Teilebuch

PGO Star 2/ Bj. 1995

Friedrich Epple GmbH
Im Erlengrund 1
64678 Lindenfels-Eulsbach
Tel. 06255-300-3
www.motorroller.de
info@motorroller.de

Motorroller.de
- seit 1993 -

Nr.	Teile-Nummer	Menge	Bezeichnung	Erläuterung
1	B1E10400200	1	Lüftergehäuse	
2	B2E10400303	1	Zylinderhaube	
3	B4000025823	8	Schraube	
4	B4E10601603	1	Zylinderfußdichtung	
5	B1E10604204	1	Zylinder	
6	B4000013299	2	Stiftschraube	
7	B4E10601506	1	Zylinderkopfdichtung	
8	B2E10600701	1	Zylinderkopf	
9	B4000012560	4	Sechskantschraube	
10	B4E12200100	1	Zündkerze	
11	B4000025912	2	Schraube	
12	B2E10400109	1	Lüfterrad	
13	BS20401000A	1	Mutter	
14	B2E122001A9	1	Lichtmaschine	
15	B4000025386	2	Schraube	
16	B4E1240040A	1	Hebel Anlasser	
17	B4000011792	2	Buchse	
18	B300001073A	1	Starterritzel	
19	92140800001	2	Unterlegscheibe	
20	90190801200	2	Mutter	
21	BS651153005	1	Lager	
22	B4000025912	2	Schraube	
23	B4000012578	1	Klammer Hinterbremszug	
24	B3000011087	1	Halter Anschlaggummi	
25	B4E10603304	1	Gummi Hauptständer	
26	B4000012390	2	Silentblock	
27	B0E10601004	1	Kurbelgehäuse links	
28	B3000010650	1	Startermotor	
29	B4000034652	1	Hülse	
30	B4000012381	1	Dämpferbuchse	
31	B4E14000701	1	Bremsbackenbolzen	

Motorroller.de - seit 1993 -

Nr.	Teile-Nummer	Menge	Bezeichnung	Erläuterung
32	B4E10602103	1	Dichtring	
33	BS653086003	1	Kugellager	
34	B4000025858	4	Schraube	
35	B2E12601101	1	Ansaugstutzen	
36	B4E1060170A	2	Dichtung	
37	B4E126001A0	1	Einlaßmebran / Klappenventil	
38	B3E10600201	2	Kugellager Kurbelwelle	
39	B4E10600607	1	Dichtring	
40	B4E1060220A	1	Dichtring	
41	B4E10603401	1	Dichtung Kurbelgehäuse	
42	B0E10601217	1	Kurbelgehäuse rechts	
43	B4E10602901	1	Passhülse	
44	B4000025874	4	Schraube	
45	B400002799A	2	Schraube	
46	B4E10800401	1	Anlaufscheibe Ölpumpe	
47	B3E10800219	1	Ölpumpenritzel	
48	B3E10800308	1	Gaszughalter	
49	B2E108001A9	1	Ölpumpe	
50	BS00410400A	1	Kreuzschlitzschraube	
51	BS004103004	1	Kreuzschlitzschraube	
52	93550500800	2	Federstift	
53	B4E10800509	1	Ölschlauch	
54	B4E12601201	1	Schlauchklemme	
55	E11510000002	1	Vergaser	
56	B4000046707	1	Vaccumschlauch	
57	B4000012411	2	Paßhülse	
58	B4E1060380A	1	Ölschlauch	
59	B4000010915	2	Schlauchschelle	
60	B4000026366	4	Unterlegscheibe	
61	B4000026188	4	Federring	

Motorroller.de - seit 1993 -

Fig 2. Auspuff Hinterrad

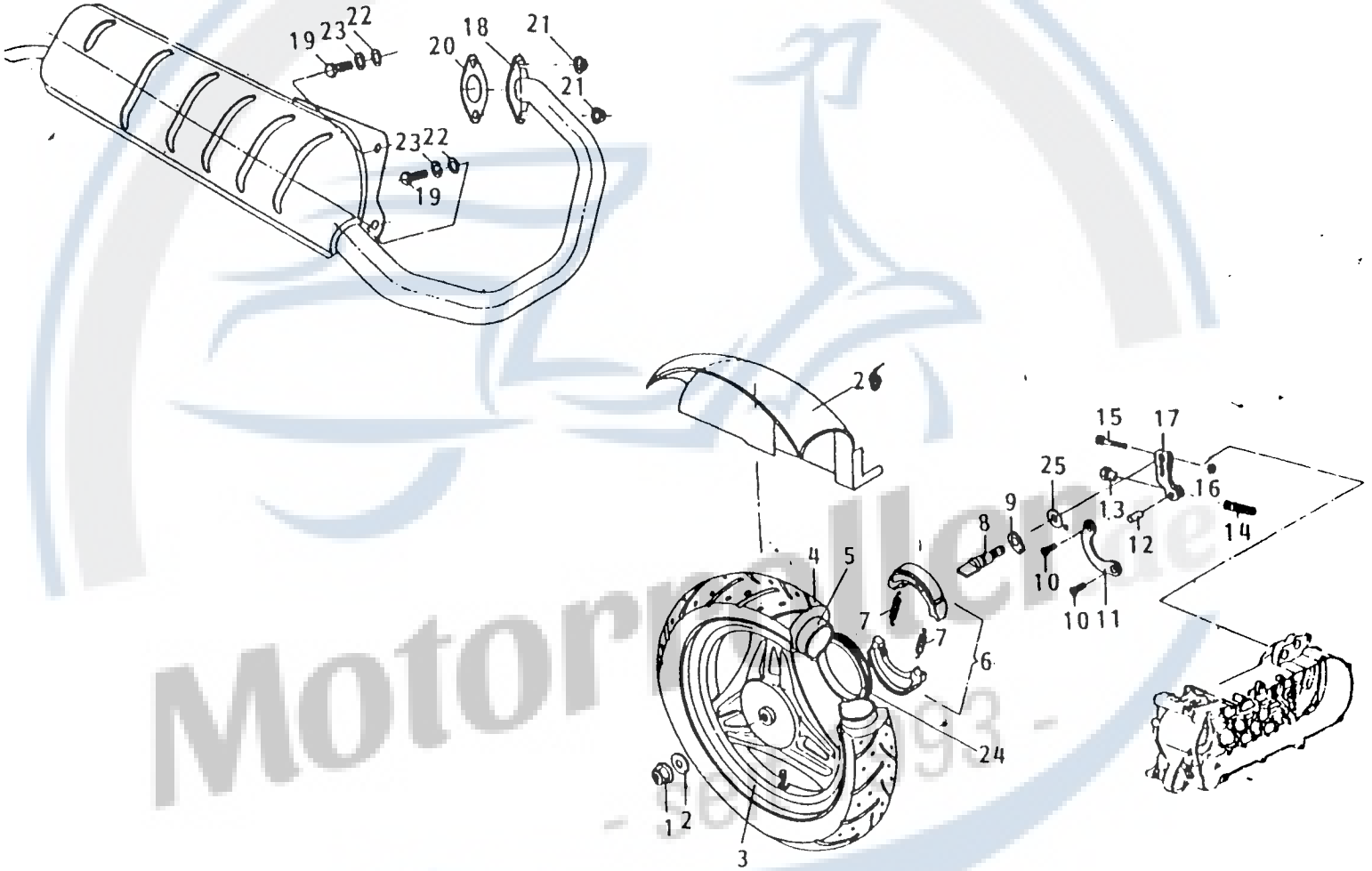

Nr.	Teile-Nummer	Menge	Bezeichnung	Erläuterung
1	B4000012551	1	Mutter	
2	B4000012691	1	Spezialscheibe	
3	B9E140046A3	1	Felge hinten silber	
3	B9E140048A8	1	Felge hinten schwarz	
4	E140G320000	1	Reifen hinten	
5	B9000010089	1	Schlauch	
6	B9E140045A6	1	Bremsbacken hinten	
7	B4E14001007	2	Feder	
8	B4E14002500	1	Bremsnocke	
9	B4E14002801	1	Verschleißanzeige Bremse	
10	BS010114000	2	Schraube	
11	B4E10601905	1	Abdeckblech / Halter	
12	B4E15403001	1	Stift	
13	E1544410000	1	Einstellschraube	
14	B4E1400370A	1	Rückstellfeder	
15	B4000025297	1	Schraube	
16	B400002608A	1	Mutter	
17	B3E14002608	1	Bremsnockenhebel	
18	B0EK28001AA	1	Auspuff	
19	B4000012624	2	Spezialschraube	
20	B4000020864	1	Auspuffdichtung	
21	BS204003004	2	Mutter	
22	BS214010009	2	Unterlegscheibe	
23	B4000026200	2	Spannscheibe	
24	B4E14003905	1	Schutzring	
25	E1407460000	1	Unterlegscheibe	
26	B2EK69002AA	1	Kotflügel Hinterrad	

Motorroller.de - seit 1993 -

Fig. 3 Kolben Kurbelwelle
vordere Variomatik

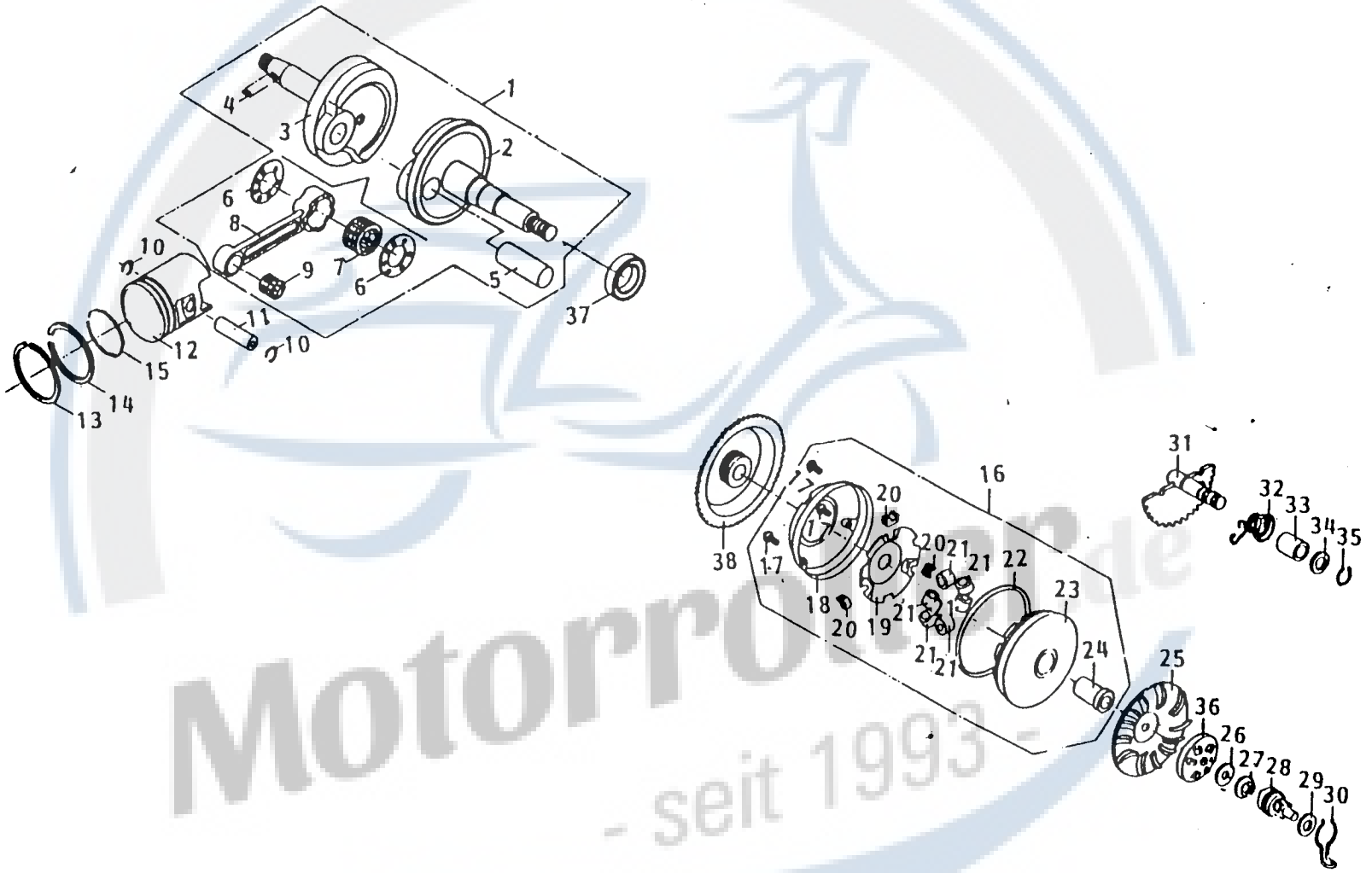

Motorroller.de
- seit 1993 -

Nr.	Teile-Nummer	Menge	Bezeichnung	Erläuterung
1	B3E106003AA	1	Kurbelwelle	
2	nur komplett	1	Kurbelwelle links	siehe Nummer 1
3	nur komplett	1	Kurbelwelle rechts	siehe Nummer 1
4	B4000037783	1	Keil	
5	nur komplett	1	Kurbelzapfen	siehe Nummer 1
6	nur komplett	2	Anlaufscheibe	siehe Nummer 1
7	nur komplett	1	Kurbelbolzenlager	siehe Nummer 1
8	nur komplett	1	Pleuel	siehe Nummer 1
9	BS660008000	1	Lager Kolbenbolzen	
10	B4000031238	2	Kolbenbolzensicherung	
11	B4000012047	1	Kolbenbolzen	
12	B2E10601309	1	Kolben	
13	B4000012055	1	Kolbenring 1	
14	B4000012063	1	Kolbenring 2	
15	B4000012039	1	Kolbenringfeder	
16	B3E112001A1	1	vordere Variomatik kpl.	
17	90070401000	3	Schraube	
18	E1121410000	1	Abdeckblech Varioscheibe	
19	B3E11200509	1	Stützblech	
20	B4E11204403	3	Gleitstück	
21	B4E112040A6	6	Fliehgewicht	
22	B4E11204306	1	O-Ring	

Motorroller.de - seit 1993 -

Nr.	Teile-Nummer	Menge	Bezeichnung	Erläuterung
23	B3E112002A9	1	Bewegliche Varioscheibe	
24	B4E11200700	1	Gleitbüchse	
25	B3E1120080A	1	Varioscheibe	
26	B4000026358	1	Unterlegscheibe	
27	B4E10603606	1	Sechskantflanschmutter	
28	B4E125003A0	1	Kickstarterritzel, komplett	
29	B4E12501304	1	Scheibe	
30	B4E12501401	1	Bremsfeder	
31	B3E125002A6	1	Kickstarterwelle komplett	
32	B4E2250310A	1	Rückholfeder	
33	B4E12500405	1	Büchse	
34	B4E12501207	1	Scheibe	
35	BS217005006	1	Sicherungsring	
36	B4E125001A3	1	Klauenstück Kickstarter	
37	B4E10600607	1	Dichtring	
38	B3E12400102	1	Starterzahnrad	

Motorroller.de - seit 1993 -

Fig.4 Variomatik Seitendeckel
Kickstarter Hinterradgetriebe

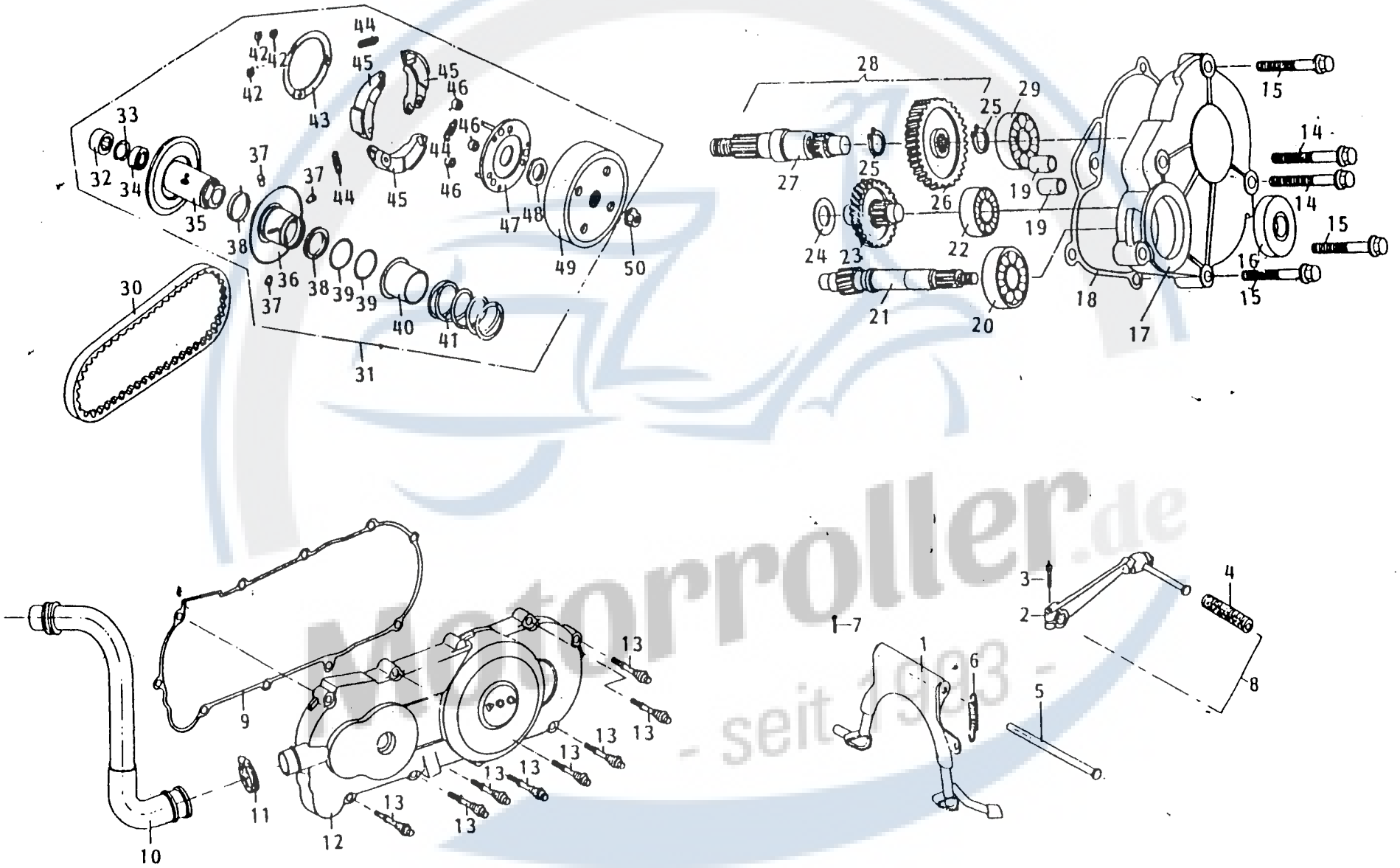

Nr.	Teile-Nummer	Menge	Bezeichnung	Erläuterung
1	B2000012273	1	Hauptständer	
2	B4E125005A4	1	Kickstarterhebel	
3	B4000012616	1	Schraube Kickstarter	
4	E1251240000	1	Kickstartergummi	
5	B4000016425	1	Mittelständerachse	
6	B4000016417	1	Feder	
7	BS352081006	1	Splint	
8	B4E125005A4	1	Kickstarter kpl.	
9	B2E10601805	1	Dichtung linker Gehäusedeckel	
10	E10630300001	1	Lüftungsschlauch	
11	B4000046073	1	Schlauchklemme	
12	B0E10601403	1	Gehäusedeckel links	
13	B4E10602804	8	Schraube	
14	B4000027885	2	Schraube	
15	B4000025858	3	Sechskantschraube	
16	B4E11401004	1	Dichtring	
17	E1141010000	1	Getriebedeckel	
18	B3E11400907	1	Getriebedeckeldichtung	
19	B4000012403	2	Paßhülse	
20	BS651155008	1	Radlager	
21	B3E1140040A	1	Antriebswelle	
22	BS65109900A	1	Radlager	
23	B4E114006A3	1	Zwischenwelle	
24	B4000012675	1	Spezialscheibe	
25	BS217009001	2	Sicherungsring	

Motorroller.de - seit 1993 -

Nr.	Teile-Nummer	Menge	Bezeichnung	Erläuterung
26	B3E11400508	1	Zahnrad	
27	B3E11400702	1	Getriebewelle	
28	B4E114008A8	1	Hinterachse komplett	
29	BS651154001	1	Kugellager	
30	B4E11202303	1	Zahnriemen	
31	B4E112019A2	1	Hintere Variomatik kpl.	
32	B4E11203903	1	Kugellager	
33	BS216014001	1	Sicherungsring	
34	BS653005003	1	Kugellager	
35	B4E112010A7	1	Varioscheibe, kpl.	
36	B4E112014A6	1	bewegliche Varioscheibe kpl.	
37	E1123240000	3	Paßhülsenstift	
38	B4000024665	2	Dichtring	
39	B4000012349	2	O-Ring	
40	B4E11201803	1	Dichthülse	
41	B3E11203605	1	Variofeder	
42	BS218010003	3	Sicherungsring	
43	B4E11203300	1	Stützring	
44	B4E11202508	3	Kupplungsbackenfeder	
45	B3E11203206	3	Kupplungsbacke	
46	B4E11202800	3	Dämpfungsgummi	
47	B4E112034A9	1	Trägerplatte	
48	B4E11202605	1	Flachmutter	
49	B3E112020A7	1	Kupplungstrommel	
50	BS20401000A	1	Mutter	

Motorroller.de - seit 1993 -

Fig.5 Kraftstofftank Benzinhahn
Öltank Luftfilter

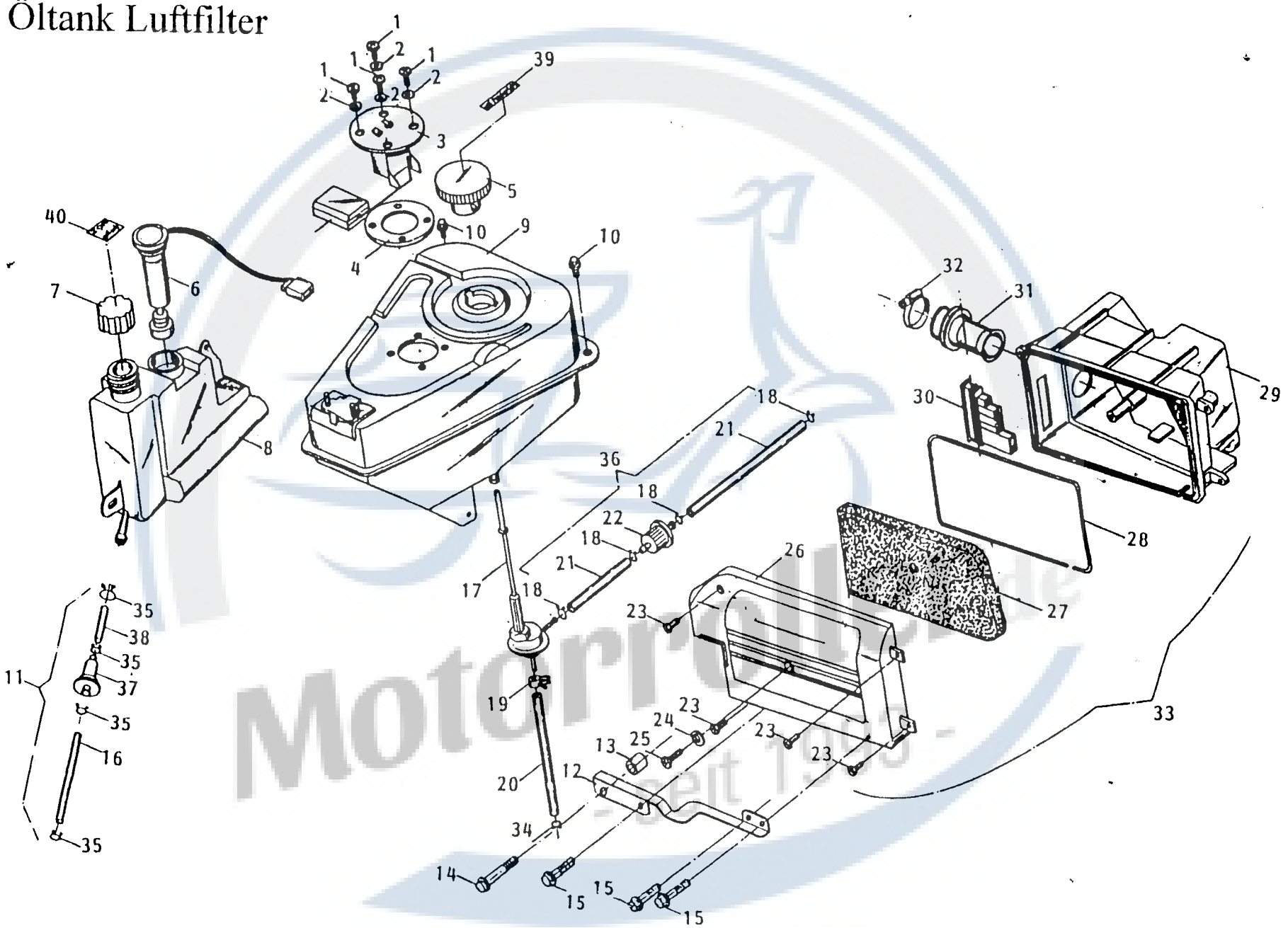

Nr.	Teile-Nummer	Menge	Bezeichnung	Erläuterung
1	90050501201	4	Rundkopfschraube	
2	KP521720000	4	Dichtung	
3	B2000010157	1	Tankgeber	
4	B4000010966	1	Dichtung	
5	B2000010386	1	Tankdeckel	
6	B3000010463	1	Füllstandsmesser- Öl	
7	B3000010218	1	Öltankdeckel	
8	B3000013748	1	Öltank	
9	B1000010029	1	Tank	
10	B4000025912	3	Schraube	
11	B3000021295	1	Ölschlauch mit Filter	
12	B3EK26001AA	1	Halterung Luftfilter	
13	B4EK2600504	1	Abstandshalter	
14	B4000025874	1	Schraube	
15	B4000025823	3	Schraube	
16	nur komplett	1	Ölschlauch	siehe Nummer 11
17	B2000016104	1	Vakuum Benzinhahn	(mit 2 x 6er Schrauben)
17	B3000010579	1	Vakuum Benzinhahn	(mit Überwurfmutter)
18	B4000010923	4	Schlauchschelle	
19	B4000010915	2	Schlauchschelle	
20	B4000046707	1	Vakuumschlauch	
21	B4000024746	2	Kraftstoffschlauch	

Motorroller.de - seit 1998

Nr.	Teile-Nummer	Menge	Bezeichnung	Erläuterung
22	B3000015031	1	Benzinfilter	
23	B4000025599	4	Schraube	
24	B9000011182	4	Unterlegscheibe	
25	BS00410400A	1	Kreuzschlitzschraube	
26	B1000010622	1	Luftfilterdeckel	
27	B3000011575	1	Luftfilter Einsatz	
28	KP262040000	1	Dichtung	
29	B1000010606	1	Luftfiltergehäuse	
30	B3000011583	1	Luftfilter Einlaß	
31	B4E12601007	1	Zwischenstück	
32	B4000046073	1	Schlauchschelle	
33	B1000013656	1	Luftfilter komplett	
34	B4000010915	1	Schlauchschelle	
35	B4000045212	4	Schelle	
36	nur in Einzelteile	1	Kraftstofffilter kpl.	
37	nur komplett	1	Ölfilter	siehe Nummer 11
38	B9000015846	1	Ölschlauch	
39	nur komplett	1	Aufkleber	siehe Nummer 5
40	nur komplett	1	Aufkleber	siehe Nummer 7

Motorroller.de - seit 1995 -

Fig. 6 Verkleidungsteile

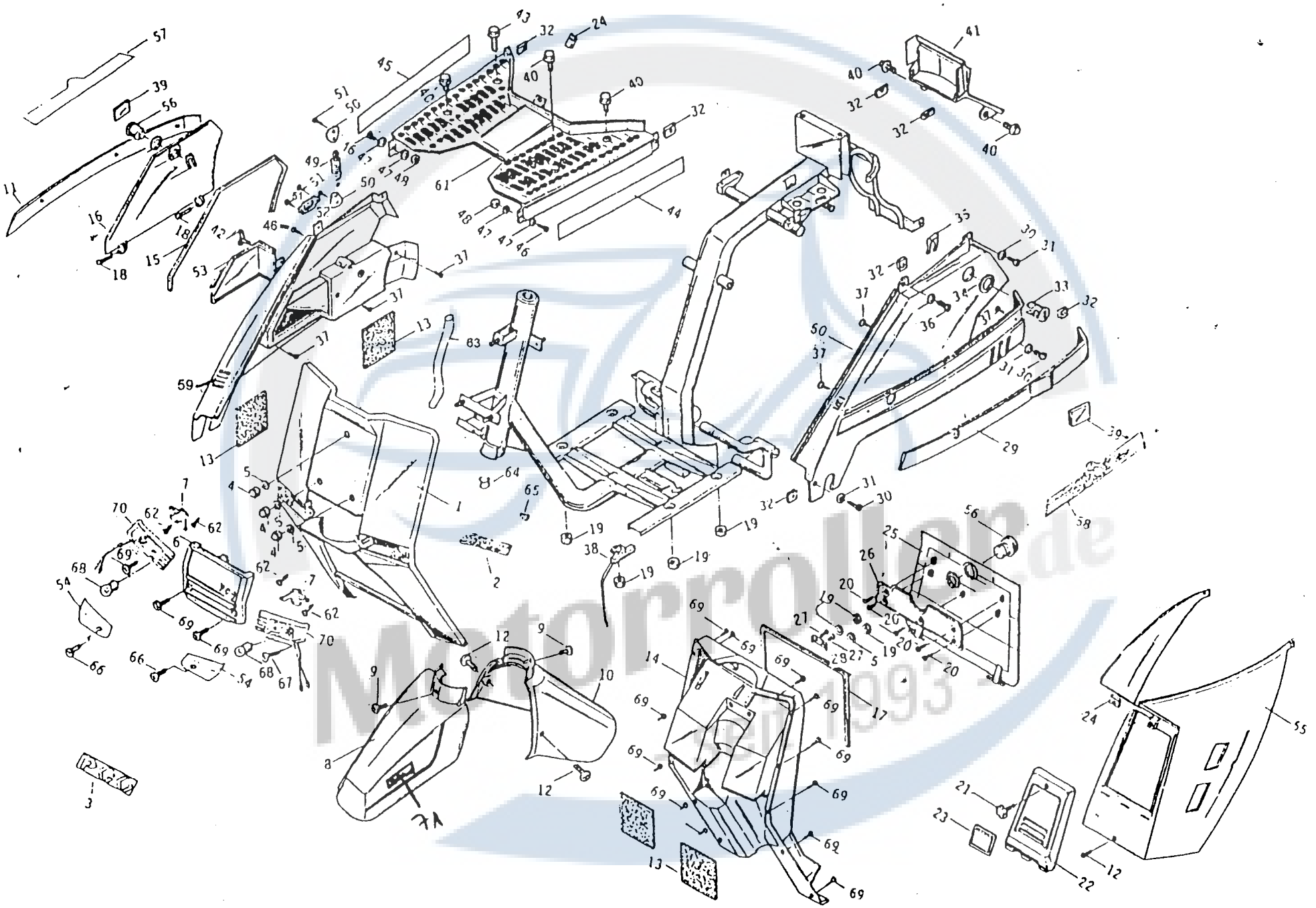

Nr.	Teile-Nummer	Menge	Bezeichnung	Erläuterung
1	B000010642	1	Beinschutz aussen	
1	G000010642	1	Beinschutz aussen rot	
1	I0000010642	1	Beinschutz aussen schwarz	
1	E9621000480	1	Beinschild aussen BMW blau	
2	B3000021775	1	Aufkleber Beinschild	
3	B4000028458	1	PGO Emblem	
4	BS205002001	3	Mutter	
5	B4000026323	5	Scheibe	
6	B1000010231	1	Hupendeckel	
7	B4000046758	2	Blinkerhalter	
8	B0000011339	1	Kotflügel Vorne Blau	
8	G0000011339	1	Kotflügel vorne rot	
8	I0000011339	1	Kotflügel vorne schwarz	
8	W000011339	1	Kotflügel vorne BMW Blau	
9	BS005101005	2	Schraube	
10	B0000011347	1	Kotflügel vorne hinten	
11	B1000011220	1	Seitenteilleiste rechts	
12	BS008113004	4	Schraube	
13	B4000027265	3	Staubschutzgitter	
14	B000001034A	1	Handschuhfach	(Beinschild innen)
15	B4000011598	1	Dichtung	
16	B0000010189	1	Werkzeugkastendeckel blau	
16	G0000010189	1	Werkzeugkastendeckel rot	
16	I0000010189	1	Werkzeugkastendeckel schwarz	
16	W000010189	1	Werkzeugkastendeckel BMW blau	
17	B4000017022	1	Dichtung	
18	B4000011652	2	Angelstift	
19	B400002608A	5	Mutter	
20	BS015031005	5	Schraube	
21	B4000016972	1	Vordere Karosserieschraube	

Motorroller.de seit 1993

Nr.	Teile-Nummer	Menge	Bezeichnung	Erläuterung
22	B1000011068	1	Zentralschutzgitter	
23	B4000030991	1	Aufkleber	nur Taiwan
24	B4000021585	3	Mutter	
25	B2000011376	1	Handschuhfachdeckel	(incl. Nr. 20 + 26)
26	nur komplett	1	Verstärkungsblech	siehe Nummer 25
27	B4000025459	2	Schraube	
28	B4000042396	1	Schloß Platte	
29	B1000011211	1	Seitenteilleiste links	
30	B400002544A	6	Schraube	
31	B4000019769	6	Scheibe	
32	B4000016379	10	Mutter	
33	B4000021615	1	Schloß Sitzbank	
34	B4000020759	2	Gummischeibe	
35	B4000020732	2	Schloßblech	
36	B400002544A	1	Schraube	
37	BS013024001	6	Schraube	
38	B3000010749	1	Widerstand	
39	B9000010313	2	Reflektor seitlich	
40	B4000025955	5	Schraube	
41	B1000010215	1	Verkleidung hinten	
42	B4000011636	1	Flügelschraube	
43	B4000025831	1	Schraube	
44	B900001265A	1	Panelbodenaufkleber links blau	
44	B9000017253	1	Panelbodenaufkleber li. schwarz	
44	B9000010968	1	Panelbodenaufkleber li. rot	
44	B2000012443	1	Panelbodenaufkleber li. BMW blau	
45	B9000012693	1	Panelbodenaufkleber rechts blau	
45	B9000017261	1	Panelbodenaufkleber re. schwarz	
45	B9000010984	1	Panelbodenaufkleber re. rot	
45	B2000012451	1	Panelbodenaufkleber re. BMW-blau	
46	BS004077003	3	Schraube	

Motorroller.de seit 1993

Nr.	Teile-Nummer	Menge	Bezeichnung	Erläuterung
47	BS214006001	4	Scheibe	
48	BS002006006	2	Mutter	
49	KP625530000	1	Feder	
50	KP625520000	2	Platte	
51	B4000026528	4	Schraube	
52	B4000011628	1	Schloßblech	
53	B2000010203	1	Zündkerzendeckel	
54	B300002143A	2	Blinkerglas vorne	
54	B9000018250	2	Blinker komplett	
55	B4000010219	1	Deckel Zentralkarosserie	
56	B4000011717	2	Deckel Schloß	
57	B9000018489	1	Aufkleber rechts	
58	B9000018462	1	Aufkleber links	
59	G0000011169	1	Seitenverkleidung re. rot	
59	B0000011169	1	Seitenverkleidung re. blau	
59	I0000011169	1	Seitenverkleidung re. schwarz	
59	W000011169	1	Seitenverkleidung re. BMW blau	
60	B0000010197	1	Seitenverkleidung li. blau	
60	G0000010197	1	Seitenverkleidung li. rot	
60	I0000010197	1	Seitenverkleidung li. schwarz	
60	W000010197	1	Seitenverkleidung li. BMW blau	
61	B000001017A	1	Panelboden	
62	B4000025629	4	Schraube	
63	B300001784A	1	Lüftungsschlauch	
64	B4000028261	1	Schlauchklemme	
65	B400002818A	1	Ansaugrohr	
66	B9000017482	2	Schraube	
67	B900001749A	2	Schraube	
68	B4000047509	2	Blinkerbirne	
69	B4000047045	17	Schraube	
70	B1000015713	2	Blinkerbefestigung	
70	B9000018250	2	Blinker komplett	
71	B9000011140	1	Aufkleber Kotflügel links	
71	B9000011131	1	Aufkleber Kotflügel rechts	

Motorroller.de - seit 1993 -

Fig. 7 Elektr. Ausrüstung Sitz Gepäckträger Ständer Rahmen

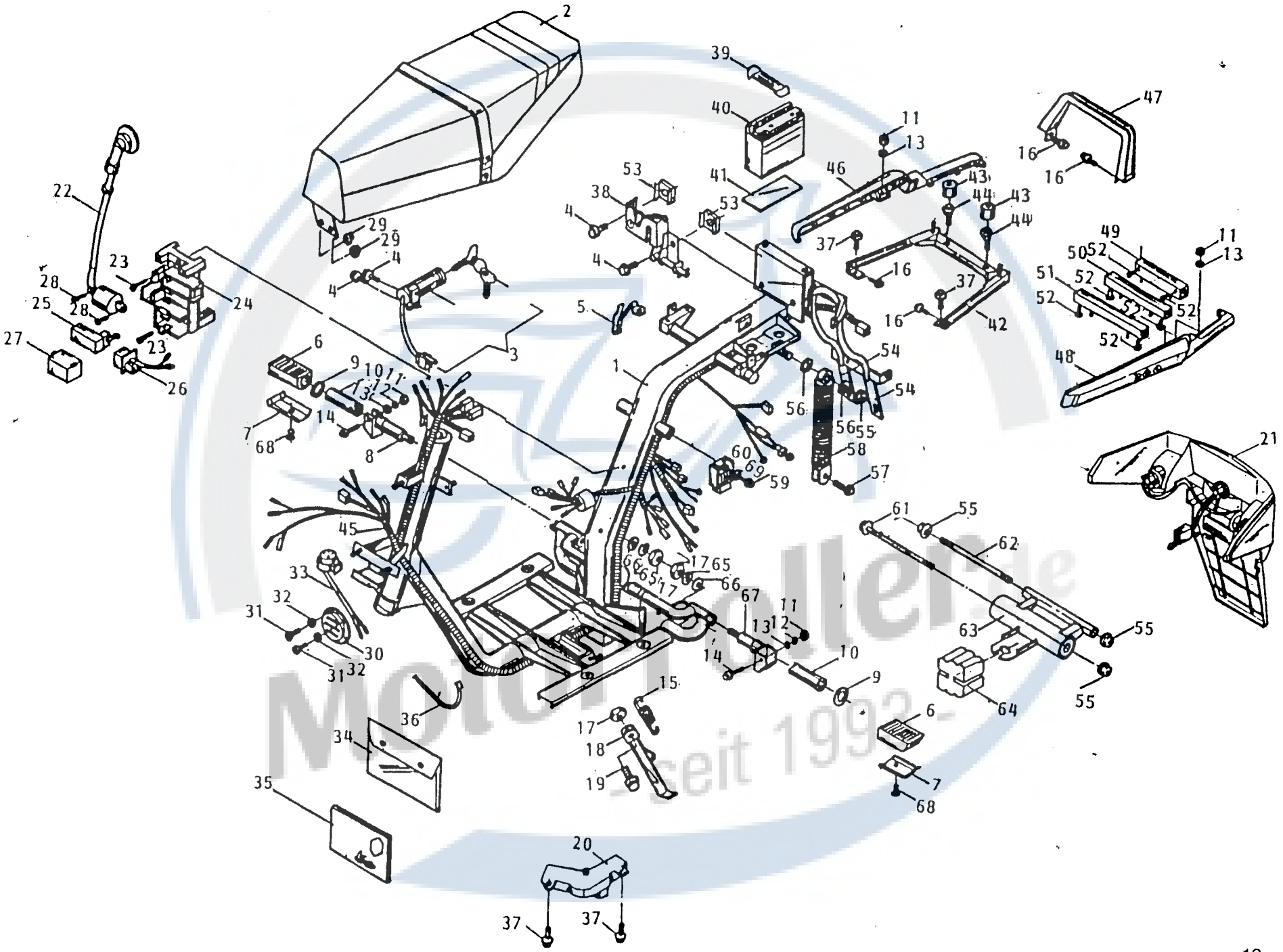

Nr.	Teile-Nummer	Menge	Bezeichnung	Erläuterung
1	B0000010014	1	Rahmen	
2	B0000010871	1	Sitzbank	
3	B3000010587	1	Zündschloß kpl.	
4	B4000025912	4	Schraube	
5	B4000028024	1	Gepäckhaken	
6	B3000010129	2	Fußrastengummi	
7	B4000010290	2	Fußrastenblech	
8	B3000010102	1	Fußrastenhalterung rechts	
9	B4000010303	2	Scheibe	
10	B4000010281	2	Fußrastenbolzen	
11	B400002608A	4	Mutter	
12	B4000026188	2	Federscheibe	
13	B4000026366	4	Scheibe	
14	B4000027885	2	Schraube	
15	B200012796A	1	Feder Seitenständer	
16	B4000025386	6	Schraube	
17	BS241002000	3	Mutter	
18	B2000012796	1	Seitenständer	
19	B4000025998	1	Schraube	
20	nur komplett	1	Führung	siehe Fig. 9 Nummer 30
21	B9000018276	1	Rückleuchte kpl.	
21	B9000017705	1	Blinkerglas hinten links	(ohne Abbildung)
21	B9000017719	1	Blinkerglas hinten rechts	(ohne Abbildung)
21	B2000019219	1	Rückleuchtenglas	(ohne Abbildung)

Motorroller.de - seit 1993 -

Nr.	Teile-Nummer	Menge	Bezeichnung	Erläuterung
21	B4000047495	1	Birne Rücklicht 12V 21/5 W	(ohne Abbildung)
21	B4000047509	2	Birne Blinker 12V 10W	(ohne Abbildung)
22	B2000016392	1	Zündspule	
23	BS005078003	2	Schraube	
24	B2000010351	1	Steckmodul elekt.	
25	B3E1580100A	1	CDI Modul	
26	B3000010595	1	Starterrelais	
27	B3000013764	1	Blinkrelais	
28	B4000027591	2	Schraube	
29	BS204003004	2	Mutter	
30	B3000013608	1	Hupe	
31	BS005052004	2	Schraube	
32	BS211003001	2	Federscheibe	
33	B4000027460	1	Blinkerrassel	
34	B400001720A	1	Bordwerkzeug	
35	nicht lieferbar	1	Wartungsbuch (Bedienungsanl.)	
36	B4000017324	2	Clip	
37	B4000025815	4	Schraube	
38	B3000010013	1	Sitzbankverschluß	
39	B4000016255	1	Fixierband Batterie	
40	B2000010343	1	Batterie	
41	B4000016301	1	Batteriepolster	
42	B2000010068	1	Konsole	
43	B4000010338	2	Dämpfer	

Motorroller.de - seit 1993 -

Nr.	Teile-Nummer	Menge	Bezeichnung	Erläuterung
44	B4000010346	2	Schraube	
45	B2000012257	1	Kabelbaum	
46	B1000010401	1	Gepäckarm rechts	
47	B2000010475	1	Griff	
48	B1000010410	1	Gepäckarm links	
49	B4000013051	1	Strebe (A)	
50	B4000013060	1	Strebe (B)	
51	B4000013078	1	Strebe (C)	
52	BS005112007	6	Schraube	
53	KP706390000	2	Mutter	
54	nur komplett	2	Nummernschild Konsole	siehe Nummer 1
55	B4000046022	4	Mutter	
56	B4000010125	2	Scheibe	
57	B4000025882	1	Schraube	
58	B300001624A	1	Stoßdämpfer hinten	
59	B4000025807	1	Schraube	
60	B3000010617	1	Gleichrichter Spannungsregler	
61	B4000016778	1	Schraube	
62	B4E14800306	1	Schraube	
63	KP486000000	1	Kniegelenk Motoraufhängung	
64	KP486040000	1	Dämpfergummi	
65	B4000026218	2	Federscheibe	
66	BS214011005	2	Scheibe	
67	B300001011A	1	Fußrastenhalterung links	
68	BS010102001	2	Schraube	
69	B4000026323	1	Scheibe	

Motorroller.de - seit 1993 -

Fig 8. Vorderrad-Federung Vorderrad

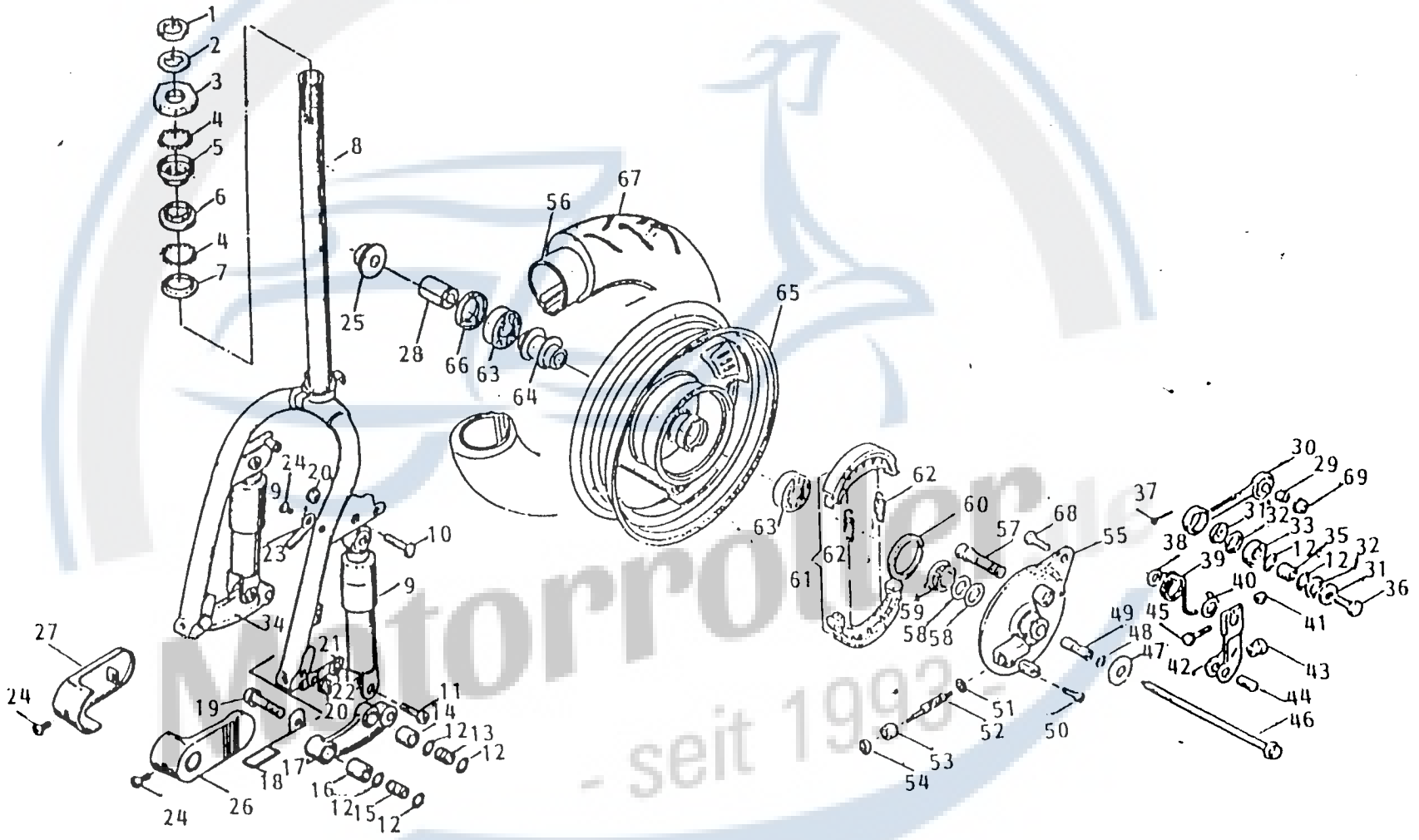

Nr.	Teile-Nummer	Menge	Bezeichnung	Erläuterung
1	B400001054A	1	Ringmutter	
2	B4000010567	1	Sicherungsscheibe	
3	B4000010583	1	Lagerschale oben	
4	B400001135A	55	Kugel	
5	B4000011059	1	Lagerschale	
6	B4000011067	1	Lagerschale	
7	B4000011075	1	Lagerring	
8	B0000011380	1	Gabel komplett	
9	B3000014060	2	Stoßdämpfer vorne	
10	B4000026706	1	Schraube	
11	B4000023065	2	Schraube	
12	B4000017928	10	O-Ring	
13	B4000022760	2	Buchse innen	
14	B4000022751	2	Buchse aussen	
15	B4000022786	2	Buchse innen	
16	B4000022794	2	Buchse	
17	B3000014108	1	Schwingarm links	
18	B400002284A	1	Bowdenführung	
19	B4000026692	2	Schraube	
20	BS20400400A	4	Mutter	
21	B4000022859	2	Deckblech	
22	B4000023073	2	Mutter	

Motorroller.de - seit 1993 -

Nr.	Teile-Nummer	Menge	Bezeichnung	Erläuterung
23	B4000012420	1	Klemme	
24	BS005112015	3	Schraube	
25	B4000010621	1	Mutter	
26	B3000013586	1	Gabelabdeckung links	
27	B3000013578	1	Gabelabdeckung rechts	
28	B4000023022	1	Distanzhülse	
29	B4000022778	1	Buchse	
30	B4000021844	1	Strebe	
31	B4000023057	2	Deckel	
32	B4000023049	2	Stopfbüchsenring	
33	B4000017901	1	Buchse	
34	B3000013560	1	Schwingarm rechts	
35	B4000020899	1	Buche	
36	B4000022808	1	Schraube	
37	BS352035004	1	Splint	
38	B4000010397	1	Dichtring	
39	B4000023197	1	Feder	
40	B400002320A	1	Verschleißanzeige	
41	BS204003004	1	Mutter 6mm	
42	B3000014051	1	Vorderbremsarm	
43	B4000011326	1	Stellmutter	
44	B4000011334	1	Nippel	

Motorroller.de - seit 1993 -

Nr.	Teile-Nummer	Menge	Bezeichnung	Erläuterung
45	B4000025807	1	Schraube	
46	B3000014230	1	Vorderradachse	
47	B4000026862	1	Scheibe	
48	B4000024762	1	O-Ring	
49	B4000027494	1	Büchse	
50	B4000010605	1	Schraube	
51	B400001040A	1	Scheibe	
52	B3000014353	1	Tachoritzel	
53	B4000010362	1	Ritzelhülse	
54	B4000012951	1	Dichtring	
55	B1000011351	1	Bremsplatte kpl.	
56	B9000010089	1	Schlauch	
57	B3000011176	1	Vorderradbremsnocke	
58	B400001037A	2	Scheibe	
59	B4000023693	1	Tachoantrieb	
60	B4000024711	1	Dichtring	
61	B4000048025	2	Bremsbacken vorne	
62	B4000048122	2	Bremsbackenfeder	
63	BS65206000A	2	Kugellager	
64	B4000011504	1	Distanzbuchse	
65	B100001578A	1	Felge	
66	B4000024720	1	Dichtring aussen	
67	E140G320000	1	Reifen	
68	B4000026706	1	Schraube	
69	B4000026587	1	Mutter	

Motorroller.de - seit 1993 -

Fig 9. Lenker Rückspiegel Armaturen Scheinwerker

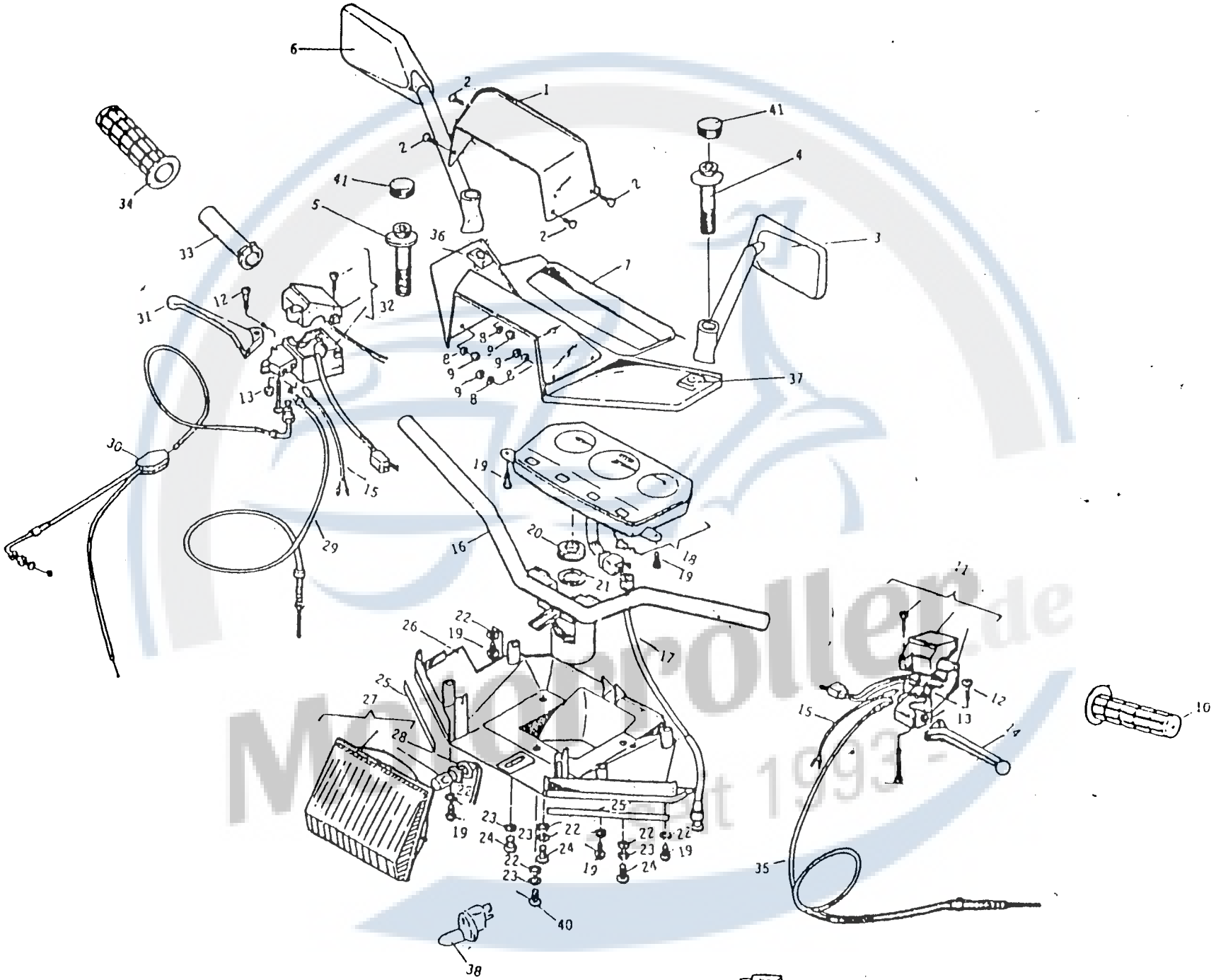

Nr.	Teile-Nummer	Menge	Bezeichnung	Erläuterung
1	B1000010240	1	Windabweiser Tachometer	
2	B4000010435	4	Schraube	
3	B9000018420	1	Spiegel links	
4	B4000044127	1	Spiegelschraube links	
5	B4000045964	1	Spiegelschraube rechts	
6	B9000018411	1	Spiegel rechts	
7	B0000013854	1	Lenkerverkleidung oben blau	
7	G0000013854	1	Lenkerverkleidung oben rot	
7	I0000013854	1	Lenkerverkleidung o. schwarz	
8	B400002317A	4	Scheibe	
9	BS202004003	4	Mutter	
10	B3000010315	1	Griffgummi links	
11	B3000013365	1	Schaltereinheit links / Licht	
12	B4000010460	2	Bremshebelschraube	
13	BS202008009	2	Mutter	
14	B3000010277	1	Bremsgriff links	
15	B4000010494	2	Anlasser Sicherheitskontakt	
16	B0000013463	1	Lenkstange	
17	B3000013799	1	Tachowelle	
18	B9000015668	1	Armaturenbrett	
19	B400002544A	6	Schraube	
20	B4000010532	1	Mutter	

Motorroller.de - seit 1993 -

Nr.	Teile-Nummer	Menge	Bezeichnung	Erläuterung
21	B4000010508	1	Federscheibe	
22	B4000010672	7	Scheibe	
23	BS211007007	4	Federscheibe	
24	BS00510500A	4	Schraube	
25	B4000010486	2	Aufkleber	
26	B0000010065	1	Lenkerverkleidung unten	
27	CEV10332304	1	Scheinwerfer	
28	B9E16604703	1	Birne	
29	B3000015368	1	Bremszug	
30	B9000016290	1	Gaszug	
31	B300001445A	1	Bremshebel rechts	
32	B1000011483	1	Schaltereinheit rechts	
33	B3000010633	1	Gasgriff Führung	
34	B3000010323	1	Griffgummi rechts	
35	B3000010293	1	Bremszug Hinterradbremse	
36	B4000044143	1	Spiegelgummi rechts	
37	B4000044135	1	Spiegelgummi links	
38	B9E16604908	1	Standlichtbirne	
39	B4000046995	1	Kabel Scheinwerfer	
40	BS007103005	1	Stellschraube	
41	B4000044119	2	Kappe	
42	4100	x	Instrumentenbeleuchtung 1,2W	

Motorroller.de - seit 1993 -