Teilebuch

PGO Tornado 50/ 1997

Friedrich Epple GmbH
Im Erlengrund 1
64678 Lindenfels-Eulsbach
Tel. 06255-300-3
www.motorroller.de
info@motorroller.de

Motorroller.de
- seit 1993 -

項次 NO	機種名稱 MODEL		TORNADO 50/90		
	顏色 BASIC COLOR		深銀紅	銀黑	金屬銀
	色碼 CODE		RED	BLACK	SILVER GRAY
	PART NAME	BASIC PART NO.	13	63	7G
1	COVER, UPPER 方向把手上蓋	P1613000000	P1613000130 Red	P1613000630 Black	P16130007G0 Silver Gray
2	COLER, LOWER 方向把手下蓋	P1614000000	P1614000600 Black	P1614000600 Black	P1614000600 Black
3	FENDER 擋風板	P16210000001	P16210001301 Red	P16210006301 Black	P16210007G01 Silver Gray
4	FRT INNER COVER 前內蓋	P1623000000	P1623000600 Black	P1623000600 Black	P1623000600 Black
5	FRT FENDER 前土除	P16320000001	P16320006002 Carbon Black	P16320006002 Carbon Black	P16320006002 Carbon Black
6	STEP FLOOR 腳踏板	P1624010000	P1624010600 Black	P1624010600 Black	P1624010600 Black
7	COVER, LOWER 下蓋	P1626000000	P1626000600 Black	P1626000600 Black	P1626000600 Black
8	BODY COVER 車身蓋	P1625000000	P1625000130 Red	P1625000630 Black	P16250007G0 Silver Gray
9	CENTER COVER 中間蓋	P1625010000	P1625010130 Red	P1625010630 Black	P16250107G0 Silver Gray
10	MOLE, LH SIDE COVE 左護蓋	P1626301000	P1626301600 Black	P1626301600 Black	P1626301600 Black
11	MOLE, RH SIDE COVE 右護蓋	P1626501000	P1626501600 Black	P1626501600 Black	P1626501600 Black
12	REAR COVER 後蓋	P16257000001	P16257001301 Red	P16257006301 Black	P16257007G01 Silver Gray
13	REAR FENDER 後土除	P1634000000	P1634000600 Black	P1634000600 Black	P1634000600 Black

E1 曲軸箱 機油幫浦
CRANKCASE OIL PUMP

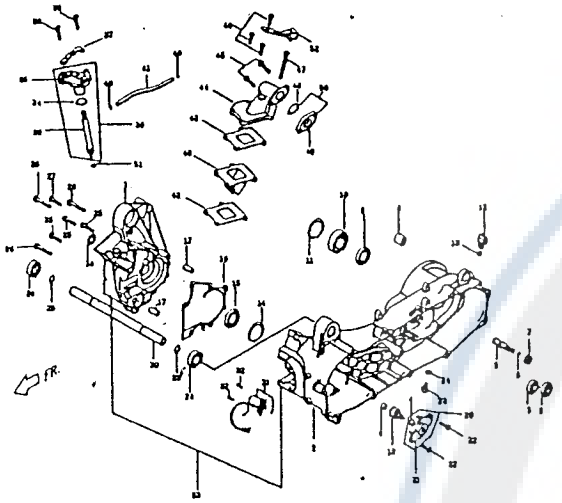

E2 風扇蓋．冷卻罩．汽缸．汽缸蓋
FAN COVER.COOLING COWL
CYLINDER.CYLINDER HEAD

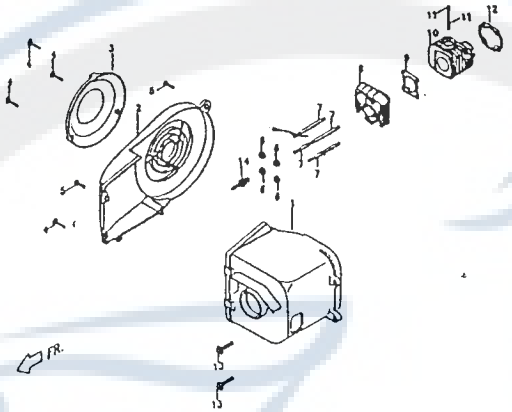

E3 發電機
GENERATOR

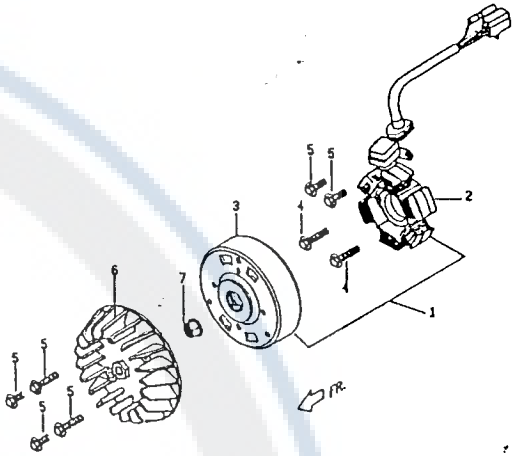

E4 驅動皮帶輪
DRIVING FACE

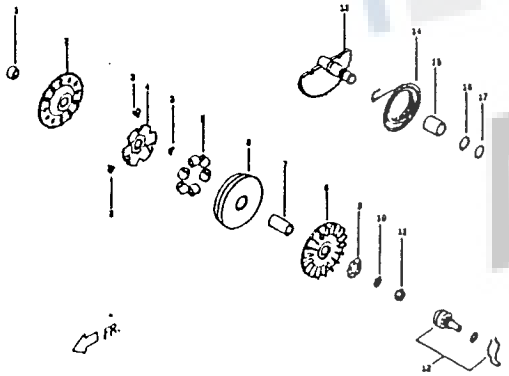

E5 曲柄軸．活塞
CRANKSHAFT.PISTON

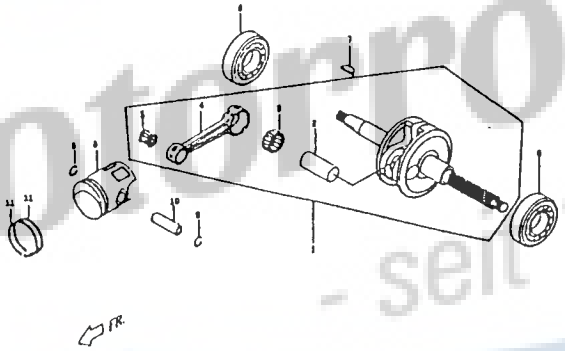

E6 被驅動面皮帶輪組合
BELT PULLEY COMP. DRIVEN FACE

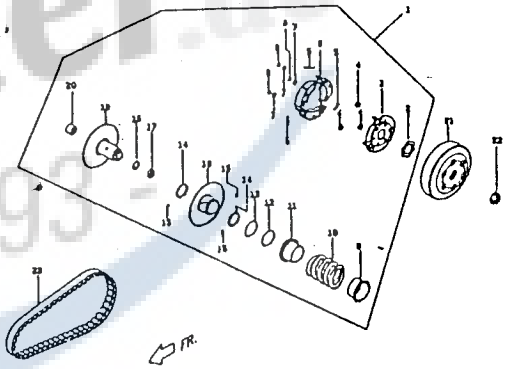

Motorroller.de - seit 1993 -

E7 左邊蓋 LH SIDE COVER

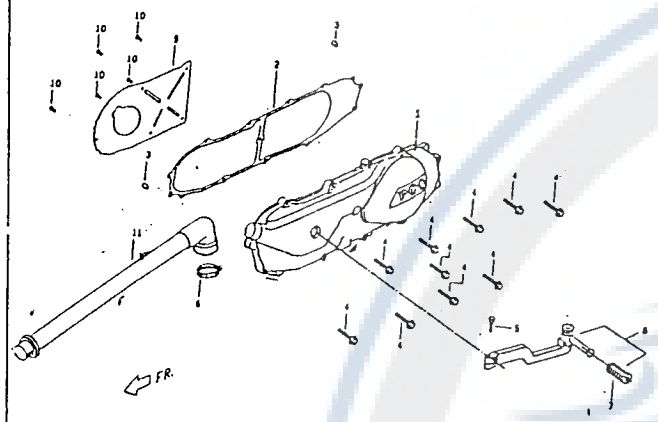

E8 傳動系 TRANSMISSION

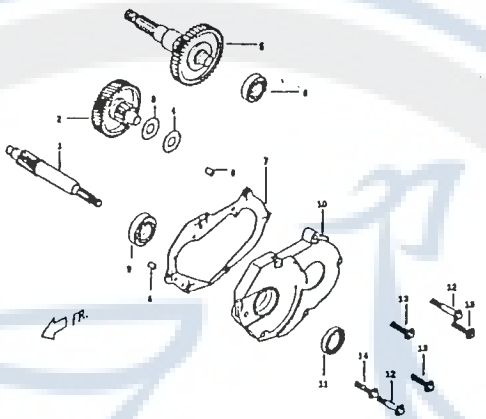

E9 化油器 CARBURETOR

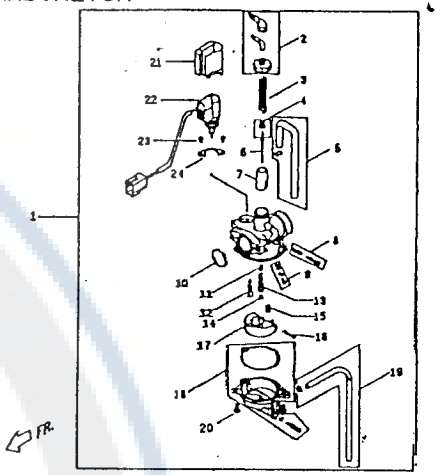

E10 空氣濾清器 AIR CLEANER

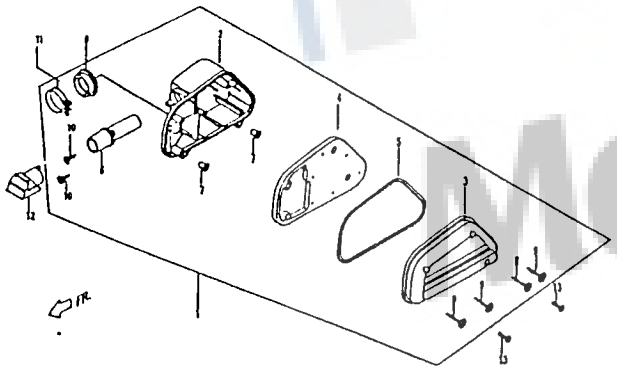

E11 消音器 MUFFLER

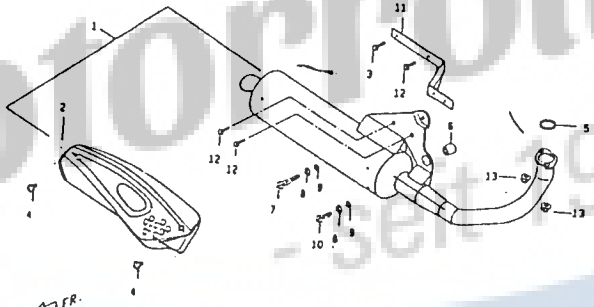

E12 後輪 REAR WHEEL

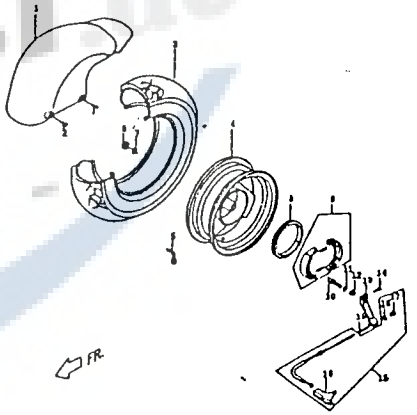

Motorroller de - Seit 1993 -

E13 脚架
STAND

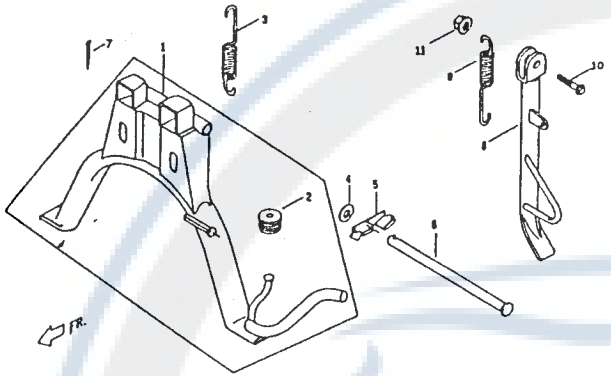

Motorroller.de
- seit 1993 -

F1 頭燈
HEAD LIGHT

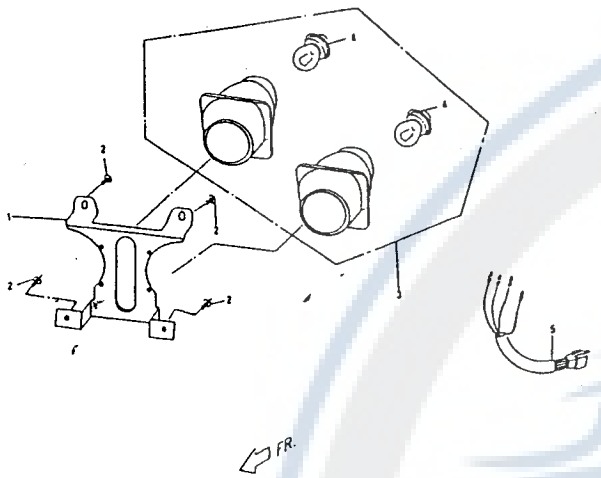

F2 碼錶
SPEEDOMETER

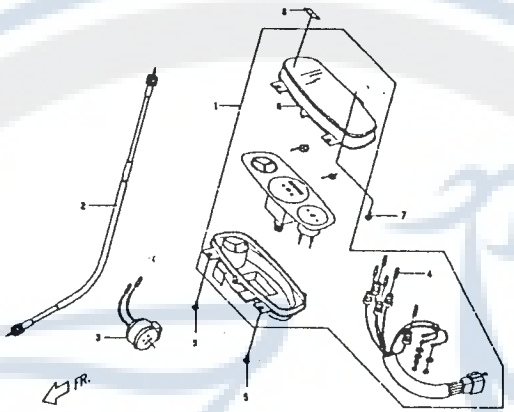

F3 導線．開關．後視鏡
·CABLE.SWITCH.BACK MIRROR

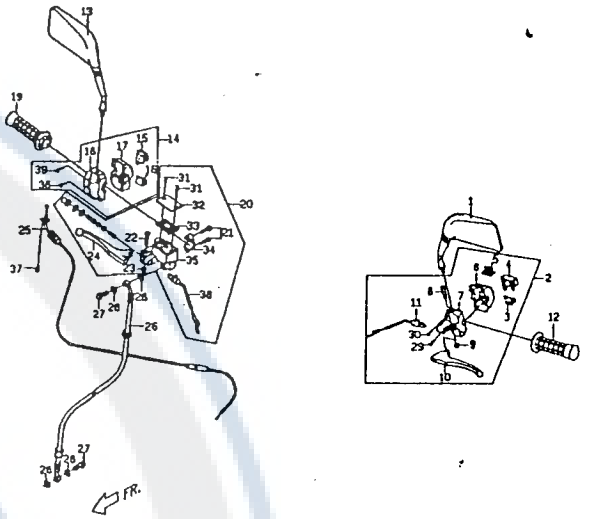

F4 把手上下蓋．方向把手管．前方向燈
COVER UPPER&LOWER HANDLE BAR.
TURN SIGNAL FRONT.

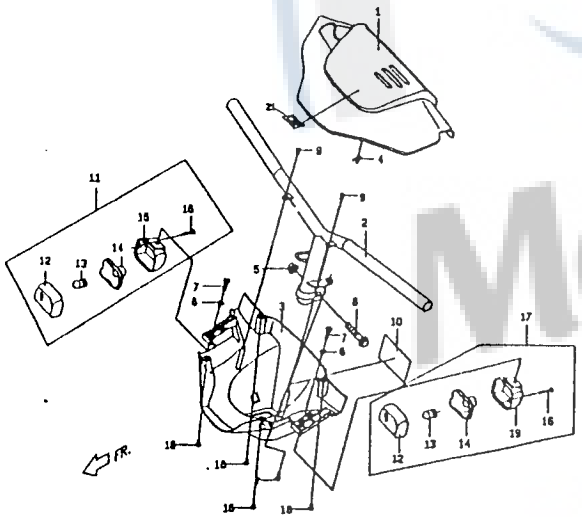

F5 前叉．前土除
FRONT FORK.FR FENDER

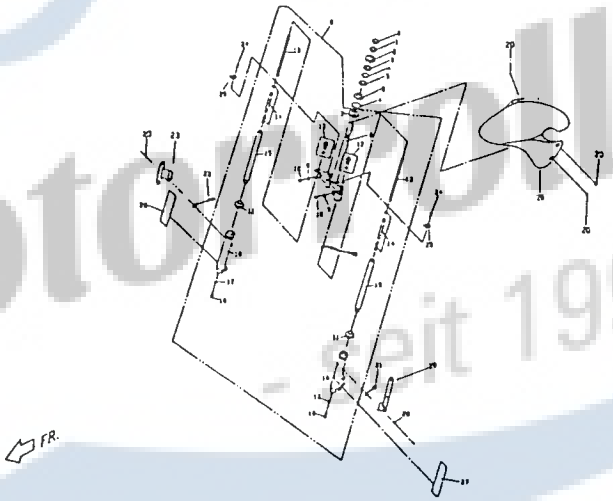

F6 輪胎．前輪圈．碟式煞車與
TIRE.FRT WHEEL.FRT CALIPER.

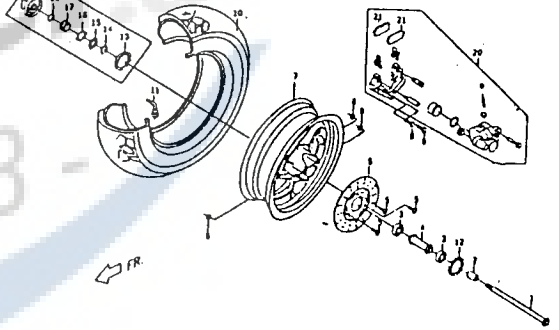

MotorRoller.de
seit 1993

F7 前保護罩，擋風板，下蓋
FR. SHIELD BRACKET.WINDSHIELD.
.COVER LOWER.

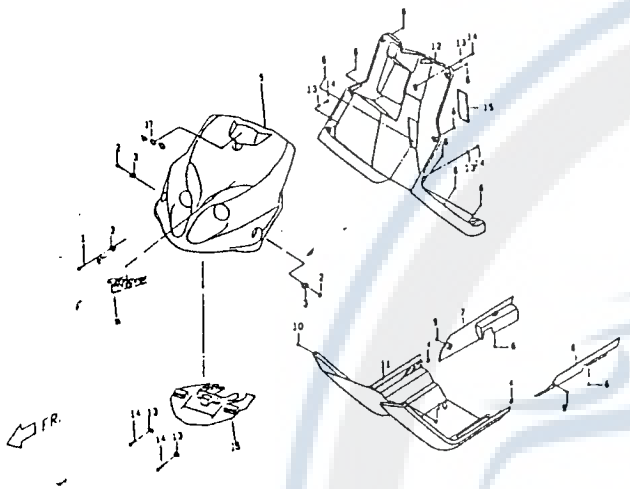

F8 踏板，車身蓋，後行李架
STEP FLOOR.BODY COVER.
RR LUGGAGE BRACKET.

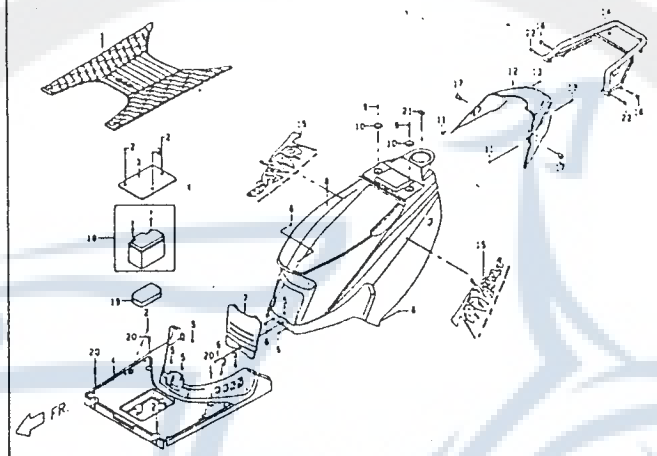

F9 座墊，安全帽，工具箱
SEAT.HELMET CASE.TOOL KIT.

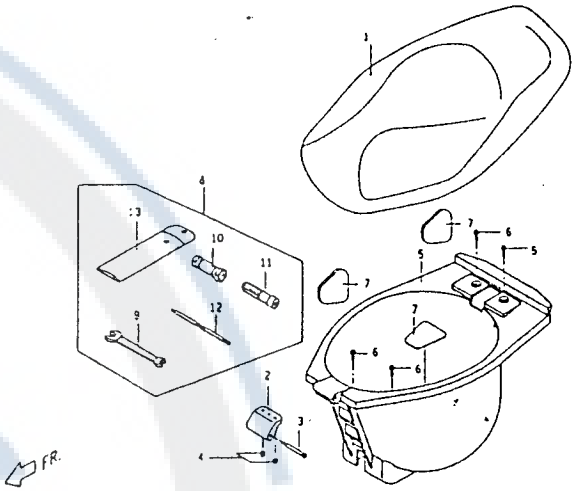

F10 主配線
WIRE HARNESS

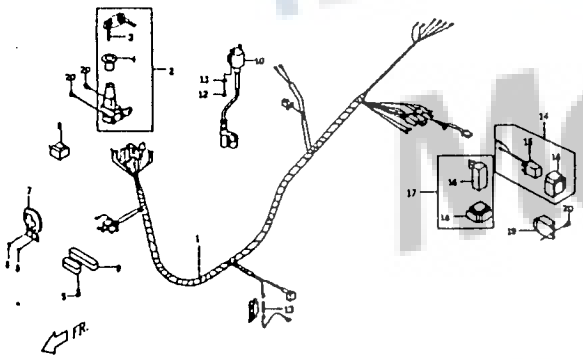

F11 牌照燈，後方向燈
LICENSE PLATE.TURN SIGNAL REAR

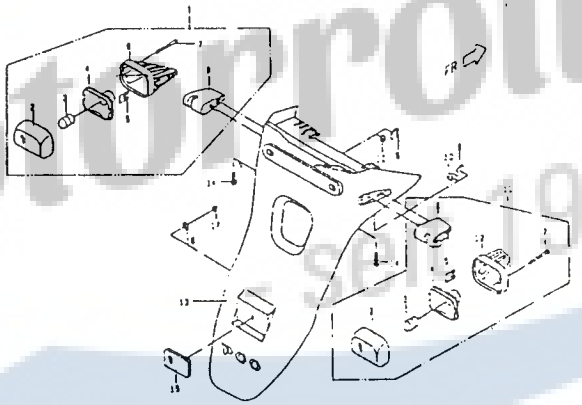

F12 後燈
BACK LAMP

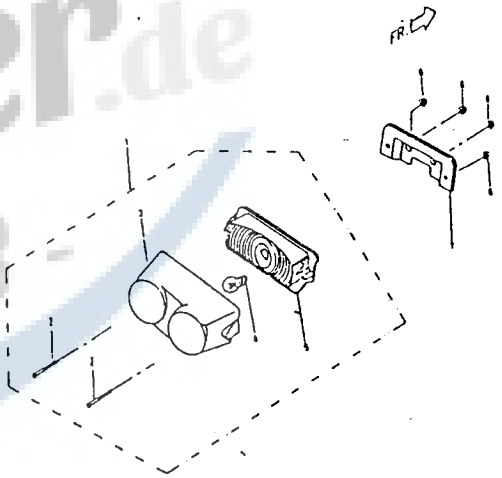

Motorroller.de seit 1993

F13 車 架
FRAME

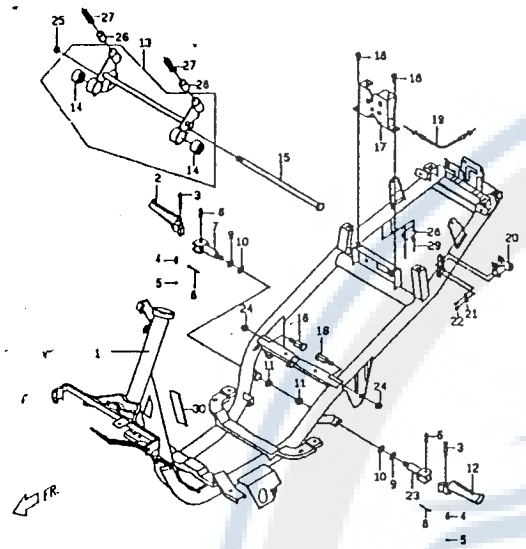

F14 機油箱
OIL TANK

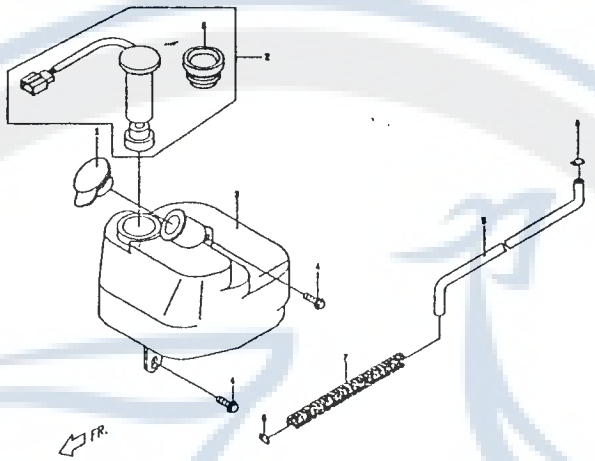

F15 汽 油 箱
FUEL TANK

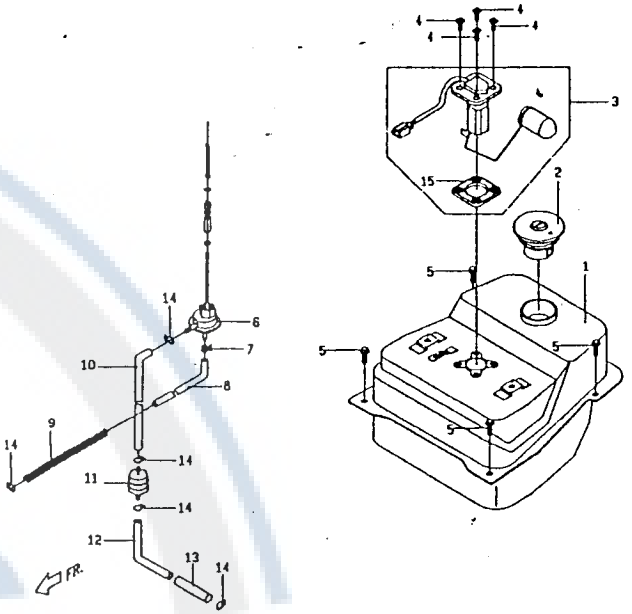

Motorroller.de
- seit 1993 -

E1 曲軸箱 機油幫浦

CRANKCASE OIL PUMP

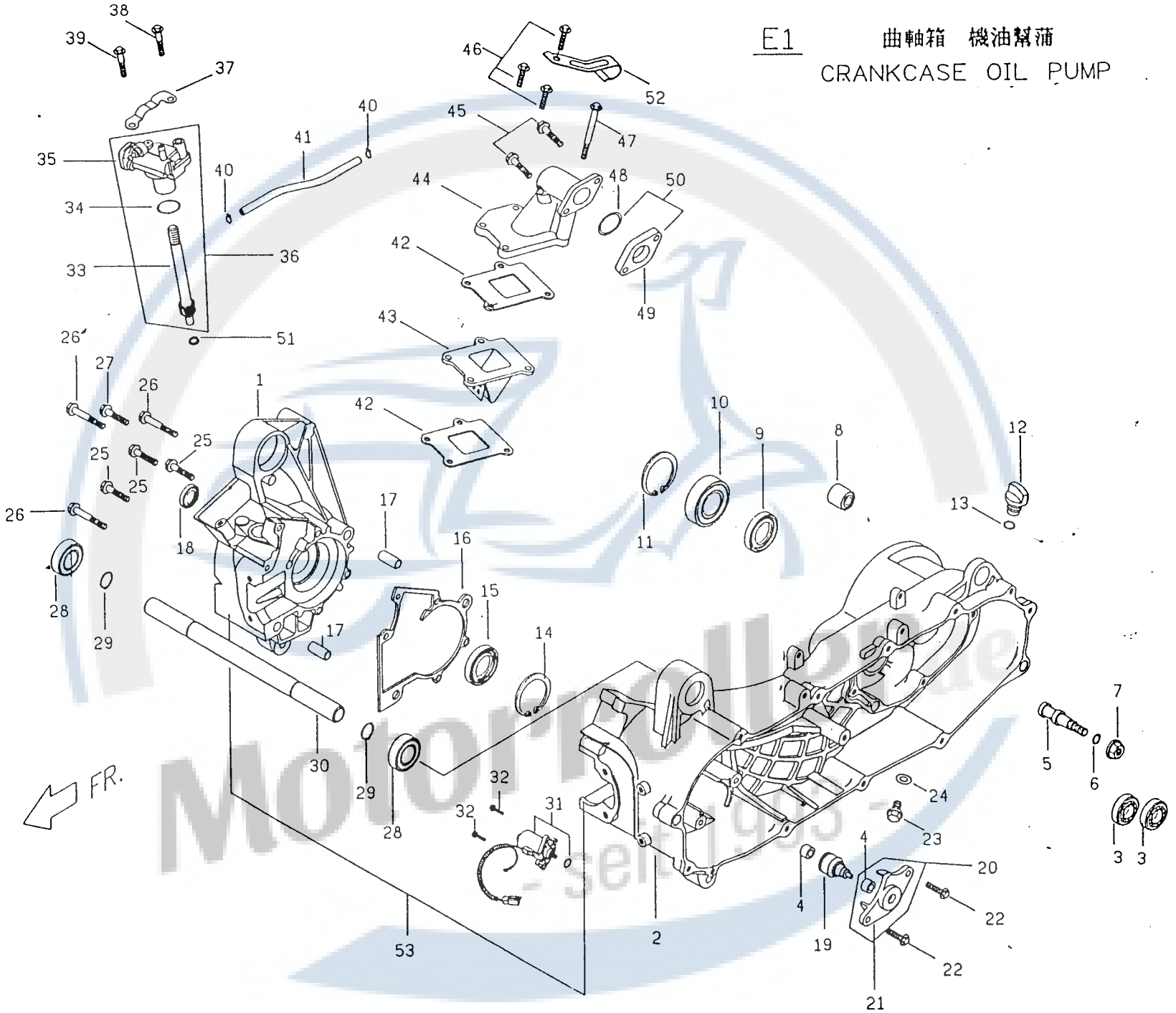

No.	Part No.	Q'TY	PART NAME	PART NAME	REMARK
項目	零件號碼	數量	零件中文名稱	零件英文名稱	備註
1	P1061010000	1	右曲軸箱	RH CRANKCASE	
2	P1062010000	1	左曲軸箱	LH CRANKCASE	
3	96510620000	2	滾珠軸承	BALL BEARING	
4	E1062130000	2	襯套	BUSH	
5	P1407430000	1	後煞車蹄樞軸	PIVOT, RR BRAKE SHOE	
6	95510800000	1	O 形環	O RING	
7	92040800000	1	六角凸緣螺帽	HEXAGON FLANGE NUT	
8	P1062020000	1	防震襯套	RUBBER BUSH	
9	95572540700	1	TC 形油封	OIL SEAL TC TYPE	
10	96530620400	1	雙封滾珠軸承	BALL BEARING, DOUBLE SEALED	
11	92164700000	1	C 形扣環	RETAINING RING C TYPE	
12	P1062150000	1	機油螺栓	OIL BOLT	
13	95511400000	1	O 形環	O RING	
14	92163800000	1	C 形扣環	RETAINITNG RING C TYPE	
15	95572038700	1	TC 型油封	OIL SEAL TC TYPE	
16	P1061040000	1	曲軸箱墊片	CRANKCASE GASKET	
17	93541002300	2	定位銷	LOCK PIN	
18	95571525700	1	TC 型油封	OIL SEAL TC TYPE	
19	E1242000000	1	起動馬達惰齒輪組合	IDLE GEAR COMP, STARTER	
20	P1242110000	1	起動離合器固定板組合	FIXED PLATE STARTER COMP.	
21	P1242100000	1	固定板	FIXING PLATE	
22	90180602000	2	六角凸緣螺栓	HEXAGON FLANGE BOLT	
23	90190801200	1	六角凸緣螺栓	HEXAGON FLANGE BOLT	
24	92140800001	1	平墊圈	WASHER	
25	90190604500	3	六角凸緣螺栓	HEXAGON FLANGE BOLT	

Motorroller.de - Seit 1993

E1 曲軸箱 機油幫蒲

CRANKCASE OIL PUMP

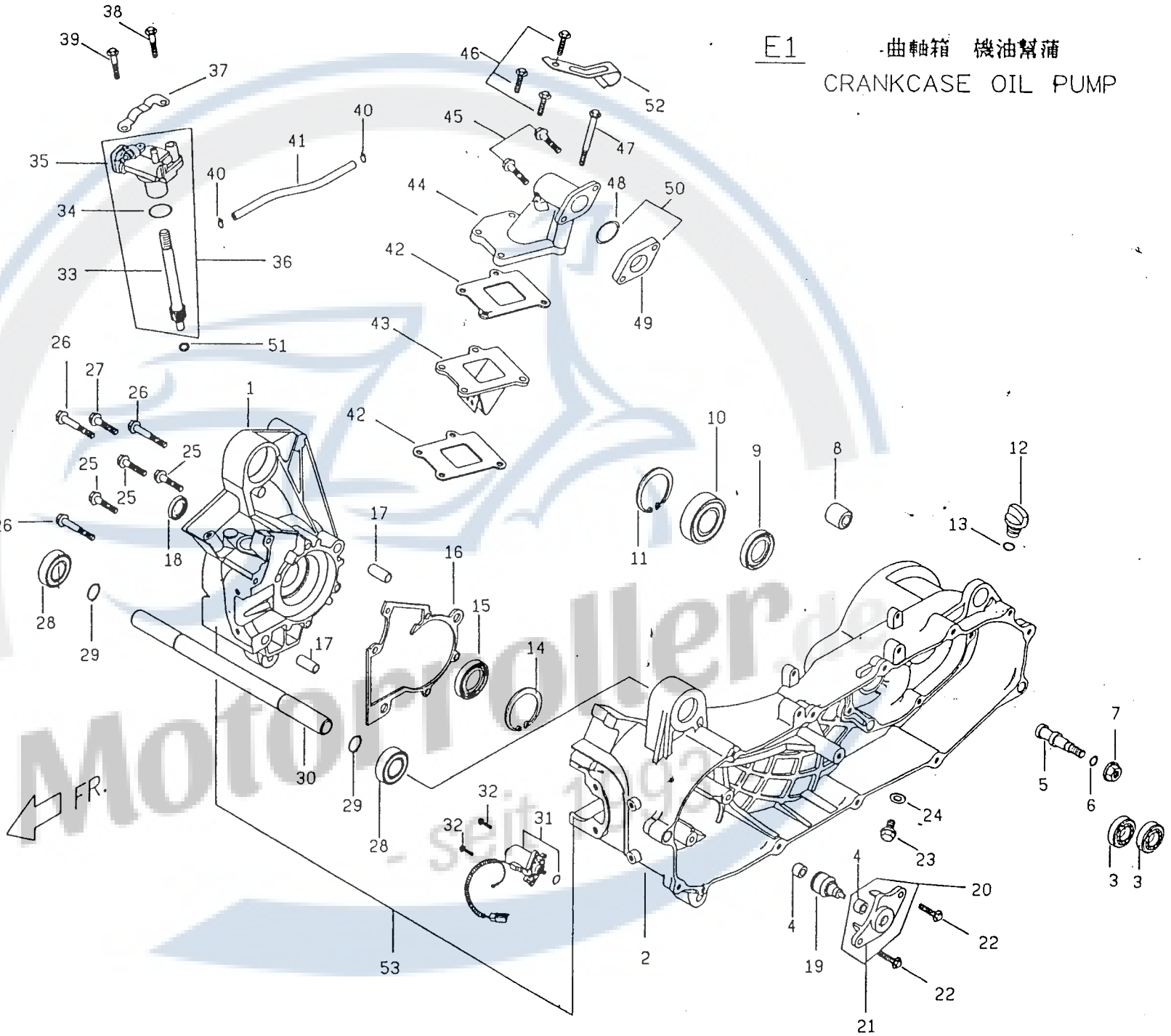

No. 項目	Part No. 零件號碼	Q'TY 數量	PART NAME 零件中文名稱	PART NAME 零件英文名稱	REMARK 備註
26	90190606000	3	六角凸緣螺栓	HEXAGON FLANGE BOLT	
27	90190602700	1	六角凸緣螺栓	HEXAGON FLANGE BOLT	
28	96530600300	2	雙封深槽滾珠軸承	BALL BEARING, DOUBLE SEALED	
29	92171700000	2	C 形扣環	RETAINING RING C TYPE	
30	P1486020000	1	引擎吊架樞軸	ENGINE HANGER SHAFT	
31	E1241000000	1	起動馬達組合	MOTOR COMP, STARTER	
32	90180602000	2	六角凸緣螺栓	HEXAGON FLANGE BOLT	
33	P10811000000	1	機油泵驅動軸	DRIVING SHAFT, OIL PUMP	
34	95512000001	1	O 形環	O RING	
35	P10810110000	1	機油泵組合	OIL PUMP COMP,	
36	P10810010000	1	機油泵總成	OIL PUMP ASSY	
37	P10812100000	1	機油泵壓板	OIL PUMP PLATE	
38	90190603500	1	六角凸緣螺栓	HEXAGON FLANGE BOLT	
39	90190601201	1	六角凸緣螺栓	HEXAGON FLANGE BOLT	
40	93550500800	2	管束	SPRING PIN	
41	P1081301000	1	機油輸送管	RUBBER TUBE	
42	P1261020000	2	簧片閥襯墊	GASKET, REED VALVE	
43	P1261100000	1	簧片閥組合	REED VALVE COMP	
44	P1261012000	1	進氣岐管	INTAKE MANIFOLD	
45	90190603000	2	六角凸緣螺栓	HEXAGON FLANGE BOLT	
46	90190602500	3	六角凸緣螺栓	HEXAGON FLANGE BOLT	
47	90190608600	1	六角凸緣螺栓	HEXAGON FLANGE BOLT	
48	95512300000	1	O 形環	O RING	
49	P1261310000	1	化油器絕緣板	INSULATOR, CARB	
50	P1261300000	1	化油器絕緣板組合	INSLATOR ASSY, CARB	

Motorroller.de - San Yang -

E1 曲軸箱 機油幫浦

CRANKCASE OIL PUMP

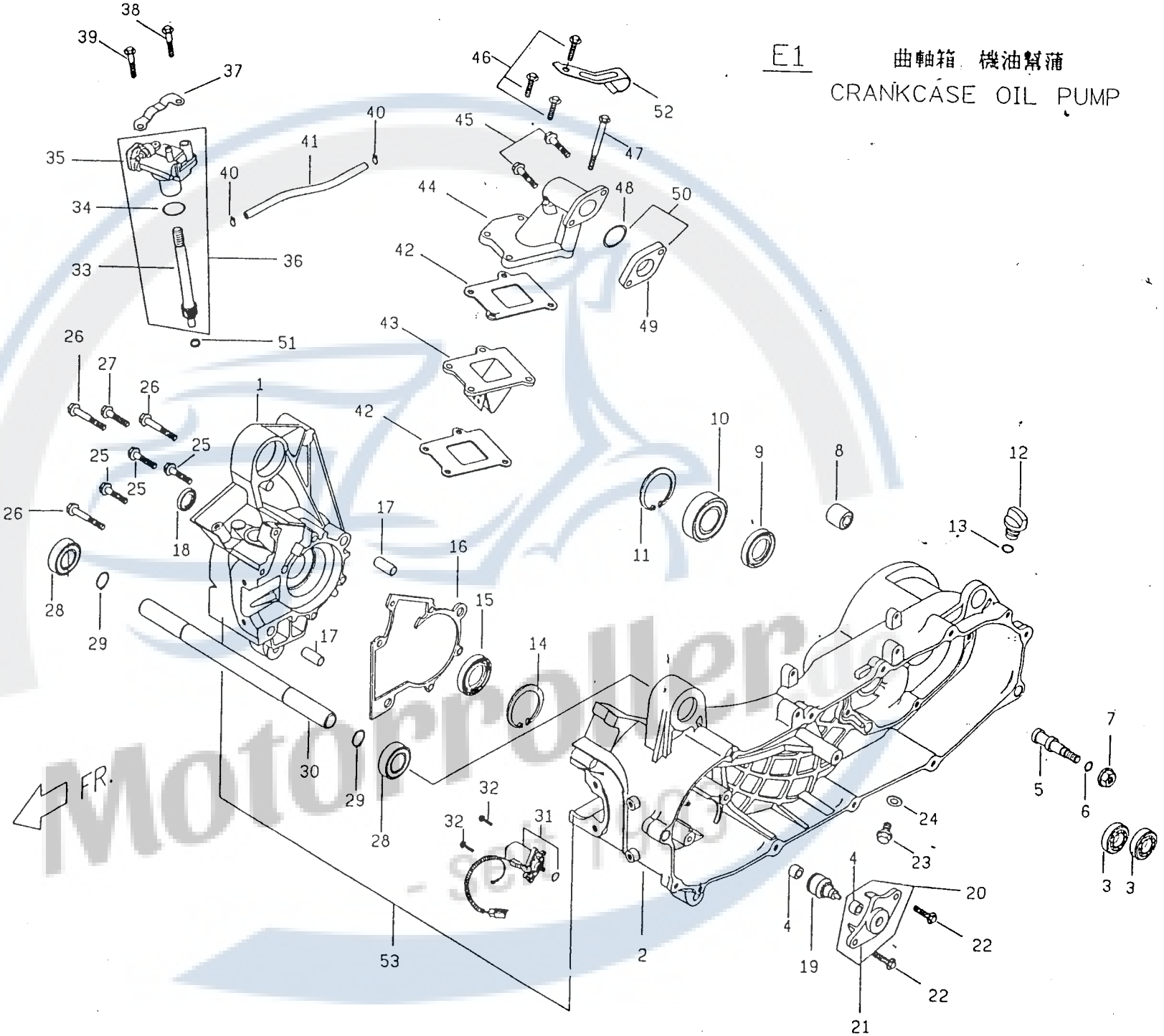

No. 項目	Part No. 零件號碼	Q'TY 數量	PART NAME 零件中文名稱	PART NAME 零件英文名稱	REMARK 備註
51	92140700001	1	平墊圈	PLAIN WASHER	
52	P1706400000	1	導線夾子	FIXING CLIIP	

Motorroller.de - seit 1993 -

E2 風扇蓋．冷卻罩．汽缸．汽缸蓋

FAN COVER·COOLING COWL CYLINDER·CYLINDER HEAD

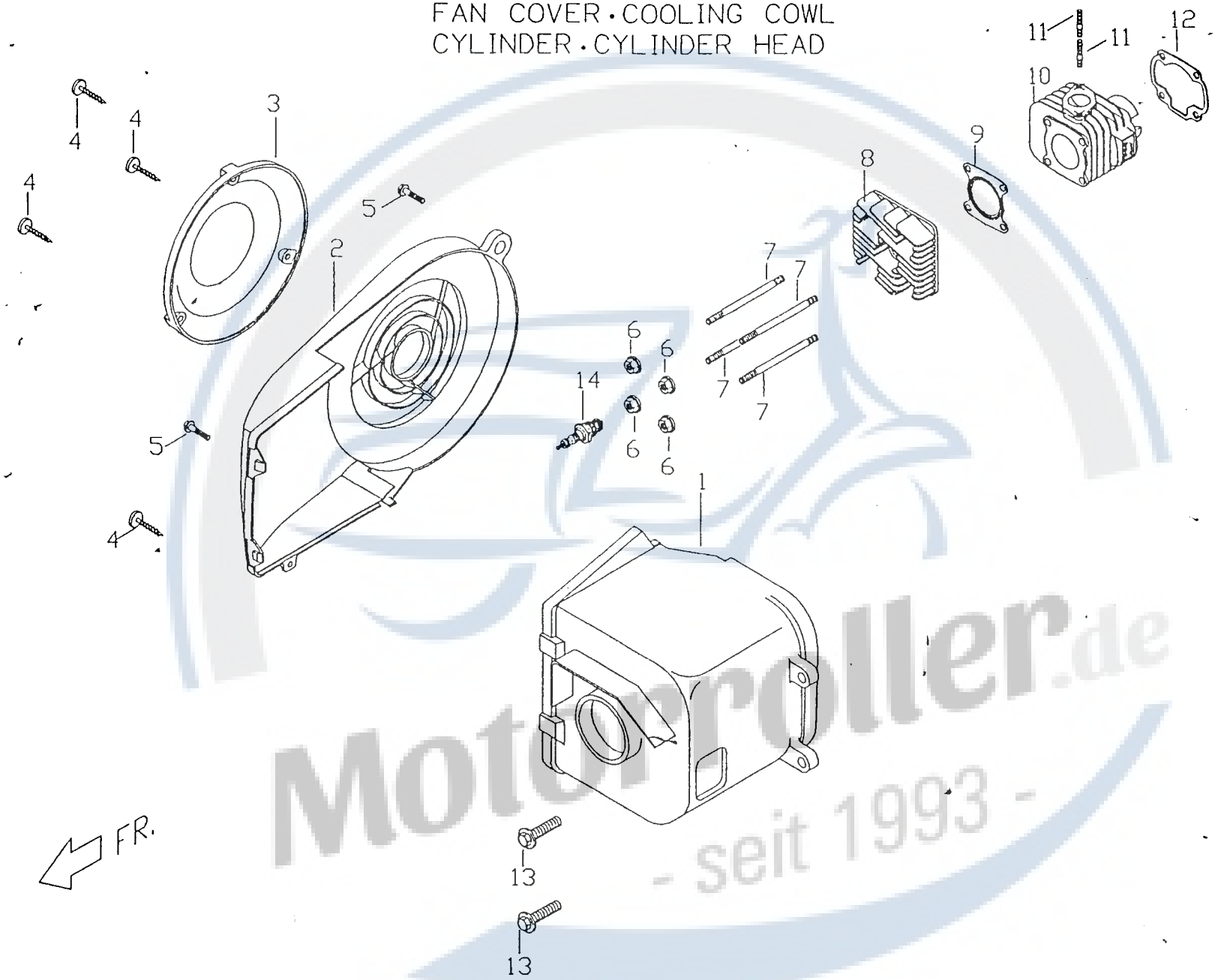

Motorroller.de - seit 1993 -

No. 項目	Part No. 零件號碼	Q'TY 數量	PART NAME 零件中文名稱	PART NAME 零件英文名稱	REMARK 備註
1	P1042100000	1	冷卻罩	COOLING COWL	
2	P1042000000	1	風扇罩	FAN COVER	
3	E1042200000	1	風扇罩蓋	FAN COVER	
4	90110401200	4	十字槽盤頭自攻螺釘	CR PAN HD TAPPING SCREW	
5	90180602000	2	六角凸緣螺栓	HEXAGON FLANGE BOLT	
6	92040700000	4	六角凸緣螺栓帽	HEXAGON FLANGE NUT	
7	P1061050000	4	雙頭螺栓	STUD BOLT	
8	P1065010000	1	汽缸蓋	CYLINDER HEAD	
9	P1065110000	1	汽缸蓋襯墊	GASKET, CYLINDER HEAD	
10	P1064010000	1	汽缸	CYLINDER	
11	90170602900	2	雙頭螺樁	STUD BOLT	
12	P1064110000	1	汽缸襯墊	CYLINDER GASKET	
13	90190601201	2	六角凸緣螺栓	HEXAGON FLANGE BOLT	
14	E1222000000	1	火星塞	IGNITION PLUG (BP 7HS)	
14	P1222000000	1	火星塞（香檳）	IGNITION PLUG (RL 82YC)	

Motorroller.de - seit 1993 -

E3 發電機 GENERATOR

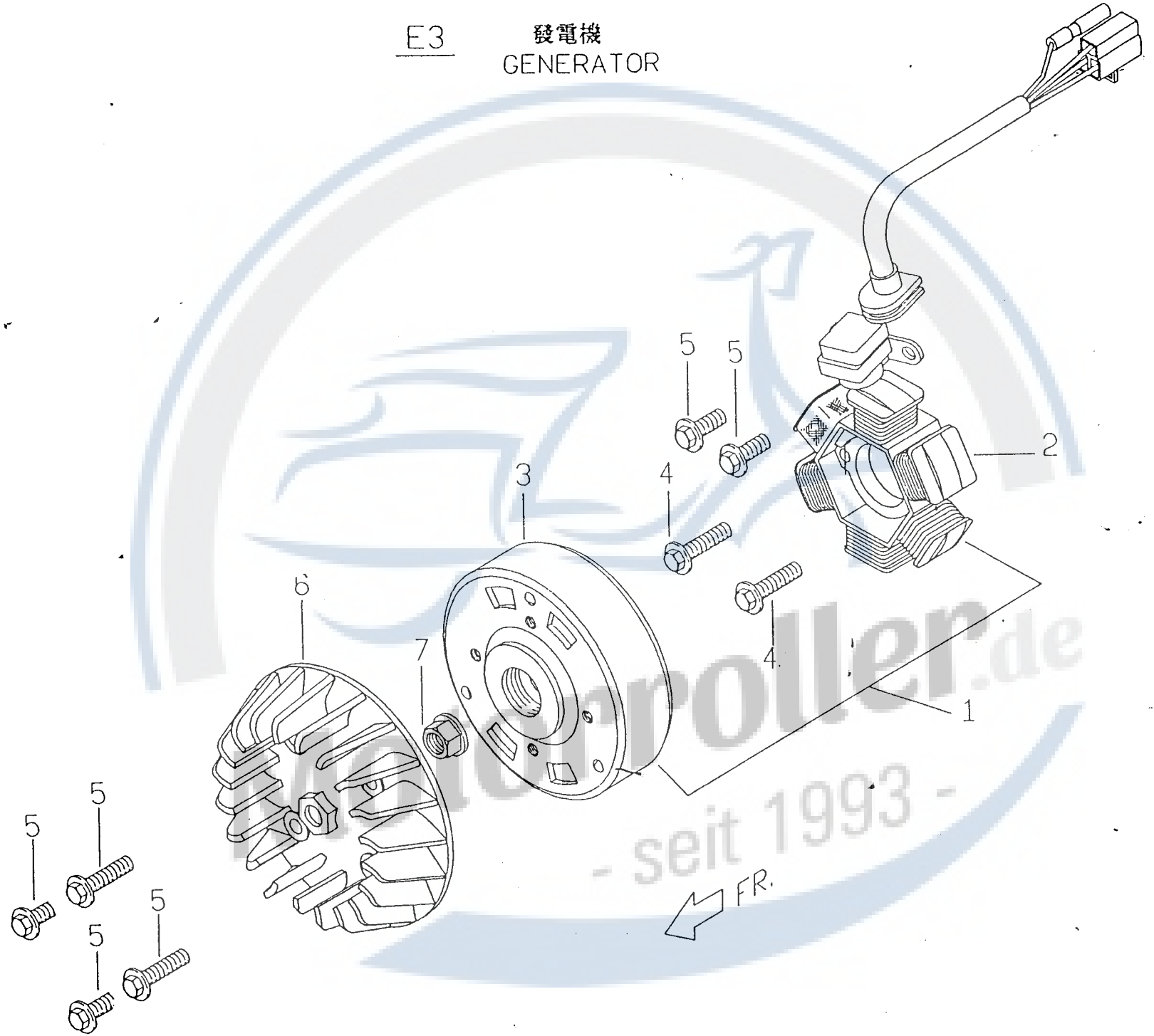

Mopedroller.de - seit 1993 -

No. 項目	Part No. 零件號碼	Q'TY 數量	PART NAME 零件中文名稱	PART NAME 零件英文名稱	REMARK 備註
1	P1221000000	1	交流磁電機總成	AC GENERATOR ASSY	
2	P1221020000	1	固定予組合	STATOR COMP	No.2,3 分開購買時
3	P1221010000	1	飛輪組合	FLYWHEEL COMP	請註明台全或士林
4	90180602000	2	六角凸緣螺栓	HEXAGON FLANGE BOLT	
5	90190601201	6	六角凸緣螺栓	HEXAGON FLANGE BOLT	
6	P1043000000	1	風扇	FAN	
7	92041000000	1	六角凸緣螺栓	HEXAGON FLANGE NUT	

Motorroller.de - seit 1993 -

E4 驅動皮帶輪

DRIVING FACE

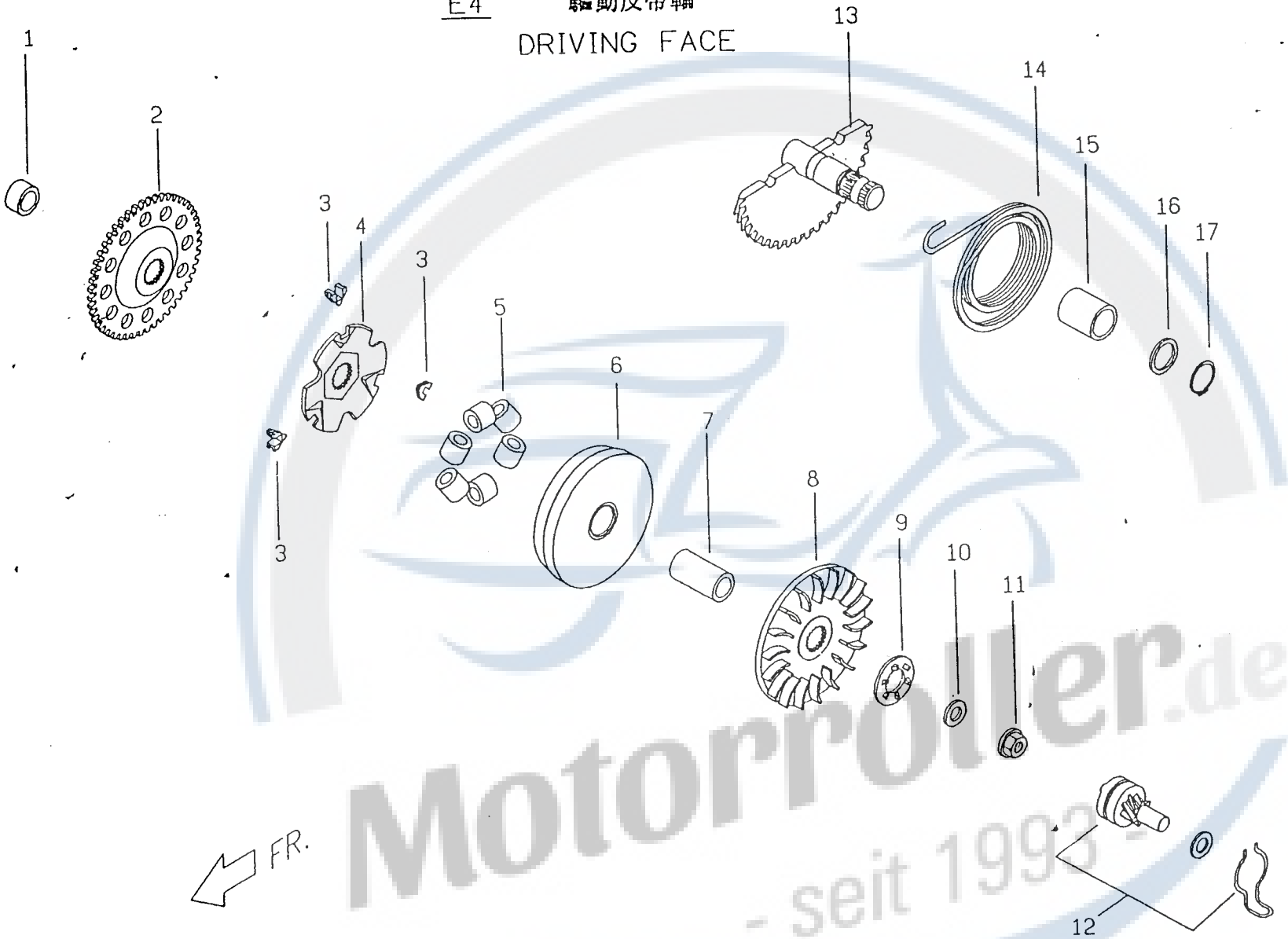

Motorroller.de - seit 1993 -

No. 項目	Part No. 零件號碼	Q'TY 數量	PART NAME 零件中文名稱	PART NAME 零件英文名稱	REMARK 備註
1	P1242210000	1	間隔套管	SPACER	
2	P1242200000	1	起動被動齒輪	DRIVEN GEAR, STARTER	
3	P1121320000	3	滑件	SLIDE PIECE	
4	P1121310000	1	斜坡板	RAMP PLATE	
5	P1121200000	6	配重滾子組合	WEIGHT ROLLER COMP	
6	P1121100000	1	活動驅動組合	DRIVING FACE COMP, MOVABLE	
7	P1121050000	1	活動驅動面輪轂	BOSS, MOVABLE DRIVE FACE	
7	P11210500001	1	活動驅動面輪轂（義大利限速用）	BOSS, MOVABLE DRIVE FACE	For Italy
7	P11210500002	1	活動驅動面輪轂（丹麥限速用）	BOSS, MOVABLE DRIVE FACE	For Denmark
8	P1121060000	1	驅動面	DRIVE FACE	
9	P1251030000	1	起動棘輪	RATCHET KICK STARTER	
10	92141000001	1	平墊圈	PLAIN WASHER	
11	92041000001	1	六角凸緣螺帽	HEXAGON FLANGE NUT	
12	E1251010000	1	脚踏起動被動齒輪組合	DRIVEN GEAR COMP, KICK STARTER	
13	E1251000000	1	脚踏被動齒輪彈簧組合	DRIVEN GEAR & SPRING COMP	
14	E1251020000	1	起動齒輪磨擦彈簧	SPRING, FRICTION STARTER GEAR	
15	E1251100000	1	脚踏起動心軸組合	SPINDLE COMP, KICK STARTER	
16	E2251110000	1	扭轉彈簧	TORSION SPRING	
17	E1251120000	1	襯套（踏桿）	BUSH	
18	92141400000	1	平墊圈	PLAIN WASHER	
19	92171400000	1	C 型扣環	RETAINING RING C TYPE	
20	92141000000	1	平墊圈	PLAIN WASHER	

Motorroller.de - SEIT 1993 -

E5 曲柄軸．活塞
CRANKSHAFT．PISTON

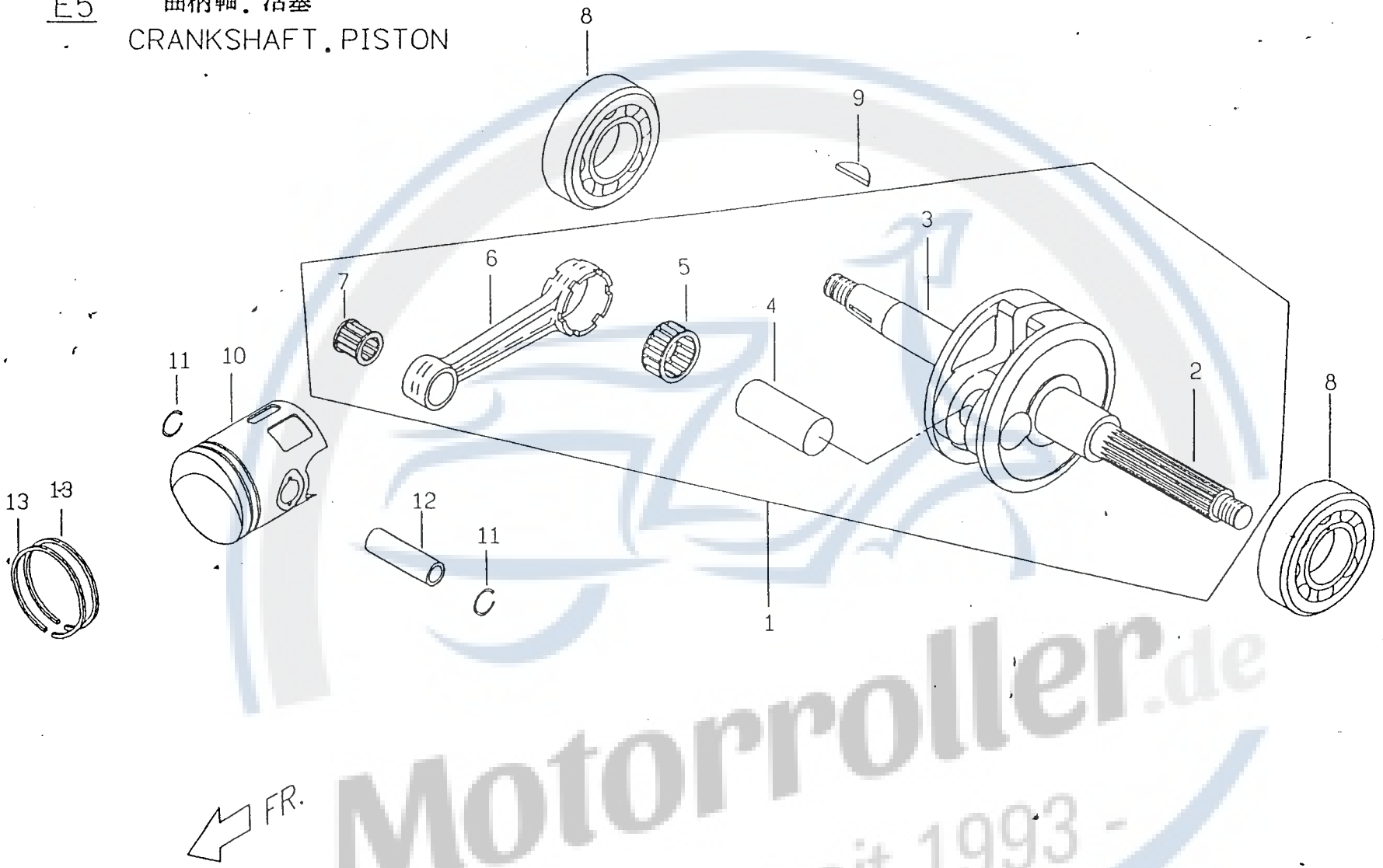

Motorroller.de
- seit 1993 -

No.	Part No.	Q'TY	PART NAME	PART NAME	REMARK
項目	零件號碼	數量	零件中文名稱	零件英文名稱	備註
1	P1066000000	1	曲柄軸組合	CRANKSHAFT COMP	
2	P1066010000	1	左曲柄軸	LH CRANKSHAFT	
3	P1066020000	1	右曲柄軸	RH CRANKSHAFT	
4	P1066030000	1	曲軸銷	CRANK PIN	
5	96591602200	1	籠式滾針軸承	BEARING CAGE	
6	P1066120000	1	連桿	CONNECTING ROD	
7	96601001400	1	籠式滾針軸承	BEARING CAGE	
8	E1062100000	2	滾珠軸承	BALL BEARING	
9	93530302400	1	半圓鍵	WOODRUFF KEY	
10	P1067010000	1	活塞	PISTON	
11	E1067150000	2	活塞銷夾	CLIP, PISTON PIN	
12	P1067110000	1	活塞銷	PISTON PIN	
13	E10673100001	2	活塞環	PISTON RING	

Motorroller.de - seit 1993 -

E6 被驅動面皮帶輪組合

BELT PULLEY COMP. DRIVEN FACE

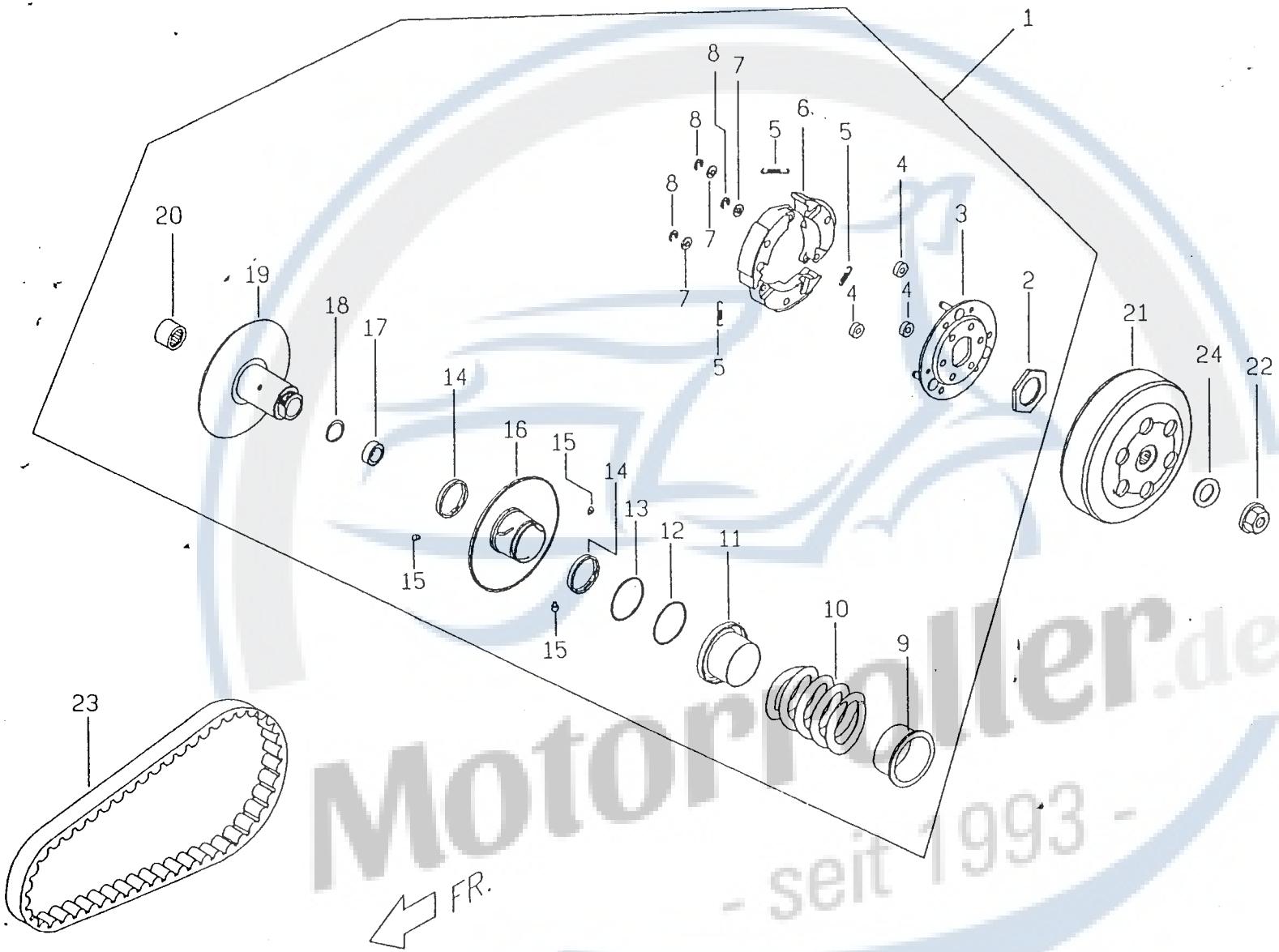

Motorroller.de - seit 1993 -

No.	Part No.	Q'TY	PART NAME	PART NAME	REMARK
項目	零件號碼	數量	零件中文名稱	零件英文名稱	備註
1	P1123700000	1	被驅動面皮帶輪組合	BELT PULLEY COMP. DRIVEN FACE	
2	P1123410000	1	特殊螺帽	NUT	
3	P1123300000	1	驅動板本體組合	BODY COMP, DRIVE PLATE	
4	P1123420000	3	離合器阻尼橡膠	DAMPER RUBBER, CLUTCH	
5	P1123430000	3	離合器彈簧	SPRING, CLUTCH	
6	P1123440000	3	離合器比重組	WEIGHT SET, CLUTCH	
7	92140600008	3	平墊圈	PLAIN WASHER	
8	92180500000	3	E 型扣環	RETAINING RING E TYPE	
9	P1123330000	1	彈簧套筒	COLLAR, SPRING	
10	P1123520000	1	被驅動面彈簧	SPRING, DRIVEN FACE	
11	P1123530000	1	密封套筒	SEALED SOCKET	
12	95513600000	1	O 形環	O RING	
13	95514000001	1	O 形環	O RING	
14	95593439300	2	G 型油封	OIL SEAL G TYPE	
15	P1123240000	3	導滾銷	PIN, GUIDE ROLLER	
16	P1123210000	1	活動被驅動面本體組	BODY COMP, MOVABLE DRIVEN FACE	
17	96520690100	1	單封深槽滾珠軸承	DEEP GROOVE BALL BEAR ONE SEAL	
18	92162400000	1	C 型扣環	RETAINING RING C TYPE	
19	P1123110000	1	被驅動面本體組合	BODY COMP, DRIVEN FACE	
20	E1123140000	1	滾針軸承	NEEDLE BEARING	
21	P1123510000	1	離合器外套組合	OUTER BODY COMP, CLUTCH	
22	92041000000	1	六角凸緣螺帽	HEXAGON FLANGE NUT	
23	P1122000000	1	皮帶	BELT	

Motorroller de - Seit 1993 -

E7 左邊蓋

LH SIDE COVER

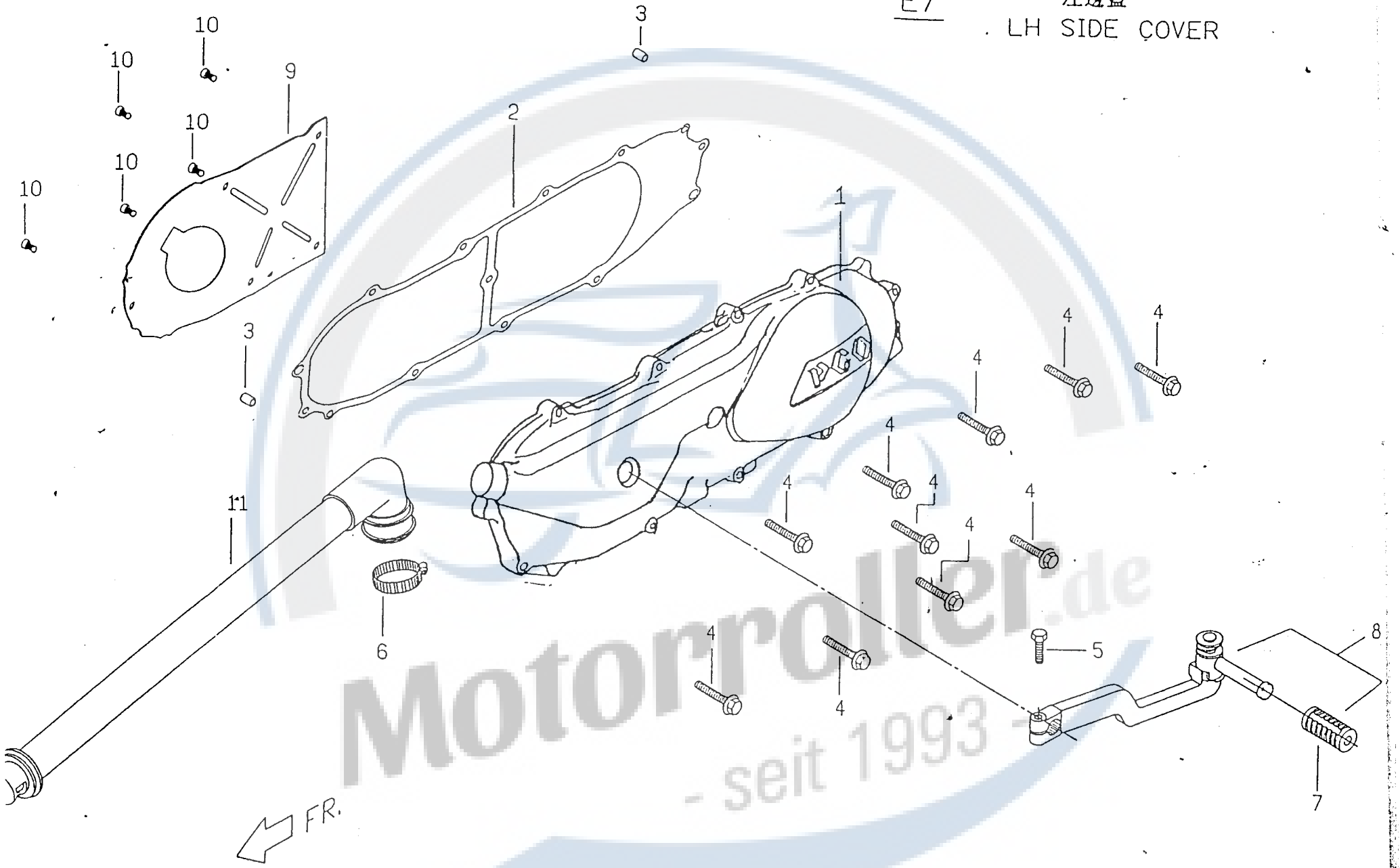

Motorroller.de - seit 1993 -

No.	Part No.	Q'TY	PART NAME	PART NAME	REMARK
項目	零件號碼	數量	零件中文名稱	零件英文名稱	備註
1	P10630107201	1	左邊蓋	LH SIDE COVER	
2	P10630200001	1	左邊蓋襯墊	GASKET, LH SIDE COVER	
3	93541001401	2	定位銷	LOCK PIN	
4	90190603502	10	六角凸緣螺栓	HEXAGON FLANGE BOLT	
5	90020602202	1	起動踏桿固定螺栓	FASTENING BOLT, KICK STARTER	
6	E1706280000	1	管束	HOSE CLAMP	
7	E1251240000	1	起動板膠套	RUBBER PAD, KICK STARTER	
8	P1251200000	1	起動踏桿組合	ARM COMP, KICK STARTER	
9	P1063060000	1	隔板	PARTITION PLATE	
10	90050500900	5	十字圓頭機器螺釘	CR ROUND HD MACHINE SCREW	
11	P1063030000	1	通風膠管	BREATHER PIPE	

Motorroller.de - seit 1993 -

E8 傳動系
TRANSMISSION

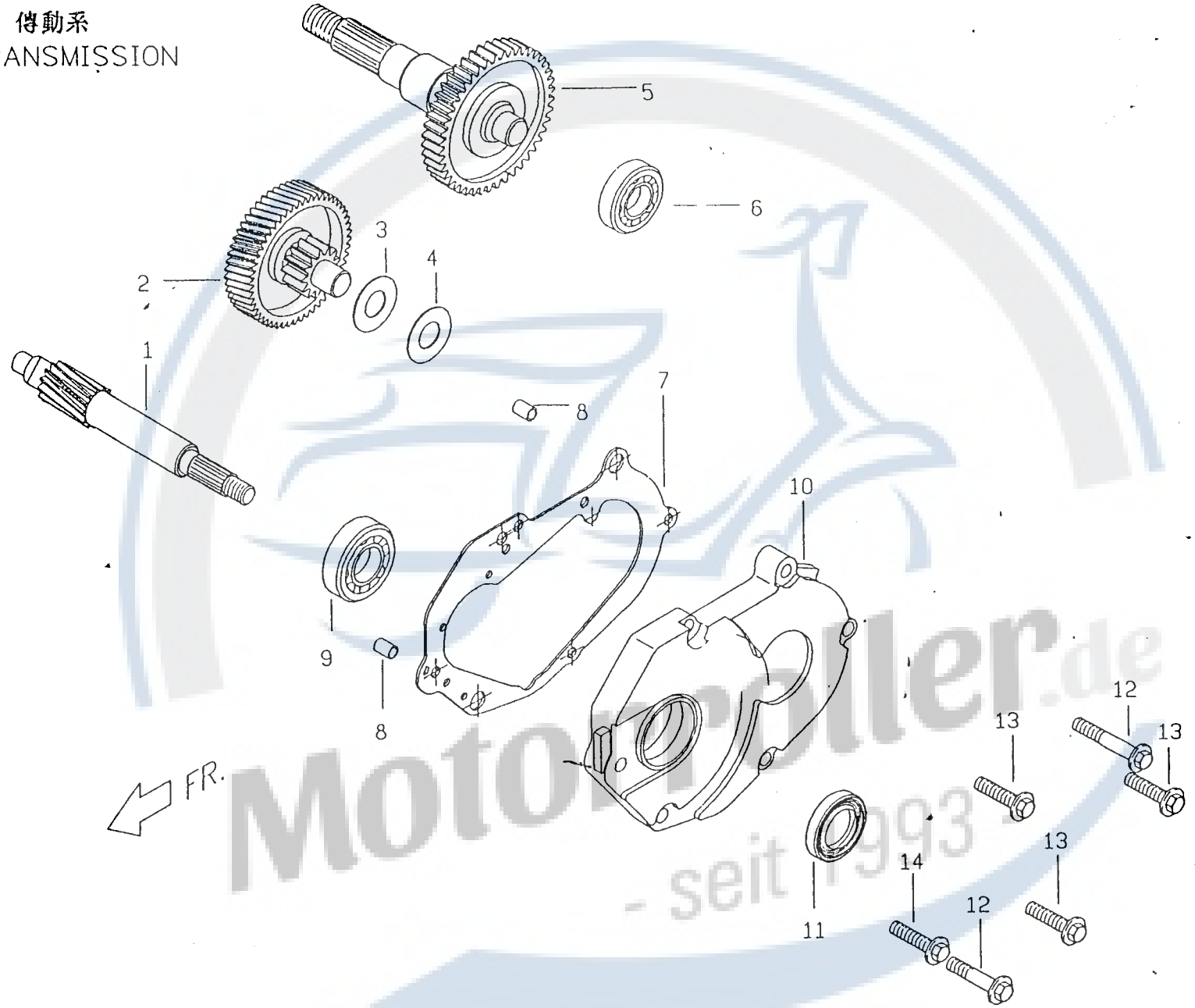

No. 項目
1
2
3
4
5
6

Motorroller.de - seit 1993

No.	Part No.	Q'TY	PART NAME	PART NAME	REMARK
項目	零件號碼	數量	零件中文名稱	零件英文名稱	備註
1	P1141100000	1	驅動軸	DRIVE SHAFT	
2	P1141200000	1	惰齒輪組合	IKLE GEAR COMP	
3	P1141230000	1	盤形彈簧墊圈	DISC SPRING WASHER	
4	92141400003	1	平墊圈	PLAIN WASHER	
5	P1141302000	1	最終齒輪組合	FINAL GEAR COMP	
6	96510620200	1	滾珠軸承	BALL BEARING	
7	P1141020000	1	傳動箱蓋襯墊	TRANSMISSION COVER GASKET	
8	93541001401	2	定位銷	LOCK PIN	
9	96510620300	1	滾珠軸承	BALL BEARING	
10	P1141010000	1	傳動箱蓋	TRANSMISSION COVER	
11	95571735700	1	TC 型油封	OIL SEAL TC TYPE	
12	90190603500	2	六角凸緣螺栓	HEXAGON FLANGE BOLT	
13	90180602500	3	六角凸緣螺栓	HEXAGON FLANGE BOLT	
14	90180602000	1	六角凸緣螺栓	HEXAGON FLANGE BOLT	

Motorroller.de - seit 1993 -

E9-1 化油器
CARBURETOR

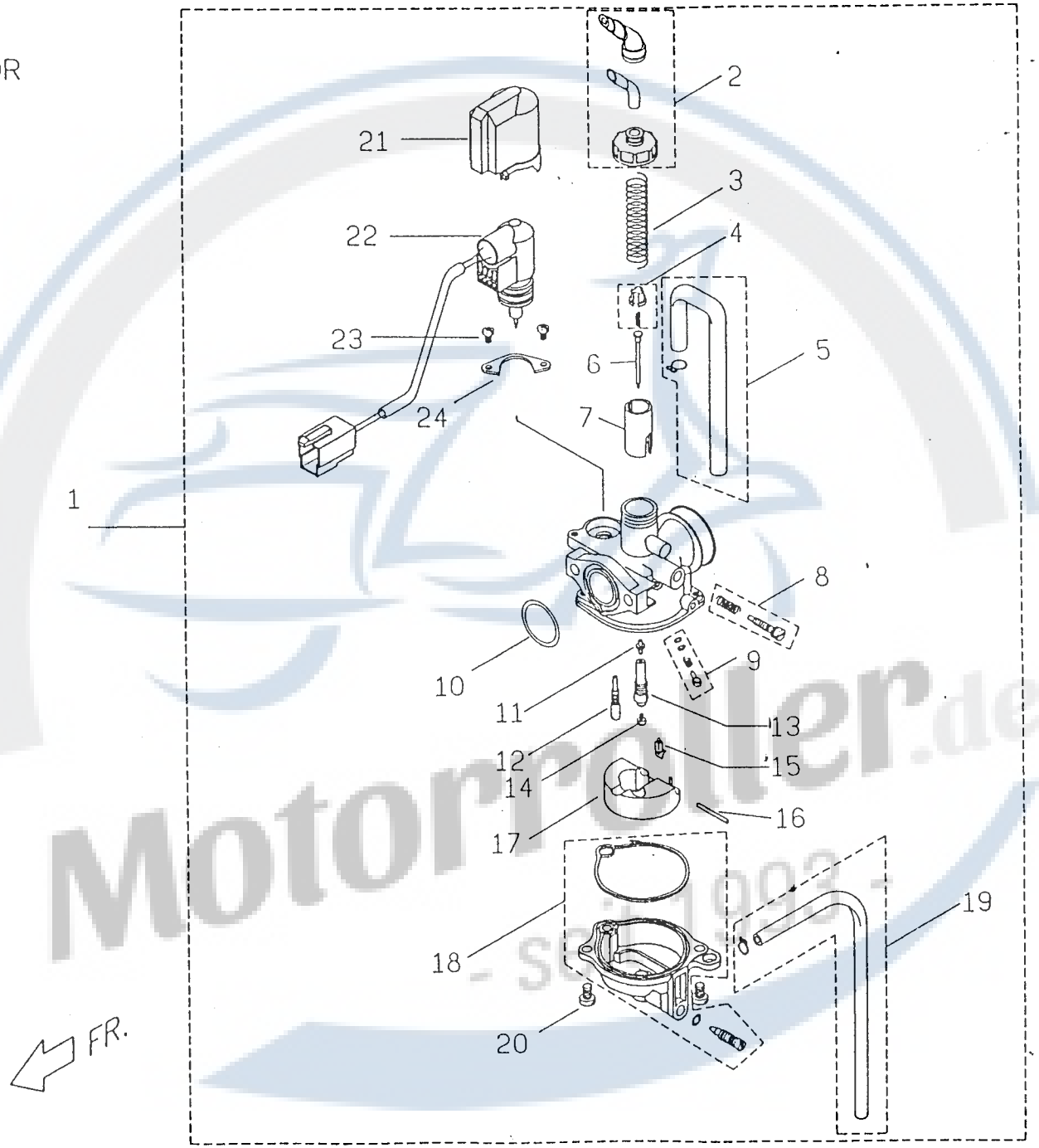

Motorroller.de - seit 1993 -

No.	Part No.	Q'TY	PART NAME	PART NAME	REMARK
項目	零件號碼	數量	零件中文名稱	零件英文名稱	備註
1	P11510010001	1	化油器總成	CARBURETOR ASSY	外銷用 (φ 12)
1	P11510000003	1	化油器總成	CARBURETOR ASSY (PB017)	FOR GERMANY
2	D19KT-014-0100	1	上蓋	TOP SET	
3	D19KT-004-0200	1	壓縮彈簧	SPG, COMP	
4	D19KT-001-0300	1	固定板	PLATE, SET	
5	D19KT-005-2100	1	橡膠管	TUBE SET	
6	D19KT-026-0400	1	油針	JET NEEDLE	
7	D19KT-015-0500	1	節流閥	THROTTLE VALVE	
8	D19KT-009-1600	1	螺絲組	SCREW SET	
9	D19KT-007-1400	1	螺絲組	SCREW SET (A.S)	
10	D19KT-003-1500	1	O 形環	O-RING	
11	D19KT-004-0600	1	油針噴嘴	NEEDLE JET	
12	D19KT-004-1100	1	低速噴嘴	SLOW JET	
13	D19KT-008-0900	1	油針噴嘴套管	HOLDER, NEEDLE JET	
14	D19KT-003-1000	1	主噴嘴	JET, MAIN	
15	D19KT-003-0700	1	浮動閥組	FLOAT VALVE SET	
16	D19KT-001-0800	1	浮筒銷	PIN, ARM	
17	D19KT-006-1200	1	浮筒組	FLOAT SET	
18	D19KT-003-1300	1	油室組	FLOAT CHAMBER SET	
19	D19KT-027-2100	1	橡膠管組	TUBE SET	
20	D19KT-006-1900	2	墊片螺絲	SCREW, WASHER	
21	D19KT-002-2000	1	保溫蓋	CAP HOLDER	
22	D19KT-015-1700	1	自動旁通起動組	AUTO BYSTARTER SET	
23	D19KT-005-1900	2	墊片螺絲	SCREW, WASHER	
24	D19KT-001-1800	1	固定片	PLATE SET	

Motorroller.de - seit 1993 -

E9-2 化油器
CARBURETOR

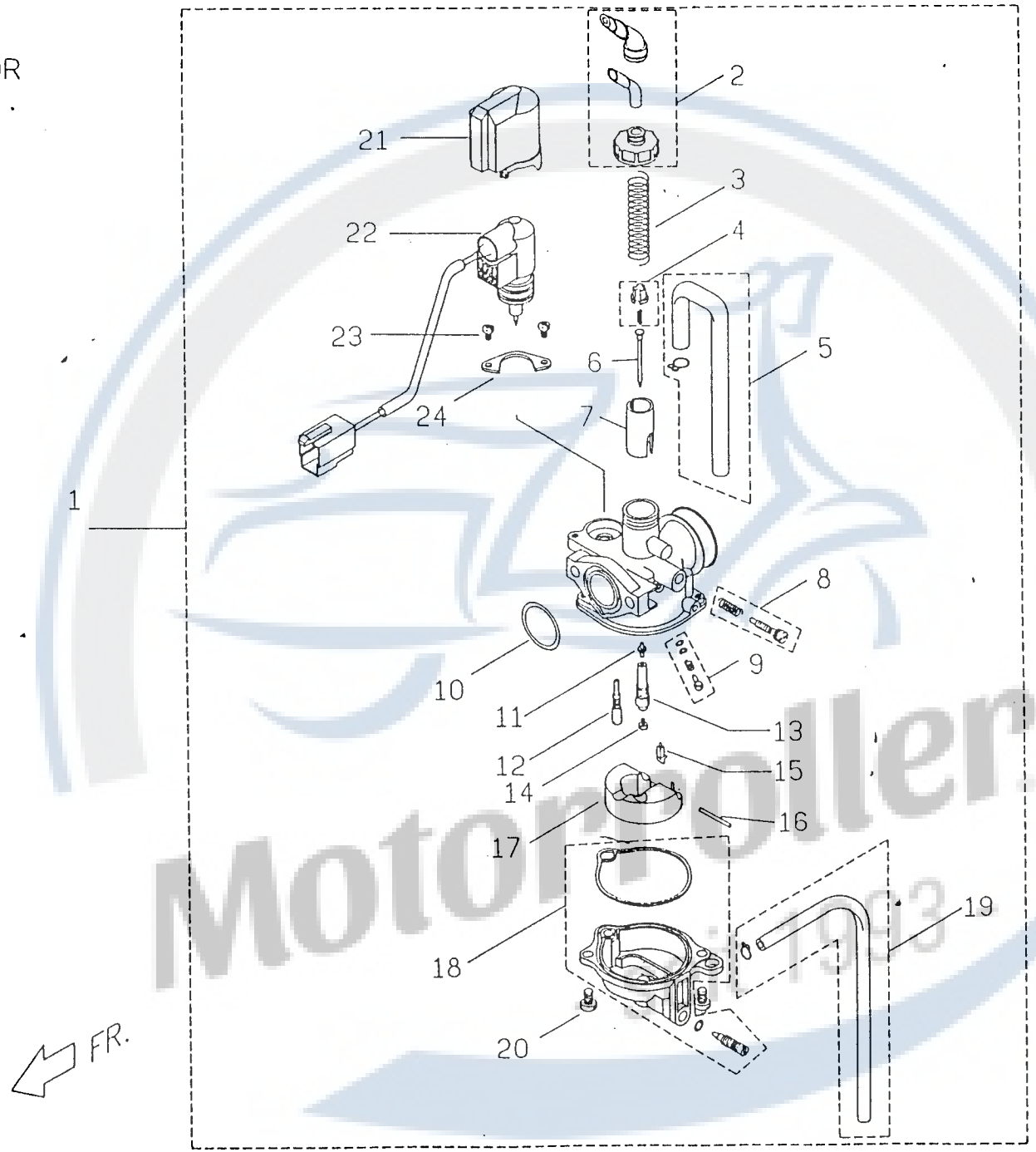

Motorroller.de

No. 項目	Part No. 零件號碼	Q'TY 數量	PART NAME 零件中文名稱	PART NAME 零件英文名稱	REMARK 備註
1	P11510010002	1	化油器總成	CARBURETOR ASSY	一般外銷用(φ14)
2	D19KT-014-0100	1	上蓋	TOP SET	
3	D19KT-004-0200	1	壓縮彈簧	SPG, COMP	
4	D19KT-001-0300	1	固定板	PLATE, SET	
5	D19KT-026-2100	1	橡膠管	TUBE SET	
6	D19KT-013-0400	1	油針	JET NEEDLE	
7	D19KT-015-0500	1	節流閥	THROTTLE VALVE	
8	D19KT-009-1600	1	螺絲組	SCREW SET	
9	D19KT-007-1400	1	螺絲組	SCREW SET (A.S)	
10	D19KT-003-1500	1	O形環	O-RING	
11	D19KT-014-0600	1	油針噴嘴	NEEDLE JET	
12	D19KT-006-1100	1	低速噴嘴	SLOW JET	
13	D19KT-008-0900	1	油針噴嘴套管	HOLDER, NEEDLE JET	
14	D19KT-013-1000	1	主噴嘴	JET, MAIN	
15	D19KT-003-0700	1	浮動閥組	FLOAT VALVE SET	
16	D19KT-001-0800	1	浮筒銷	PIN, ARM	
17	D19KT-006-1200	1	浮筒組	FLOAT SET	
18	D19KT-003-1300	1	油室組	FLOAT CHAMBER SET	
19	D19KT-027-2100	1	橡膠管組	TUBE SET	
20	D19KT-006-1900	2	墊片螺絲	SCREW, WASHER	
21	D19KT-002-2000	1	保溫蓋	CAP HOLDER	
22	D19KT-015-1700	1	自動旁通起動組	AUTO BYSTARTER SET	
23	D19KT-005-1900	2	墊片螺絲	SCREW, WASHER	
24	D19KT-001-1800	1	固定片	PLATE SET	

Motorroller.de - seit 1993 -

E10 空氣濾清器
AIR CLEANER

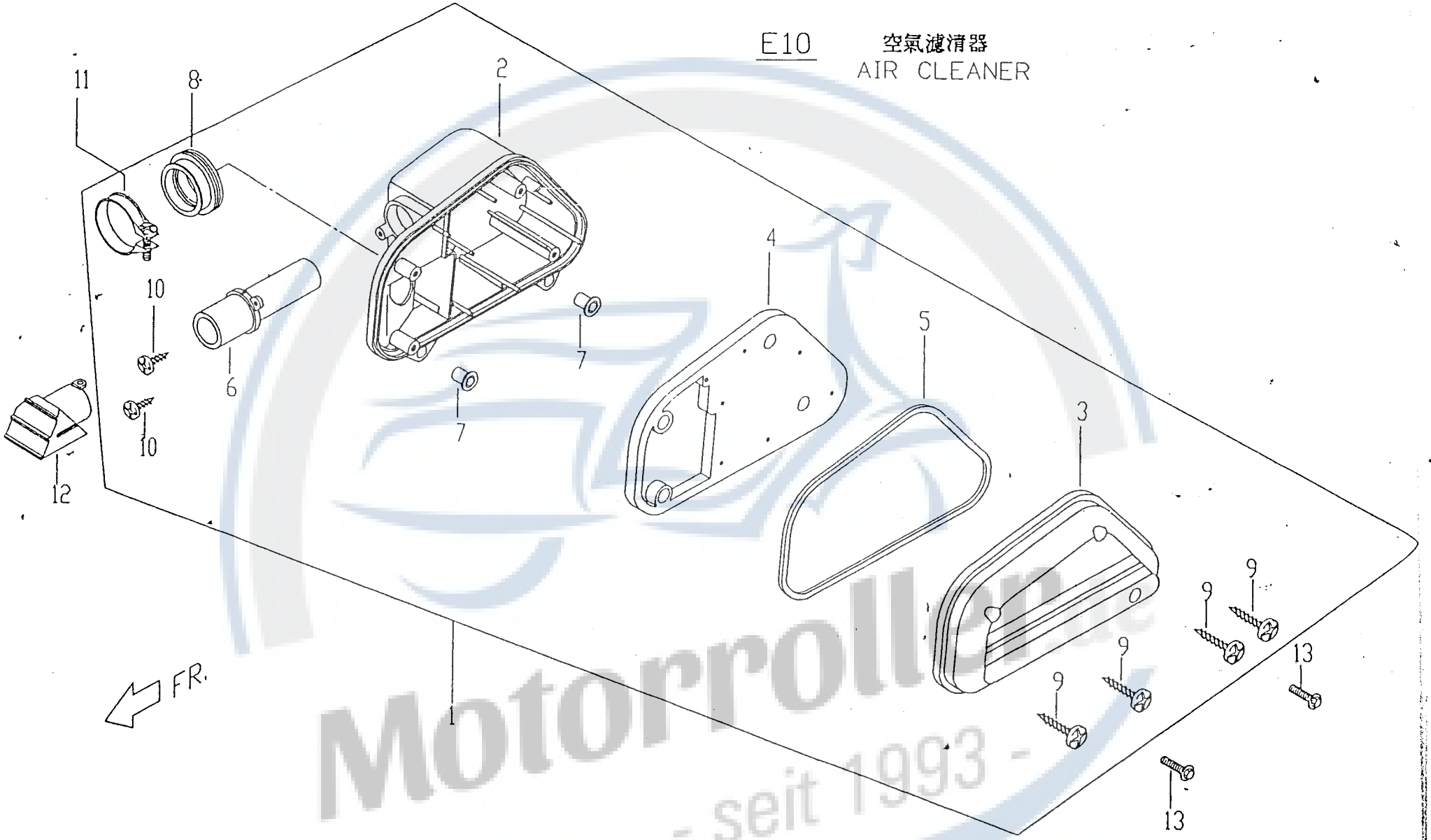

Motorrollerei
- seit 1993 -

No. 項目	Part No. 零件號碼	Q'TY 數量	PART NAME 零件中文名稱	PART NAME 零件英文名稱	REMARK 備註
1	P1262000000	1	空氣濾清器組合	AIR CLEANER COMP	配合化油器 φ 14 使用
1	P12620000001	1	空氣濾清器組合	AIR CLEANER COMP	配合化油器 φ 12 使用
2	P1262010000	1	空氣濾清器本體	BODY, AIR CLEANER	
3	P1262020000	1	空氣濾清器蓋	COVER, AIR CLEANER	
4	P1262030000	1	空氣過濾棉	SPONGE, AIR CLEANER	
5	P1262040000	1	空氣濾清器襯墊	PACKING, AIR CLEANER	
6	P1262050000	1	空氣管	AIR HOSE	配合化油器 φ 14 使用
6	P12620500001	1	空氣管	AIR HOSE	配合化油器 φ 12 使用
7	E9262060000	2	襯套	BUSH	
8	P1262080000	1	空氣濾清器連接管	CONNECTING PIPE, AIR CLEANER	
9	90110502500	4	十字槽扁圓頭自攻螺絲	SCREW, CR ROUND HD	
10	90110401200	2	十字槽扁圓頭自攻螺絲	SCREW, CR ROUND HD	
11	P1262110000	1	管束	CLAMLP	
12	P1262120000	1	進氣蓋	INTAKE COVER	
13	90180602500	2	六角凸緣螺栓	HEXAGON FLANGE BOLT	

Motorroller.de - seit 1993 -

E11 消音器 MUFFLER

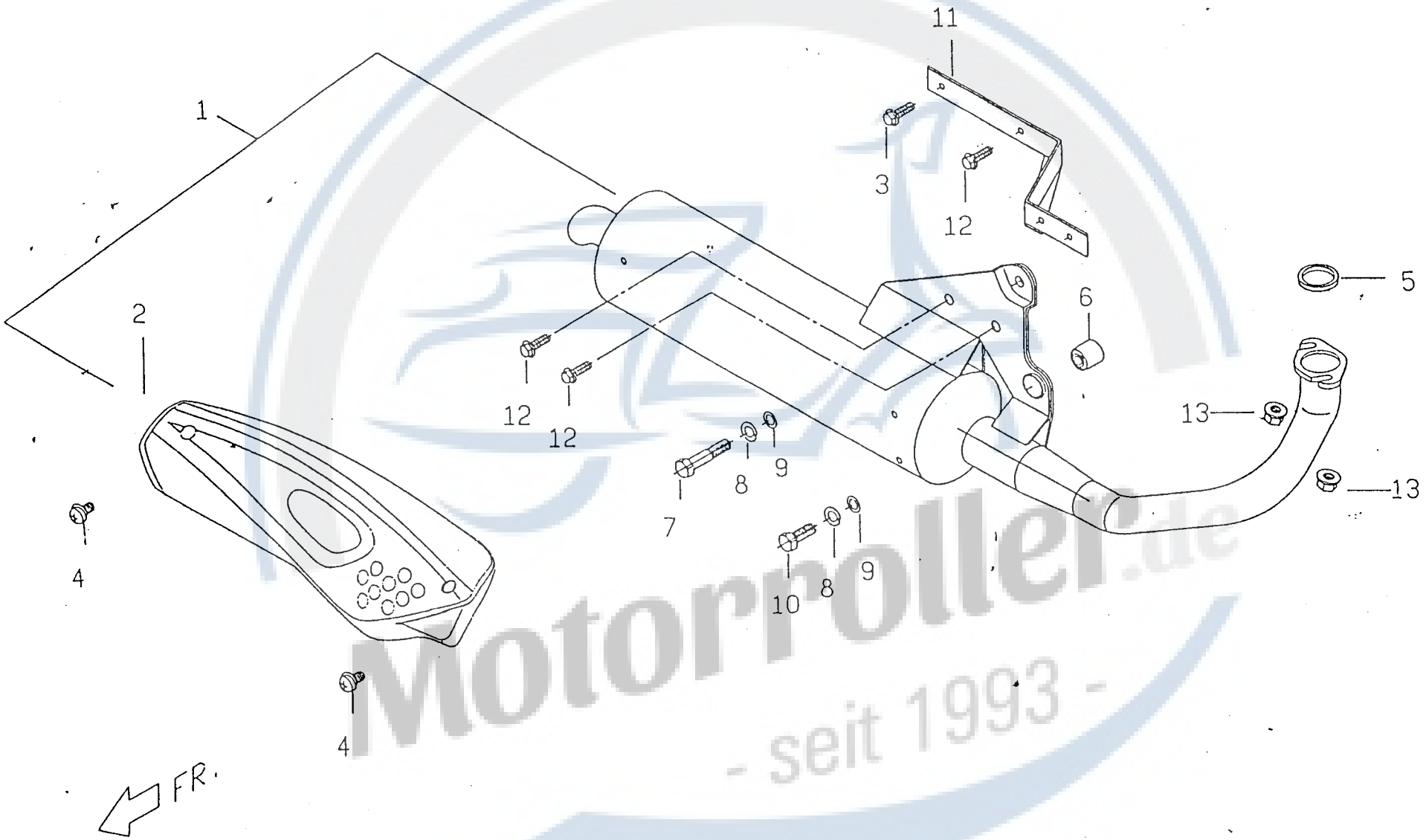

N 項

Motorroller.de - seit 1993 -

No. 項目	Part No. 零件號碼	Q'TY 數量	PART NAME 零件中文名稱	PART NAME 零件英文名稱	REMARK 備註
1	P22810000001	1	消音器總成（一般外銷）	MUFFLER ASSY	Free Speed
1	P22810000002	1	消音器總成（比、法）	MUFFLER ASSY	For France
1	P22810000003	1	消音器總成（德）	MUFFLER ASSY	For Germany
1	P22810000004	1	消音器總成（奧）	MUFFLER ASSY	For Austria
1	P12810000005	1	消音器總成（瑞）	MUFFLER ASSY	For Swiss
2	P2281010000	1	隔熱板	HEAT PROTECTOR	
3	90190602000	1	六角凸緣螺栓	HEXAGON FLANGE BOLT	
4	90040500801	3	十字槽盤頭機器螺釘帶墊圈	CR PAN HEAD MACHINE	
5	E9281020000	1	排氣管墊片	GASKET, MUFFLER	
6	92141200002	1	平墊圈（限速專用）	PLAIN WASHER	Speed Limit
7	E1062020000	1	防震襯套	DAMPER BUSH	
8	90020802500	1	六角螺栓	HEXAGON BOLT	
9	92110800000	2	彈簧墊圈	SPRING WASHER	
10	92140800000	2	平墊圈	PLAIN WASHER	
11	90020803800	1	六角螺栓	HEXAGON BOLT	
12	P1634021000	1	後土除托架	SUPPORT REAR FENDER	
13	90190601200	3	六角凸緣螺栓	HEXAGON FLANGE BOLT	
14	92040600000	2	六角凸緣螺栓	HEXAGON FLANGE NUT	

Motorroller.de - seit 1993 -

E12 後輪
REAR WHEEL

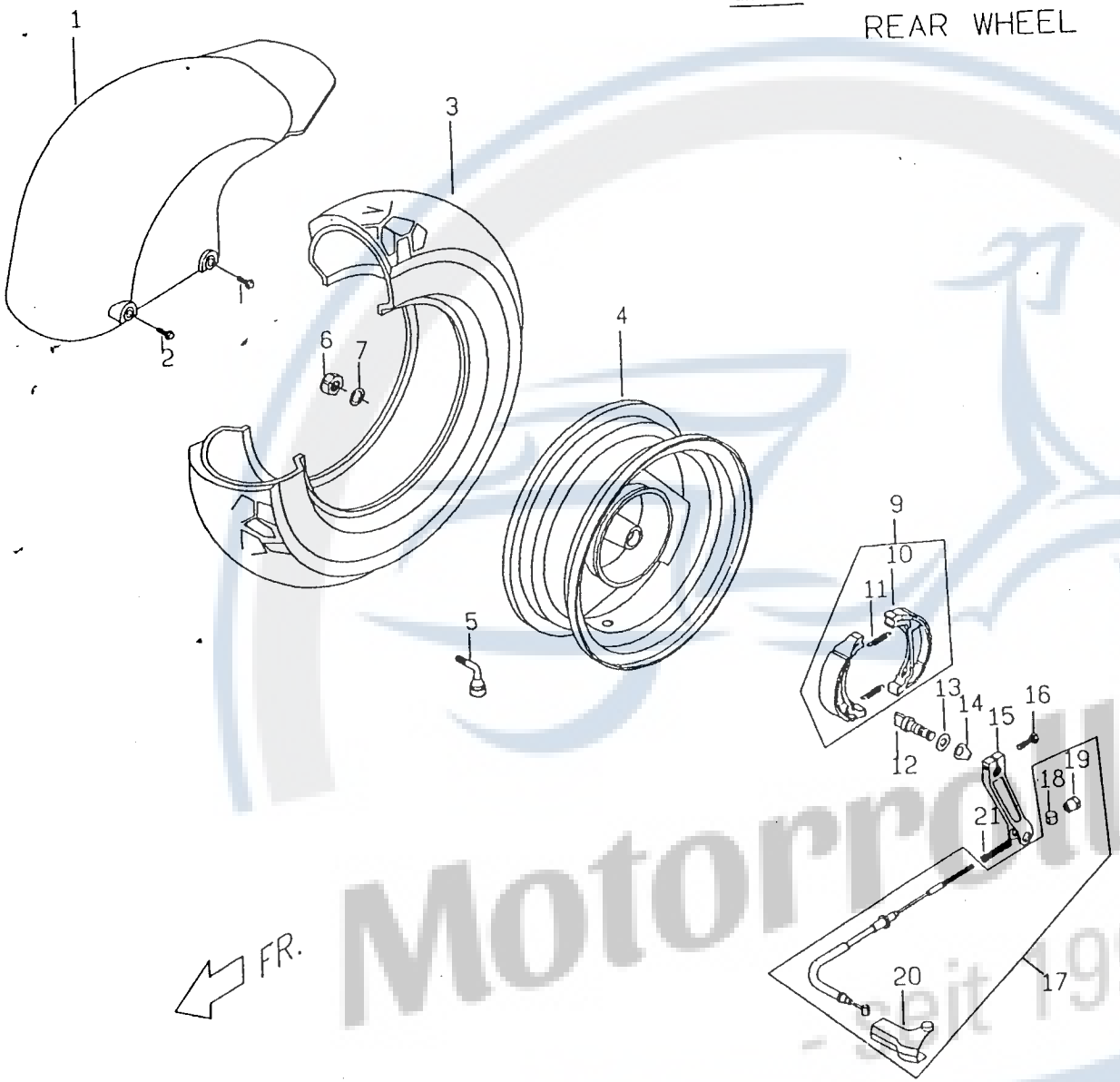

No
項

Motorroller.de
- seit 1993 -

No.	Part No.	Q'TY	PART NAME	PART NAME	REMARK
項目	零件號碼	數量	零件中文名稱	零件英文名稱	備註
1	P1634000600	1	後土除(黑色) all black	REAR FENDER	
2	90180602000	1	六角凸緣螺栓	HEXAGON FLANGE BOLT	
3	P9407320000	1	輪胎	TYRE	
4	P9407100720	1	後輪圈組合	RR WHEEL COMP	
5	P140B3300001	1	氣門嘴	VALVE	
6	92011600000	1	U 型螺帽	U TYPE NUT	
7	92141700001	1	平墊圈	PLAIN WASHER	
9	E1407401000	1	煞車蹄片總成	BRAKE SHOE ASSY	
9	E14074010001	1	煞車蹄片總成(非石棉)	BRAKE SHOE ASSY	NON-ASBESTOS
10	E1407421000	2	煞車蹄片組合	BRAKE SHOE COMP	
11	E1407410000	2	煞車蹄片彈簧	SPRING,BRAKE SHOE	
12	E1407440000	1	後煞車凸輪	CAM, RR BRAKE	
13	E1407460000	1	AEPE 墊片	AEPE WASHER	
14	E1407450000	1	後煞車指示器	INDICATOR, RR BRAKE	
15	P1407471000	1	後煞車臂	ARM, RR BRAKE COMP	
16	90020602202	1	六角凸緣螺栓	HEXAGON BOLT	
17	P1544401000	1	後煞車導線總成	CABLE ASSY. RR BRAKE	
18	E1544440000	1	銷	PIN	
19	E1544410000	1	導線調整螺帽	ADJUST NUT, CABLE	
20	P1543390000	1	護套	PROTECTNG COVER	
21	E1544420000	1	後煞車回覆彈簧	SPRING, RR BRAKE ARM	

Motorroller.de - seit 1993 -

E13 腳架
STAND

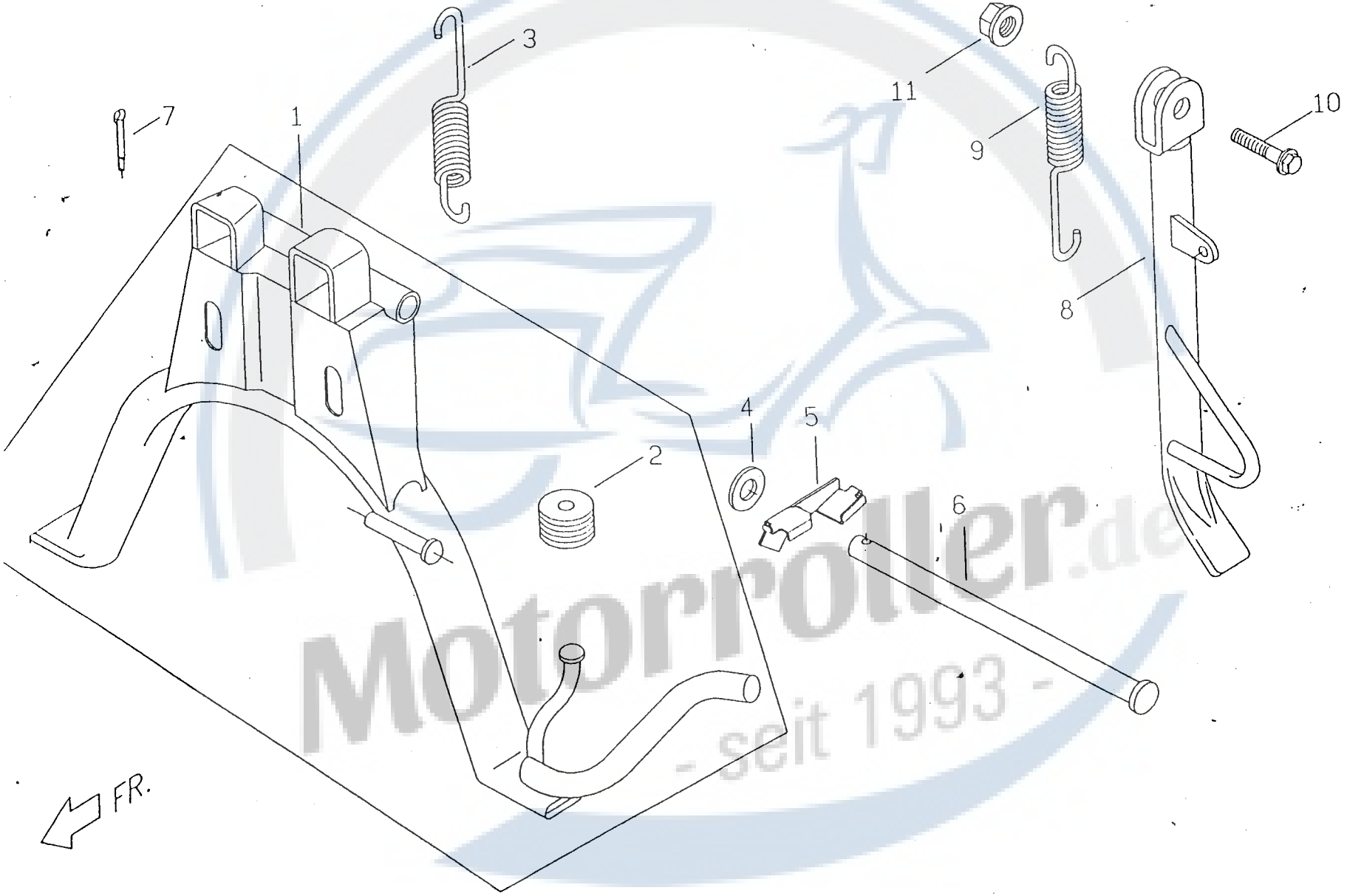

Motorroller.de
- seit 1993 -

No. 項目	Part No. 零件號碼	Q'TY 數量	PART NAME 零件中文名稱	PART NAME 零件英文名稱	REMARK 備註
1	P1461003000	1	中脚柱組合	CENTER STAND ASSY	
2	P146A010000	1	中脚柱緩衝橡膠	RUBBER DAMPING, CENTER STAND	
3	P1461120000	1	中脚柱彈簧	SPRING, CENTER STAND	
4	P1701070000	1	橡膠墊圈	RUBBER WASHER	
5	P1407481000	1	後煞車導線固定板	RR BRAKE FIXING PLATE	
6	E1461110000	1	中脚柱固定銷	CRT STD FIXING PIN	
7	93520402000	1	開口銷	SPILT PIN	
8	P1462000000	1	側脚柱總成	SIDE SAND COMP	
9	E1461120000	1	彈簧	SPRING	
10	90191002800	1	六角凸緣螺栓	HEXAGON FLANGE BOLT	
11	92061000000	1	U 型螺帽	U TYPE NUT	

Motorroller.de - seit 1993 -

F1 頭　燈
HEAD LIGHT

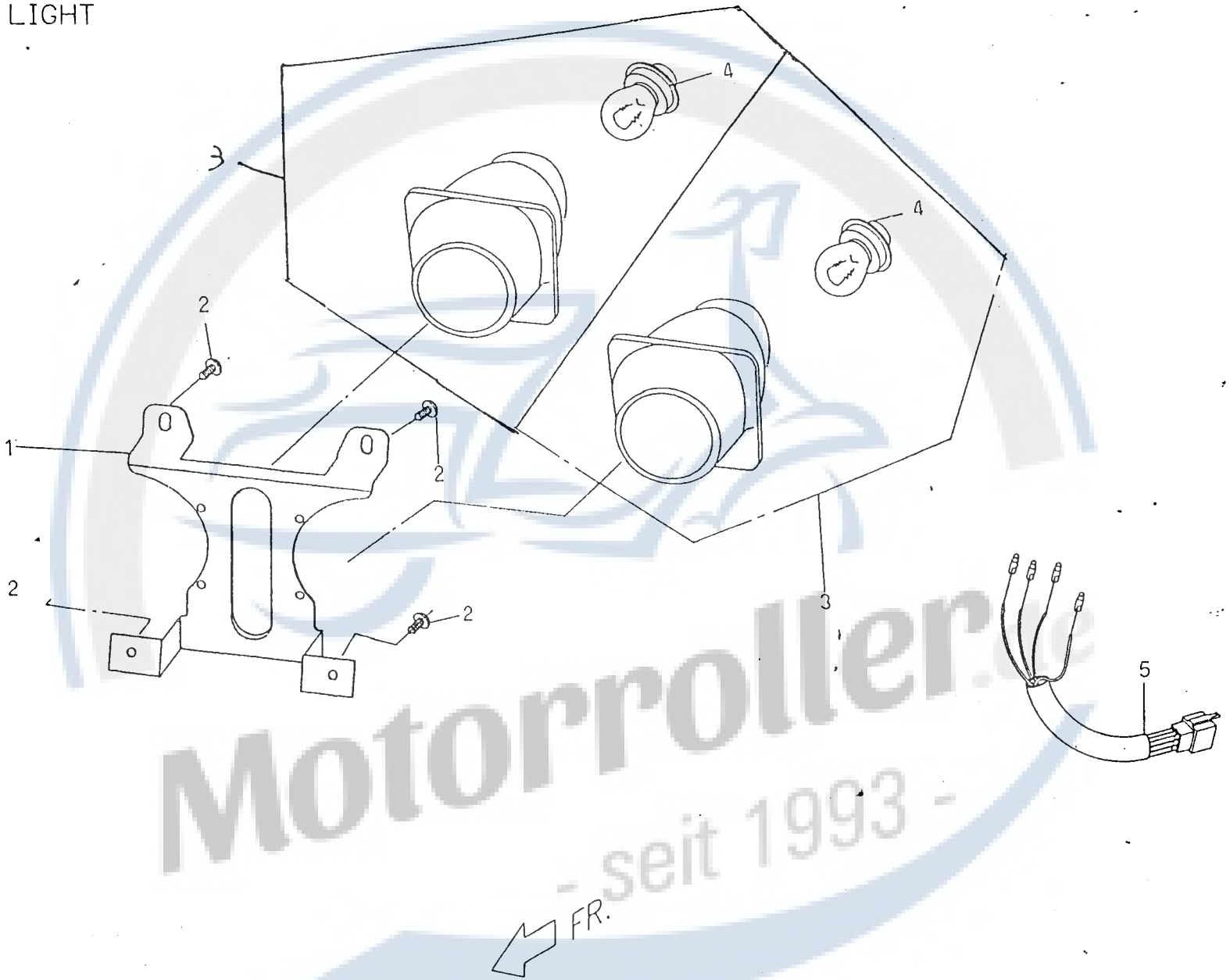

Motorroller.de
- seit 1993 -

No. 項目	Part No. 零件號碼	Q'TY 數量	PART NAME 零件中文名稱	PART NAME 零件英文名稱	REMARK 備註
1	P1665010000	1	前燈固定板	FORNT LIGHT PLATE	
2	90130501400	4	十字槽圓頭自攻螺釘	CR RECESS PAN HD TAPPING	
3	P1665000000	2	前大燈（投射燈）	HEAD LIGHT	
4	P166E090000	2	燈泡	BULB	
5	P15816400001	1	前燈延接線	CONNECTING WIRE, FRT LIGHT	

Motorroller.de - seit 1993 -

F2 碼 錶
SPEEDOMETER

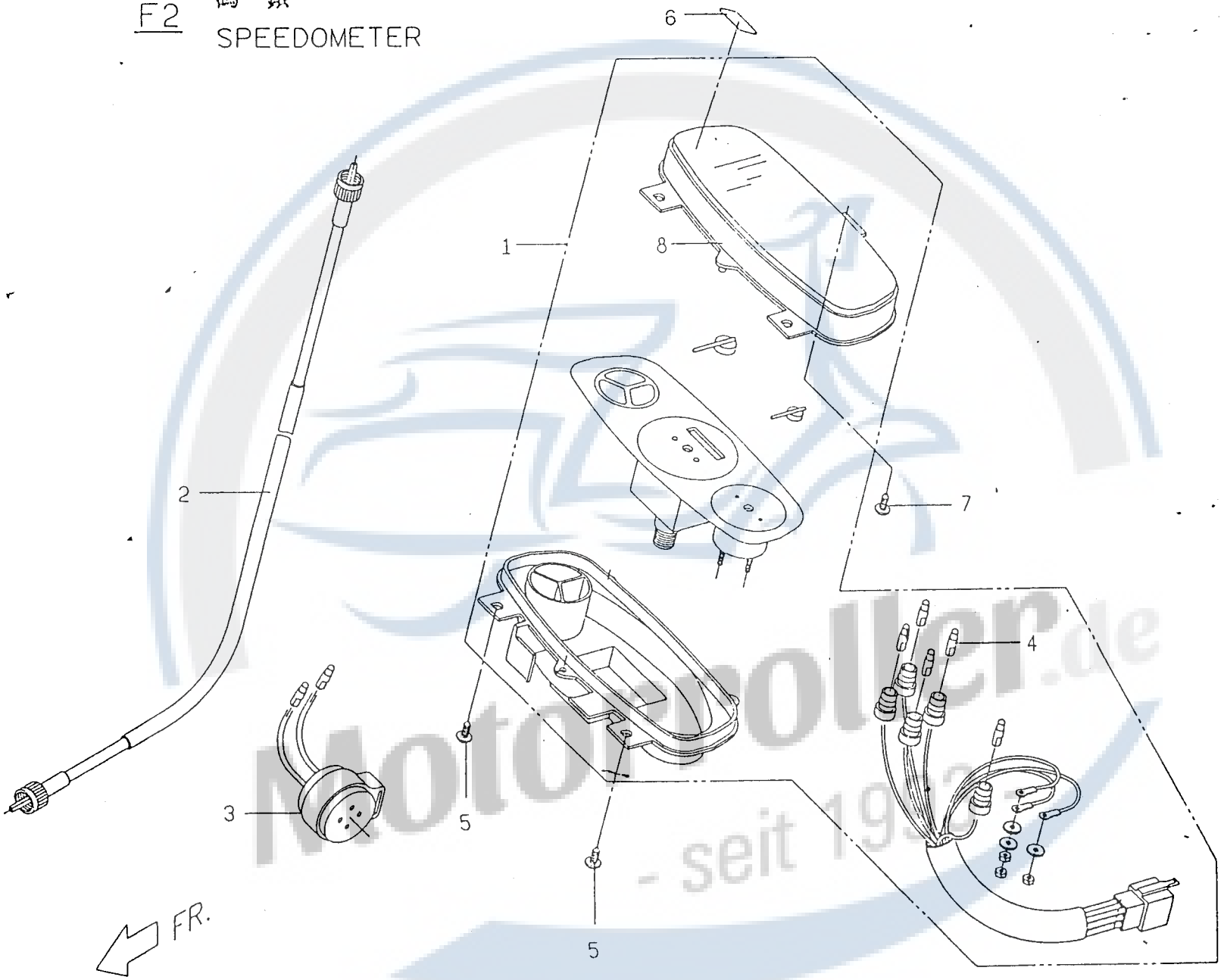

Motorroller.de - seit 1992

No.	Part No.	Q'TY	PART NAME	PART NAME	REMARK
項目	零件號碼	數量	零件中文名稱	零件英文名稱	備註
1	P15610000002	1	碼錶總成	SPEEDOMETER ASSY	(60miles)
1	P15610000001	1	碼錶總成	SPEEDOMETER ASSY	(60km/h)
1	P1561000000	1	碼錶總成	SPEEDOMETER ASSY	(80km/h)
2	P1544000000	1	碼錶導線	SPEEDOMETER CABLE ASSY	
3	E1586000000	1	蜂鳴器與懸托總成	BUZZER & BRACKET COMP	
4	E1561030000	5	燈泡	BULB	
5	90110401200	2	十字槽盤頭自攻螺釘	C-R RECESS PAN HD. TAPPING	
6	E1603040000	1	汽油使用貼紙	ADHESIVE PAPER, FUEL TYPE	
6	P1603040000	1	無鉛汽油使用貼紙	ADHESIVE PAPER, UNLEADED GASOLINE	
7	90150501600	1	十字槽盤頭自攻螺釘	C-R RECESS PAN HD. TAPPING	
8	P156A010000	1	碼錶上蓋	SPEEDOMETER, COVER UPPER	

Motorroller.de - seit 1993 -

F3 導線。開關。後視鏡 CABLE.SWITCH.BACK MIRROR

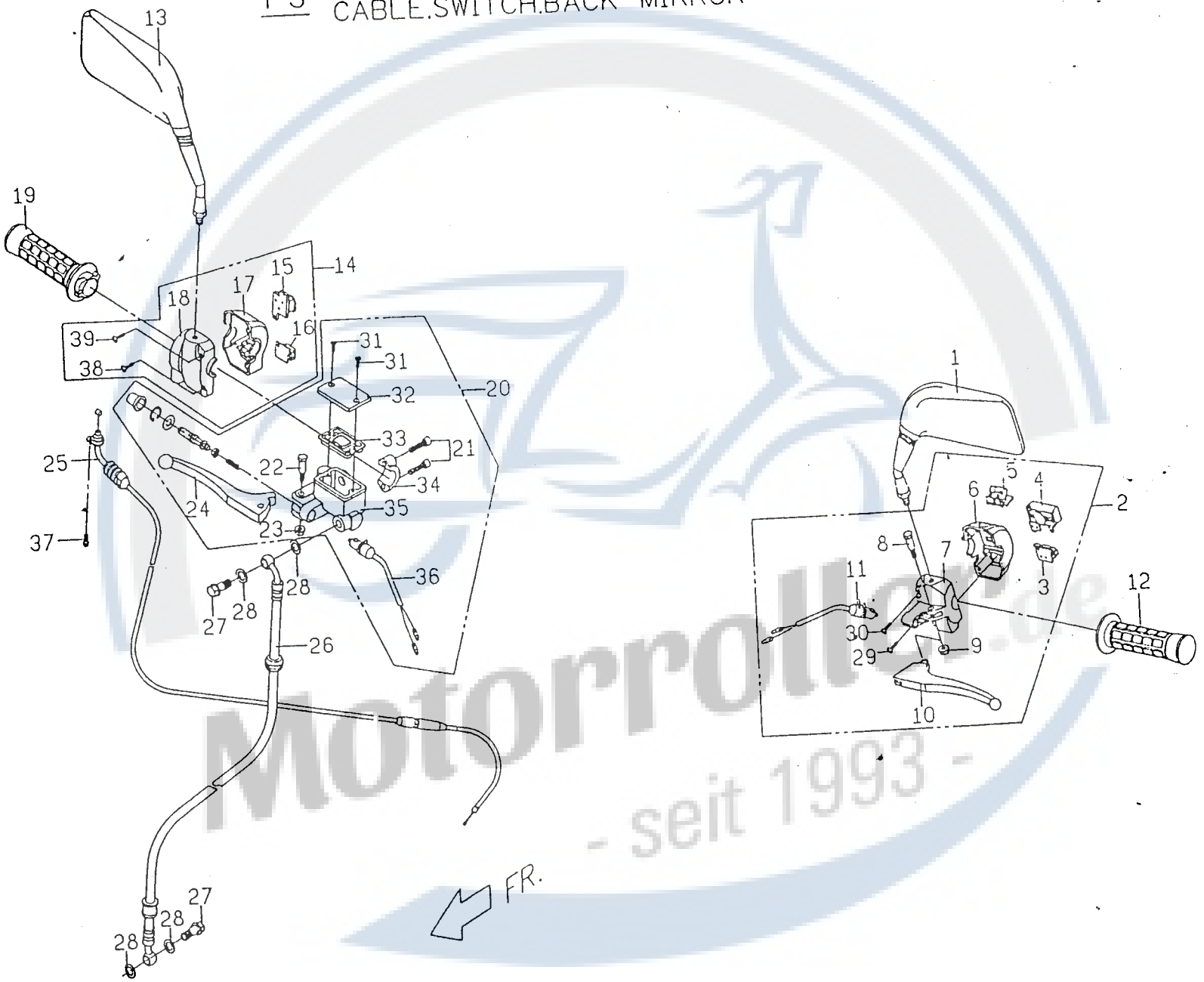

Motorroller.de - seit 1993 -

No.	Part No.	Q'TY	PART NAME	PART NAME	REMARK
項目	零件號碼	數量	零件中文名稱	零件英文名稱	備註
1	P161F010000	1	左後視鏡	LH BACK MIRROR	
2	P1546001000	1	左把手開關總成	LEVER HOLDER ASSY(LEFT)	
3	P154F310000	1	喇叭按鈕	HORN SWTCH	
4	P154F220000	1	方向燈切換鈕	SIGNAL LAMP SWITCH	
5	P154F060000	1	遠近燈切換開關	HI/LO LAMP SWITCH	
6	P154F010000	1	內夾持板 2	CASE, SWITCH UNDER 2	
7	P154F020000	1	內夾持板 1	CASE, SWITCH UNDER 1	
8	P154F030000	1	螺栓	BOLT	
9	P154F040000	1	防鬆螺帽	LOCK NUT	
10	P1543300000	1	左煞車拉桿	LEVER, LH BRAKE	
11	P154F050000	1	左安全開關	RR BRK SWITCH COMP	
12	P1541000000	1	左-握把護套	LH GRIP ASSY	
13	P161F020000	1	右後視鏡	RH BACK MIRROR	
14	P1548001000	1	右把手開關總成	LEVER HOLDER ASSY(RIGHT)	
15	P154H030000	1	大燈切換開關	HEAD LAMP SWITCH	
16	P154H060000	1	起動按鈕	START SWTCH	
17	P154H010000	1	內夾持板 2	CASE, SWITCH UNDER 2	
18	P154H020000	1	內夾持板 1	CASE, SWITCH UNDER 1	
19	P1542000000	1	右-握把總成	RH GRIP ASSY	
20	P1403000000	1	前煞車總泵	FRT BRAKE MASTER CYLINDER	
21	P140C250000	2	內六角螺栓	HEX SOCKET HEAD BOLT	
22	P140C220000	1	螺栓	BOLT	
23	P140C230000	1	凸緣螺帽	FLANGE NUT	
24	P140C190000	1	右煞車拉桿	LEVER, RH BRAKE	
25	P1544601000	1	加油導線總成	CABLE ASSY, THROT	

F3 導線。開關。後視鏡
CABLE.SWITCH.BACK MIRROR

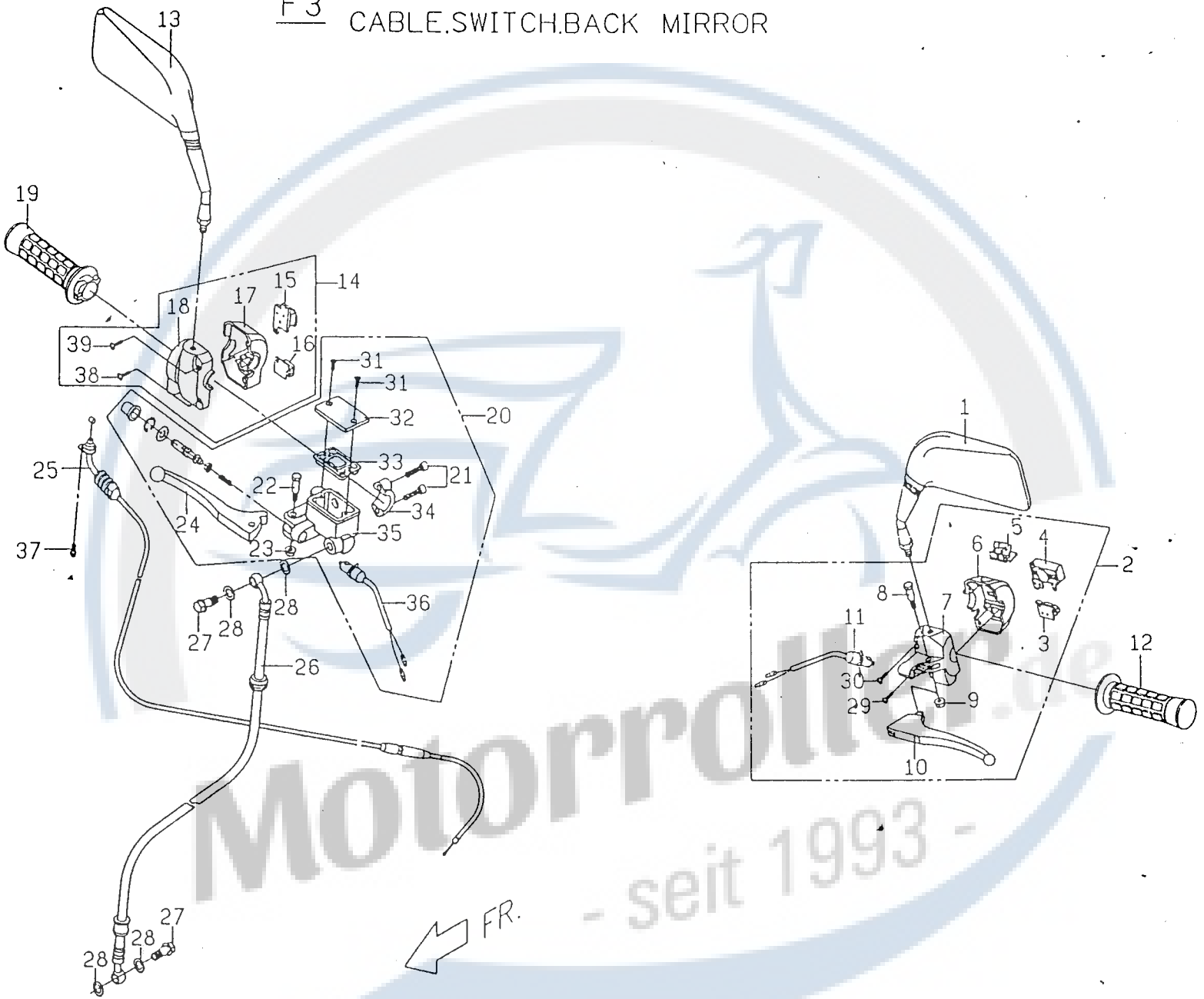

No. 項目	Part No. 零件號碼	Q'TY 數量	PART NAME 零件中文名稱	PART NAME 零件英文名稱	REMARK 備註
26	P1403600000	1	煞車油管總成	FRT BRAKE FLUID HOSE COMP	
27	P1403810000	2	煞車油管通油螺栓	JOINT BOLT, BRAKE HOSE	
28	92141000002	4	平墊圈	PLAIN WASHER	
29	P154F390000	1	埋頭螺釘	SCREW, PAN HEAD	
30	P154F400000	1	埋頭螺釘	SCREW, PAN HEAD	
31	P140C130000	2	螺絲	SCREW	
32	P140C120000	1	油杯蓋	CAP, RESERVOIR	
33	P140C110000	1	皮膜	DIAPHRAGM, RESERVOIR	
34	P140C240000	1	皮持具	BRACKET, MASTER CYLINDER	
35	P140C010000	1	缸體	MASTER CYLINDER	
36	P140C180000	1	右安全開關	SWITCH COMP	
37	90050501200	1	十字槽圓頭機器螺釘	C-R RECESS PAN HD. TAPPING	
38	P154H180000	1	十字槽圓頭機器螺釘	C-R ROUND HD SCREW	
39	P154H170000	1	十字槽圓頭機器螺釘	C-R ROUND HD SCREW	

Motorroller.de - seit 1993 -

把手上下蓋。方向把手管。前方向燈

F4 COVER UPPER&LOWER .HANDLE BAR. TURN SIGNAL FRONT.

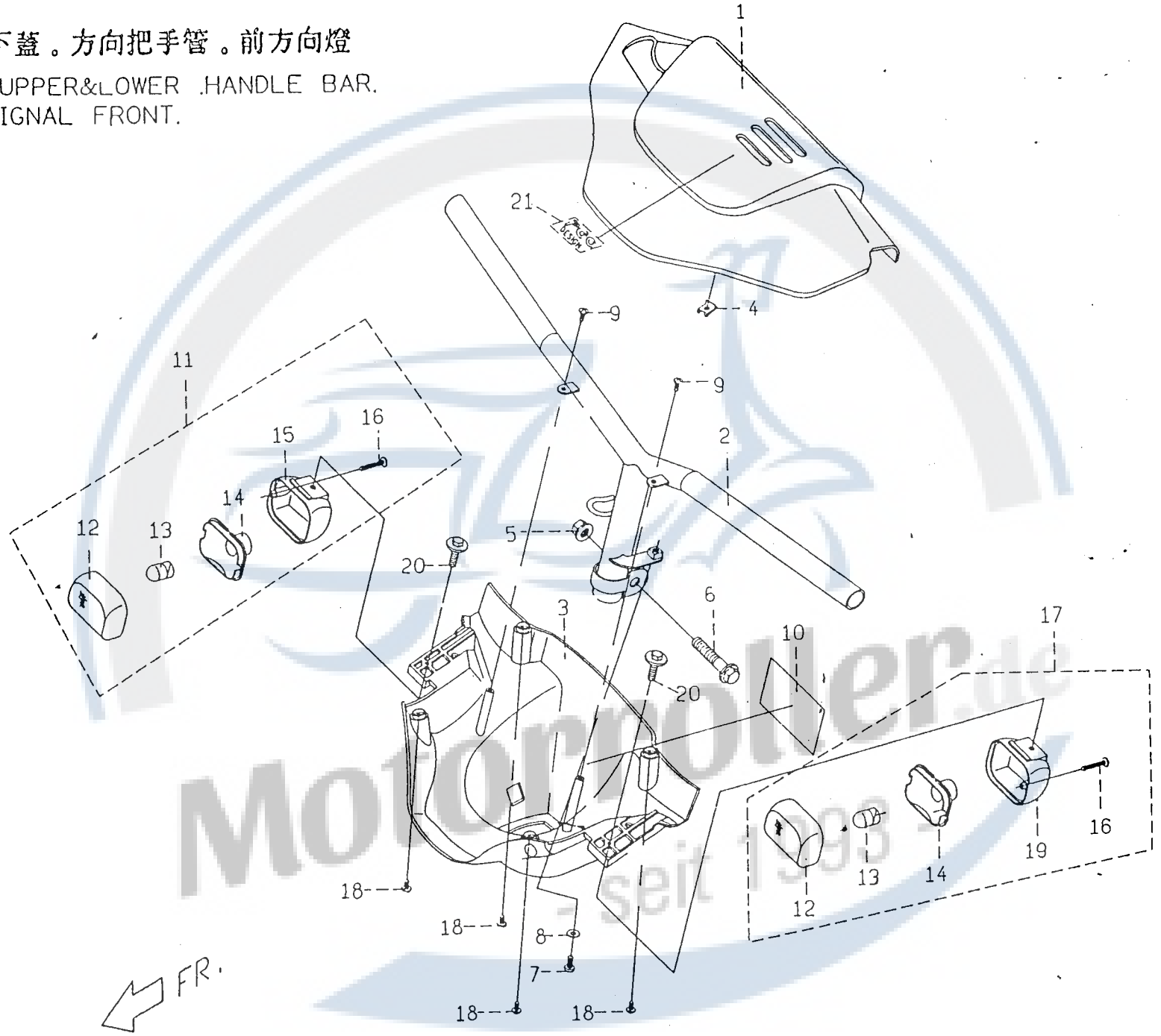

No.	Part No.	Q'TY	PART NAME	PART NAME	REMARK
項目	零件號碼	數量	零件中文名稱	零件英文名稱	備註
1	P1613000000	1	把手上蓋 2, colors	COVER, UPPER	
2	P1612000000	1	方向把手管總成 (E.D)	HANDLE BAR ASSY	
3	P1614000000	1	把手下蓋 3 colors	COVER, LOWER	
4	92370500002	1	U 型彈簧螺帽 (φ 5)	SPRING NUT U-TYPE	
5	92061000001	1	六角防鬆螺帽	HEXAGON LOCK NUT	
6	90191004600	1	六角凸緣螺栓	HEXAGON FLANGE BOLT	
7	90040501600	1	十字槽圓頭機器螺釘	C-R REXESS PAN HD. TAPPING	
8	92140500014	1	平墊圈	PLAIN WASHER	
9	90130501400	2	十字槽圓頭自攻螺釘	C-R REXESS PAN HD. TAPPING	
10	E1603050000	1	注意事項貼紙	"NOTICE" ADHESIVE LABEL	
11	P166D011000	1	右前方向燈組合	RH TURN SIGNAL FRONT ASSY	
11	P166D0110001	1	右前方向燈組合	RH TURN SIGNAL FRONT ASSY	Ⓔ MARK
12	P166C0310001	2	方向燈蓋	SIGNAL LAMP COVER	
13	P166C0510001	2	燈泡	BULB	
14	P166C0410001	2	方向燈座	TURN SIGNAL LAMP SOCKET	
15	P166D020000	1	方向燈殼 (右)	TURN SIGNAL SHELL(RH)	
16	P166C060000	2	自攻螺絲	TAPPING SCREW	
17	P166C011000	1	左前方向燈組合	LH TURN SIGNAL FRONT ASSY	
17	P166C0110001	1	左前方向燈組合	LH TURN SIGNAL FRONT ASSY	Ⓔ MARK
18	90110401200	4	自攻螺絲	TAPPING SCREW	
19	P166C020000	1	方向燈殼 (右)	TURN SIGNAL SHELL(LH)	
20	90200501600	2	帶墊圈螺栓	SCREW, WITH WASHER	
21	P9601050000	1	PGO DESIGN 貼紙	PGO DESIGN PAPER	

Motorroller.de - seit 1993 -

F5 前叉。前土除
FRONT F.ORK.FR FENDER

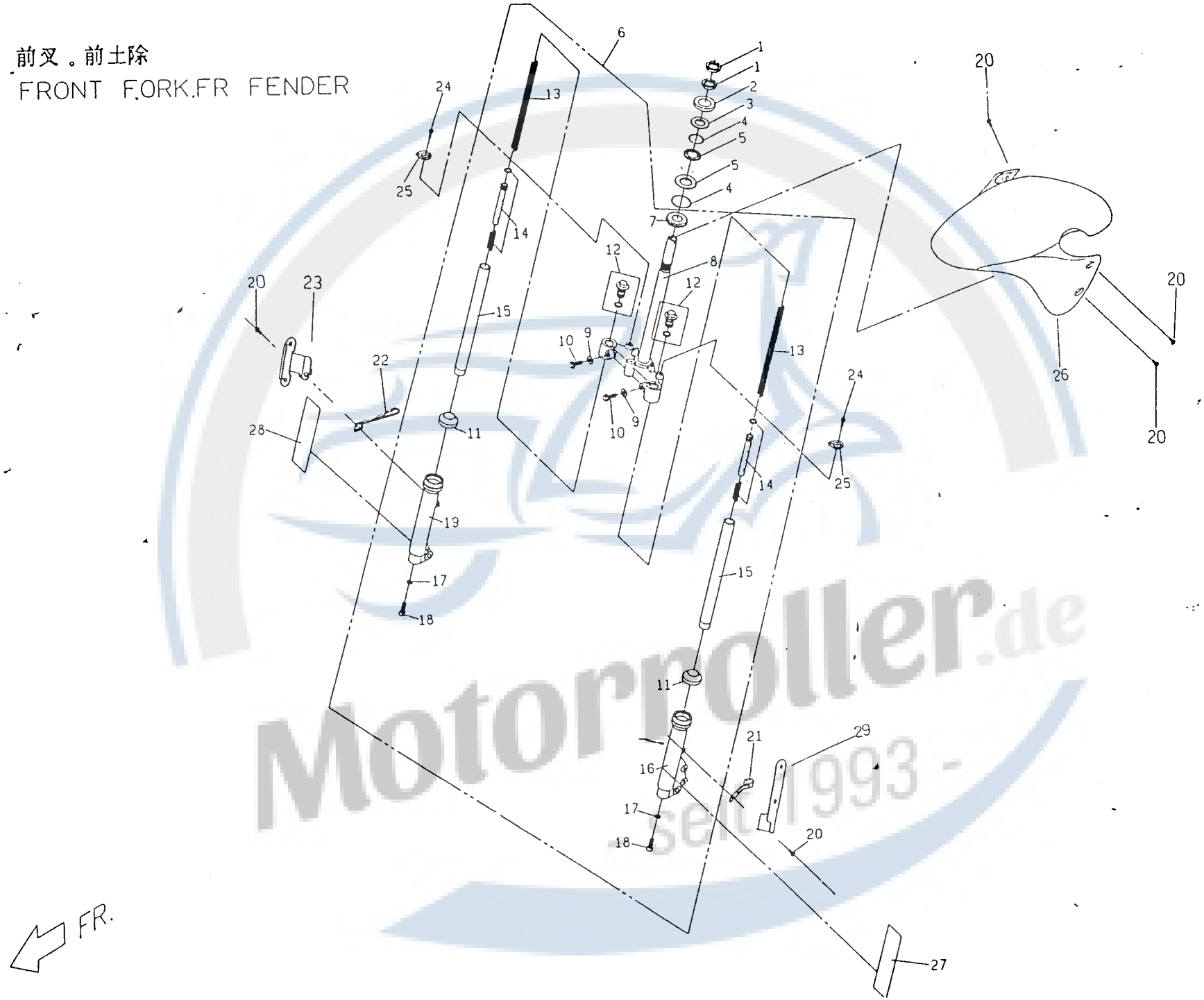

Motorroller.de seit 1993 -

F5 前叉。前土除
FRONT FORK.FR FENDER

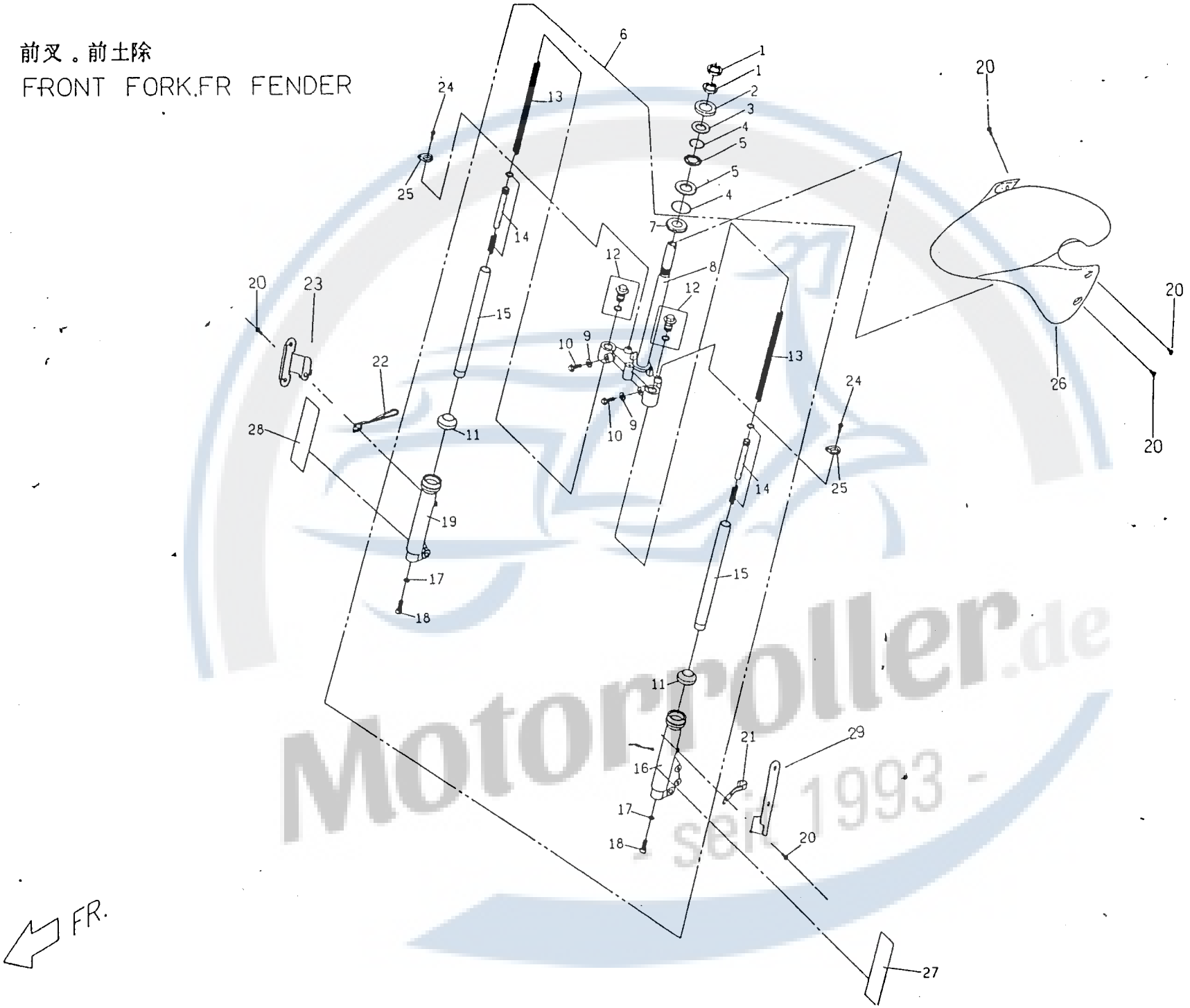

Motorroller.de - seit 1993 -

No. 項目	Part No. 零件號碼	Q'TY 數量	PART NAME 零件中文名稱	PART NAME 零件英文名稱	REMARK 備註
1	P1443040000	2	轉向軸防鬆螺帽	STEERING SHAFT LOCK NUT	
2	P1443070000	1	防塵蓋	COVER	
3	P1443030000	1	上軸承座	OUTER BEARING CAGE	
4	99010500000	44	鋼珠	BEARING BALL	
5	P1443020000	2	軸承外座	UPPER BEARING CAGE	
6	P14430000001	1	前叉總成	FRONT FORK ASSY	
7	P1443010000	1	下軸承內座	LOWER INNER BEARING CAGE	
8	P144C010000	1	下三角架組	UNDER BRACKET, COMP	
9	P144C020000	2	彈簧墊圈	SPRING WASHER	
10	P144C030000	2	螺栓	BOLT	
11	P144C0400001	2	防塵圈	COVER	
12	P144C050000	2	內筒螺栓組	BOLT, INNER TUBE	
13	P144C060000	2	大彈簧	SPRING, FRONT FORK	
14	P144C070000	2	內油管組	INNER. TUBE COMP	
15	P144C080000	2	內油管組	INNER. TUBE COMP	
16	P144C090000	2	外筒L	TUBE. OUTTER	
17	P144C100000	2	銅墊片	GASKET	
18	P144C110000	2	六角螺栓	BOLT HEXAGON SOCKET HEAD	
19	P144C120000	1	外筒R	TUBE OUTTER RH	
20	90050601200	6	十字槽圓頭機器螺釘	C-R RECESS PAN HD. TAPPING	
21	P9403610000	1	煞車油管夾	BRAKE FLUID HOSE CIP	
22	E9544020000	1	碼錶導線束圈	SPDMT CABLE	
23	P1632020000	1	前土除右固定片	RH. PLATE, FR. FENDER	
24	90190601200	3	六角凸緣螺栓	HEXAGON BOLT	
25	P1706520000	2	導線環	WIRE REST RAIN RING	

Motorroller.de since 1999

No. 項目	Part No. 零件號碼	Q'TY 數量	PART NAME 零件中文名稱	PART NAME 零件英文名稱	REMARK 備註
26	P16320000001	1	前土除 only black	FRT. FENDER	
27	E1601010000	1	前叉貼紙（左）	ADH PPR, FRT FORK(L)	
28	E1601020000	1	前叉貼紙（右）	ADH PPR, FRT FORK(R)	
29	P1632010000	1	前土除左固定片	LH. PLATE, FR. FENDER	

Motorroller.de - seit 1993 -

F6 輪胎。前輪圈。碟式煞車夾
TIRE.FRT WHEEL.FRT CALIPER.

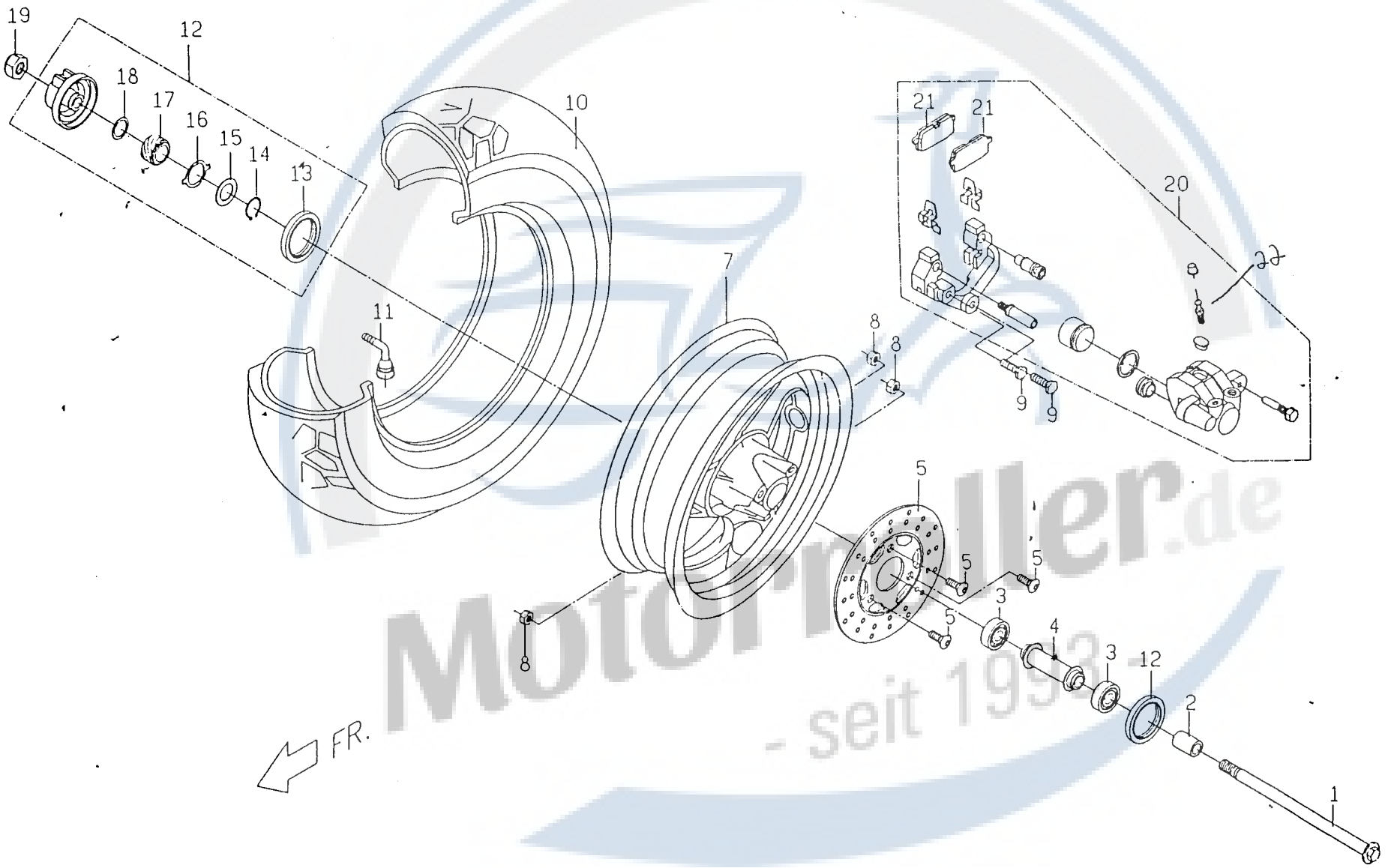

No. 項目
1
2
3
4
5
6
7
7
8
9
10
10
11
12
13
14
15
16
17
18
19
20
21
22

MotorMoller.de - seit 1993 -

No.	Part No.	Q'TY	PART NAME	PART NAME	REMARK
項目	零件號碼	數量	零件中文名稱	零件英文名稱	備註
1	P1402500000	1	前輪軸	AXLE FR WHEEL	
2	P1401010000	1	間隔環	SPACER	
3	96520620100	2	單封深槽滾珠軸承	DEEP GROOVE BALL BEAR ONE SEAL	
4	P1402401000	1	間隔環組合	SPACER COMP	
5	E1403510000	3	前煞車盤螺絲	FRT BRK DISK	
6	P1403500000	1	前煞車圓盤	DISC FRONT BRAKE	
7	P9401100720	1	前輪圈組合（散銀）	FRT WHEEL ASSY	
7	P9401100770	1	前輪圈組合（銀灰色）	FRT WHEEL ASSY	
8	92400800000	3	防鬆螺帽	LOCK NUT	
9	90020803000	2	六角頭螺栓	HEXAGON BOLT	
10	P140B3200001	1	輪胎（人字紋）	TIRE(ON ROAD)	
10	P140B3200002	1	輪胎（塊狀紋）	TIRE(OFF ROAD)	
11	P140B330000	1	氣門嘴	VALVE	
12	P1566000000	1	碼錶齒輪總成	METER GEAR ASSY	
13	95572235700	1	油封 (TE930)	OIL SEAL	
14	92171800000	1	C 型扣環	"C" CLIP	
15	92141900001	1	平墊圈	PLAIN WASHER	
16	P1566050000	1	傳動片	PAD	
17	P1566040000	1	速度表齒輪	SPEEDOMETER GEAR	
18	92141900002	1	平墊圈	PLAIN WASHER	
19	92061200000	1	防鬆螺帽	LOCK NUT	
20	P1403300000	1	碟式煞車夾總成	FRT CALIPER ASSY	
21	P140C430000	2	煞車片	PAD	
22	P140C330000	1	襯套		

F7 前保護架。擋風板。下蓋

FR. SHIELD BRACKET.WINDSHIELD. COVER LOWER.

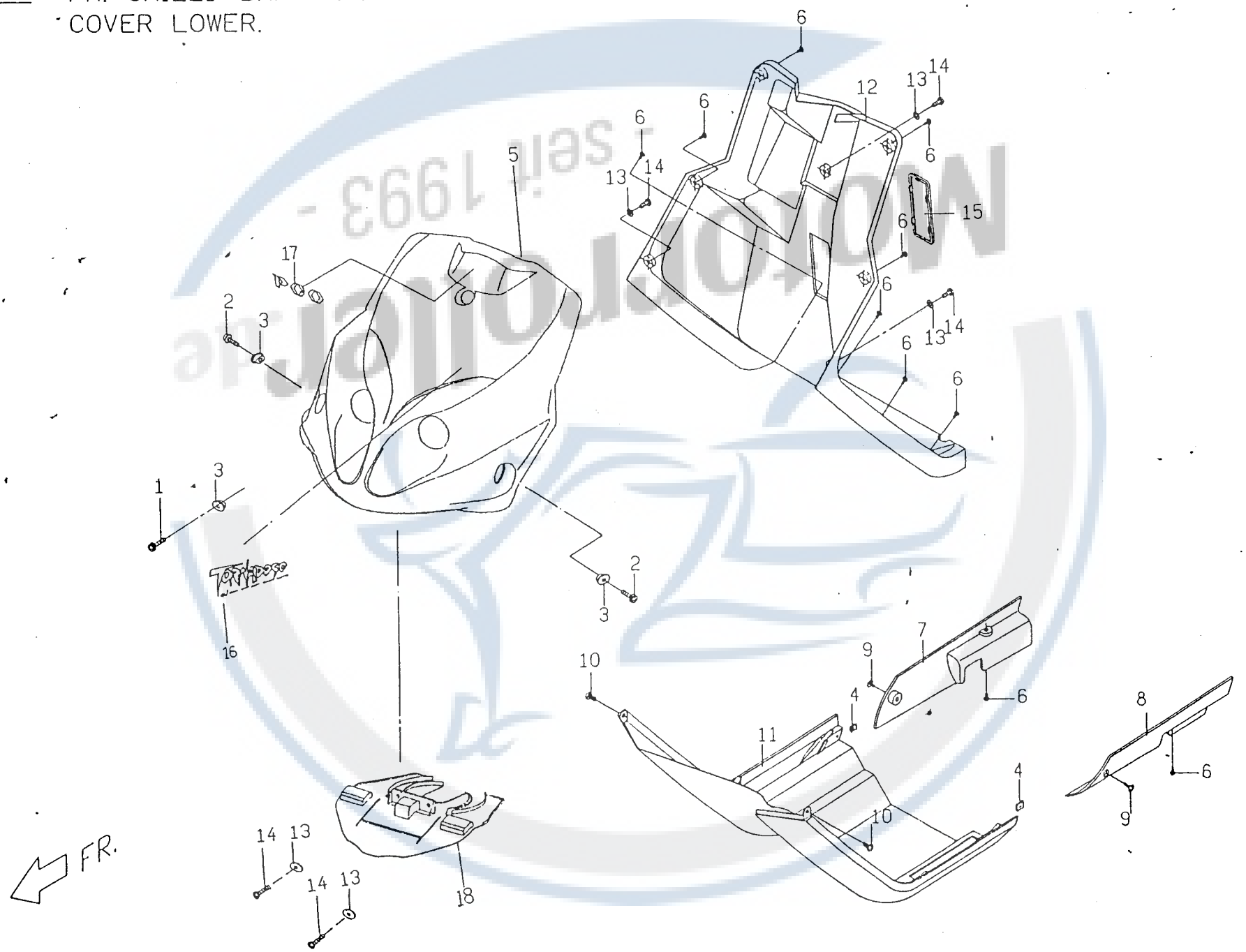

No. 項目	Part No. 零件號碼	Q'TY 數量	PART NAME 零件中文名稱	PART NAME 零件英文名稱	REMARK 備註
1	P16210110001	1	帶墊圈圓頭機器螺釘	RD HD MACH W/WASHER ASSY	
2	P1621011000	2	帶墊圈圓頭機器螺釘	RD HD MACH W/WASHER ASSY	
3	P1706510000	3	襯套	BUSH	
4	92370500001	2	U 型彈簧螺帽	SPRING NUT U-TYPE	
5	P16210000001	1	擋風板 3 colors	FENDER	
6	90130501400	10	十字槽圓頭自攻螺釘	C-R RECESS PAN HD TAPPING	
7	P1626501000	1	右護盤	MOLE, RIGHT SIDE COVER	
8	P1626301000	1	左護盤	MOLE, LEFT SIDE COVER	
9	90150501600	2	自攻螺釘	TAPPING SCREW	
10	90050601200	2	十字槽盤頭機器螺釘	C-R RECESS PAN HD.TAPPING	
11	P1626000000	1	下蓋 3 colors Black	COVER, LOWER	
12	P1623000000	1	前內蓋	FRT INNER COVER	
13	92140600005	5	墊圈	WASHER	
14	90040601400	5	十字槽圓頭機器螺釘	C-R RECESS PAN HD.TAPPING	
15	P1623010000	1	車身號碼蓋	ADHESIVE PAPER	
16	P1601160000	1	前擋風板貼紙	FR, WINDSHIELD PAPER	
17	E16010500001	1	P.G.O 貼紙	P.G.O PAPER	
18	P16330000001	1	前內擋泥板	FENDER FR. INNER	

F8 腳踏板。車身蓋。後行李架
STEP FLOOR.BODY COVER. RR LUGGAGE BRACKET.

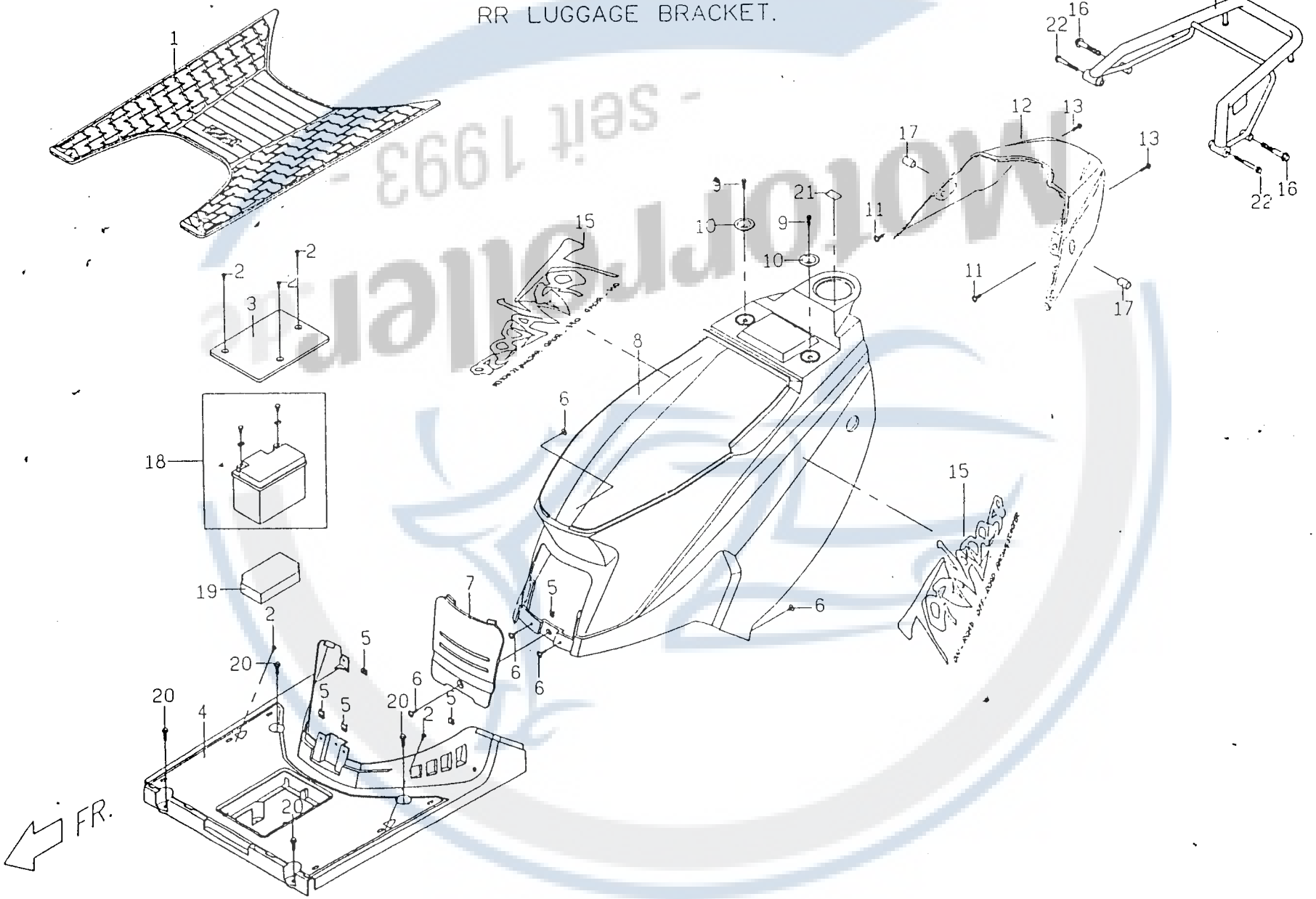

No.	Part No.	Q'TY	PART NAME	PART NAME	REMARK
項目	零件號碼	數量	零件中文名稱	零件英文名稱	備註
1	P1624020000	1	脚踏板橡皮墊	MAT, FLOOR	
2	90130501400	5	電瓶蓋	C-R RECESS PAN HD. TAPPING	
3	P1624030000	1	電瓶蓋	COVER BATTERY	
4	P1624010000	1	脚踏板	STEP FLOOR	
5	92370500001	5	U 型彈簧螺帽	SPRING NUT U-TYPE	
6	90150501600	5	十字槽盤頭自攻螺釘	C-R RECESS PAN HD. TAPPING	
7	P1625010000	1	中間蓋	CENTER COVER	
8	P1625000000	1	車身蓋	BODY COVER	
9	90190601001	2	六角凸源螺栓	HEXAGON FLANGE BLOD	
10	P1671240000	2	座墊支撐座	SEAT SUPPORTING BRACKET	
11	90040601400	2	十字槽圓頭機器螺釘	C-R RECESS PAN HD. TAPPING	
12	P16257000001	1	後蓋	REAR COVER	
13	90200501600	2	帶墊圈螺栓	SCREW, WITH WASHER	
14	P16760106003	1	後行李架（黑色）	RR LUGGAGE BRACKET(BLACK)	
14	P16760107203	2	後行李架（散銀）	RR LUGGAGE BRACKET(SILVER)	
15	P1601170000	2	左右車身蓋貼紙	LH, RH BODY COVER PAPER	
16	90190805001	2	六角凸緣螺栓	HEXAGON FLANGE BOLT	
17	P1421480000	2	襯套	BUSH	
18	E15830000002	1	電瓶	BATTERY	
19	P1583010000	1	電瓶襯墊	BATTER PACKING	
20	90190601600	4	凸緣螺栓	FLANGE BOLT	
21	E1603040000	1	汽油使用貼紙	ADHESIVE PAPER, FUEL TYPE	
22	90190605002	1	六角凸緣螺栓	HEXAGON FLANGE BOLD	

F9 座墊。置物箱。工具包

SEAT.HELMET CASE.TOOL KIT.

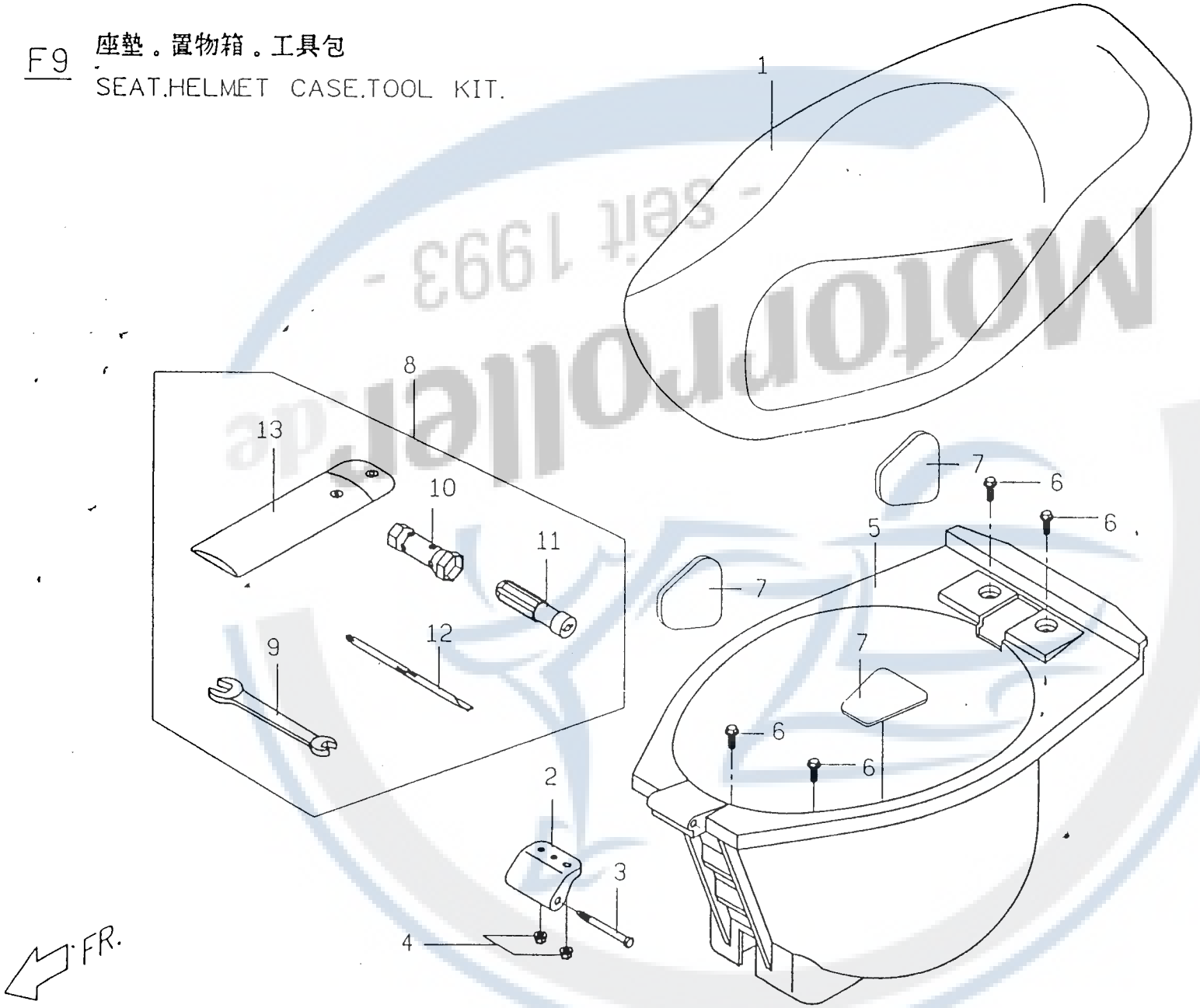

No. 項
1
2
3
4
5
6
7
8
9
10
11
12
13
14

No.	Part No.	Q'TY	PART NAME	PART NAME	REMARK
項目	零件號碼	數量	零件中文名稱	零件英文名稱	備註
1	P16710006002	1	座墊總成	SEAT ASSY(BLACK)	
2	P1681061000	1	前取付	BRACKET	
3	P1681071000	1	特殊螺栓（座墊前取付用）	SPECIAL BOLT	
4	92040600000	2	六角凸緣螺帽	HEXAGON FLANGE NUT	
5	P1681000000	1	置物箱總成	LUGGAGE COMP	
6	90190601600	4	凸緣螺栓	FLANGE BOLT	
7	P1681051000	3	海綿墊	HELMET CUSHION	
8	P1706540000	1	工具包總成	TOOL PARTS ASSY	
9	P1706550000	1	雙頭開口板手 (10*14)	10x14 DOUBLE SPANNER	
10	P1706560000	1	火星塞套筒 (17*21)	BOX-SPANNER, SPARK PLUG	
11	P1701170000	1	螺絲起子握把總成	SCREWDRIVER GRIP ASSY	
12	P1706570000	1	螺絲起子	SCREWDRIVER	
13	P1701180000	1	工具袋	TOOL KIT	
14	P1352080000	1	隨車手冊	OWNER'S MANUAL	in English

F10 主配線
WIRE HARNESS

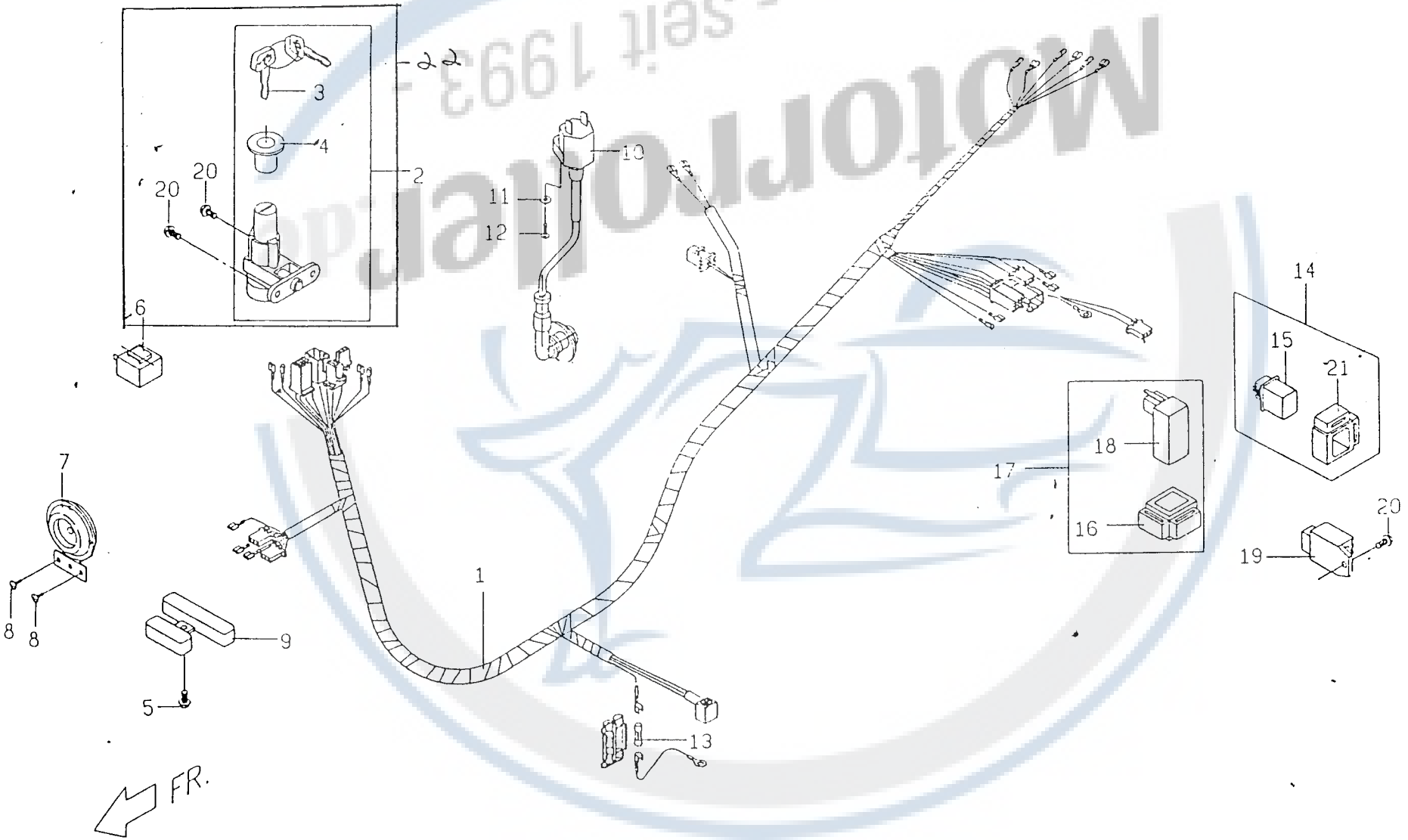

No	
項目	
1	
2	
3	
4	
5	
6	
7	
8	
9	
9	
10	
11	
12	
13	
14	
15	
16	
17	
18	
19	
20	
21	
22	

No. 項目	Part No. 零件號碼	Q'TY 數量	PART NAME 零件中文名稱	PART NAME 零件英文名稱	REMARK 備註
1	P1581601000	1	主配線總成	WIRE HARNESS	
2	P1552000000	1	電源鎖總成	IGNITION SWITCH ASSY	
3	P155B010000	2	鑰匙	KEY	
4	P155B020000	1	指示蓋	SWITCH INDICATED COVER	
5	90190601200	1	六角凸緣螺栓	HEXAGON FLANGE BOLT	
6	P1582600000	1	方向繼電器總成	FLASHER RELAY ASSY	
7	E1583600000	1	喇叭	HORN	
8	E1706190000	2	帶墊圈螺絲	SCREW, WITH WASHER	
9	P15866000001	1	電阻器 (A)	RESISTOR (A)	
9	P15866000002	1	電阻器 (B)	RESISTOR (B)	
10	E9584600000	1	點火線圈總成	COIL COMP, IGNITION	
11	92110500000	1	彈簧鎖緊墊圈	SPRING WASHER	
12	90070502000	1	十字槽扁圓頭機器螺釘	C-R RECESS PAN HD. TAPPING	
13	E1581630000	1	保險絲	FUSE	
14	P9581000000	1	起動繼電器總成	STARTER RELAY AND SUPPORTOR COMP	
15	P1581010000	1	起動繼電器	STARTER RELAY ASSY	
16	P1701190000	1	橡膠托架	RUBBER BRACKET	
17	P1582010000	1	電子點火器總成	ELECTRONIC IGNITION DEVICE ASSY	
18	E9582000000	1	電子點火控制器	CDI UNIT COMP	
19	E1584000000	1	電壓調整器總成	VOL REGULATOR COMP	
20	90190601600	3	凸緣螺栓	FLANGE BOLT	
21	P9701190000	1	橡膠托架	RUBBER BRACKET	
22	P15510000001	1	銷總成	KEY ASSY	

F11 牌照板。後方向燈
LICENSE PLATE.TURN SIGNAL REAR

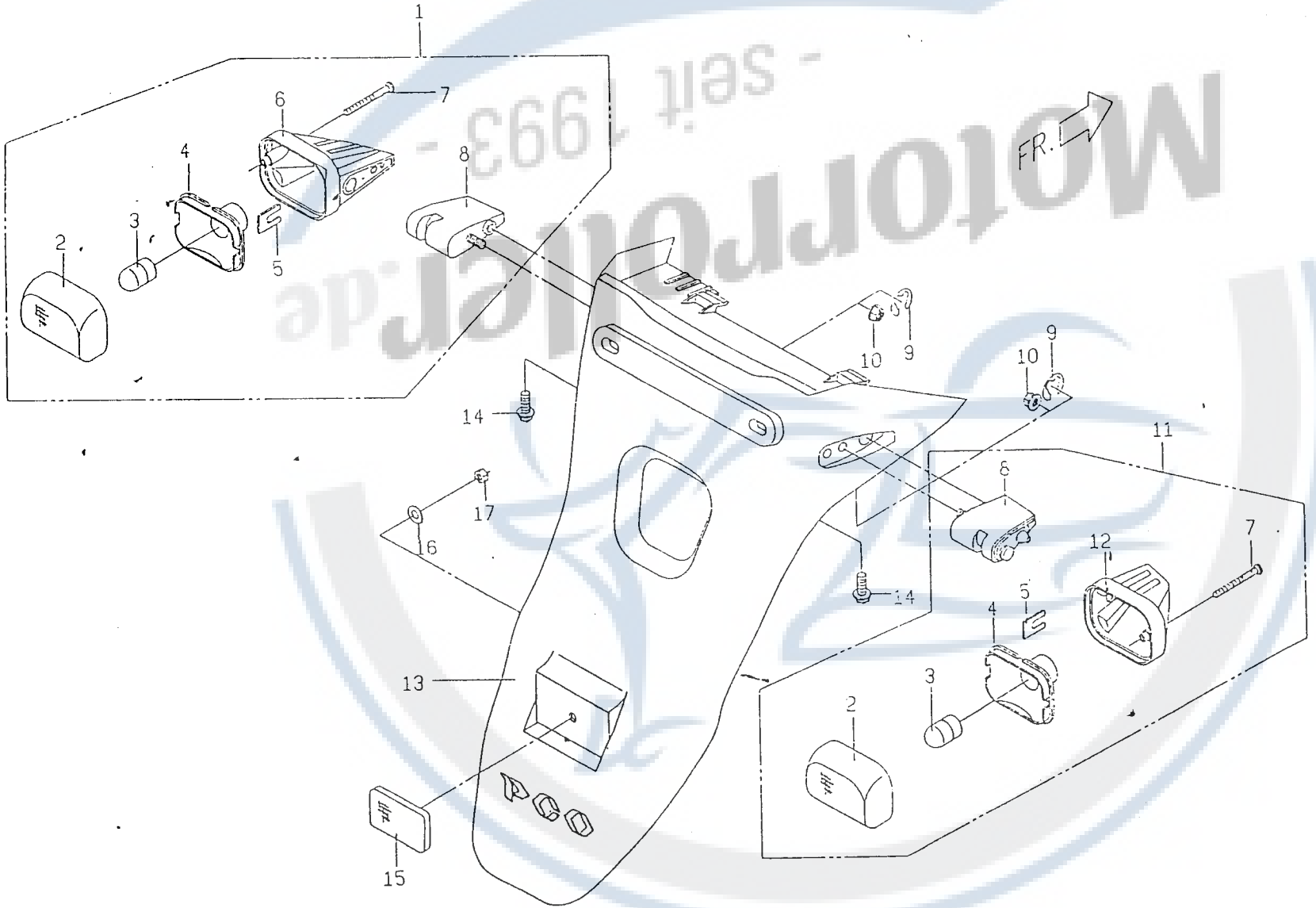

No
項目
1
1
2
3
4
5
6
7
8
9
10
11
11
12
13
14
15
15
16
17

No. 項目	Part No. 零件號碼	Q'TY 數量	PART NAME 零件中文名稱	PART NAME 零件英文名稱	REMARK 備註
1	P166G013000	1	左後方向燈組合	LH RR SIGNAL LAMP ASSY	
1	P166G0130001	1	左後方向燈組合	LH RR SIGNAL LAMP ASSY	Ⓔ MARK
2	P166G0310001	2	方向燈蓋	SIGNAL LAMP COVER	
3	P166G0510001	2	燈炮	BULB	
4	P166G0410001	2	方向燈座	TURN SIGNAL LAMP SOCKET	
5	P166G080000	2	定位片	FIXING PLATE	
6	P166G020000	1	左後方向燈殼	LH, TURN SIGNAL SHELL	
7	P166G060000	2	自攻螺絲	TAPPING SCREW	
8	P166G072000	2	燈固定座	LAMP SEAT	
9	92180900000	2	E型扣環	RETAINING RING E TYPE	
10	92040600000	2	六角凸緣螺栓	HEXAGON FLANGE BOLT	
11	P166H013000	1	右後方向燈組合	RH RR SIGNAL LAMP ASSY	Ⓔ MARK
11	P166H0130001	1	右後方向燈組合	RH RR SIGNAL LAMP ASSY	
12	P166H020000	1	右後方向燈殼	RH, TURN SIGNAL SHELL	
13	P9636000000	1	牌照板	LICENCE PLATE	
14	90190601200	2	六角凸緣螺栓	HEXAGON FLANGE BOLT	~~Ⓔ MARK~~
15	E1669010000	1	反光片（外銷）	REFLECTOR	Ⓔ MARK
15	E1669000000	1	反光片（內銷）	REFLECTOR	
16	92140500014	1	墊圈	WASHER	
17	92020500000	1	六角螺帽	HEXAGON NUT	

F12 後　燈
BACK LAMP

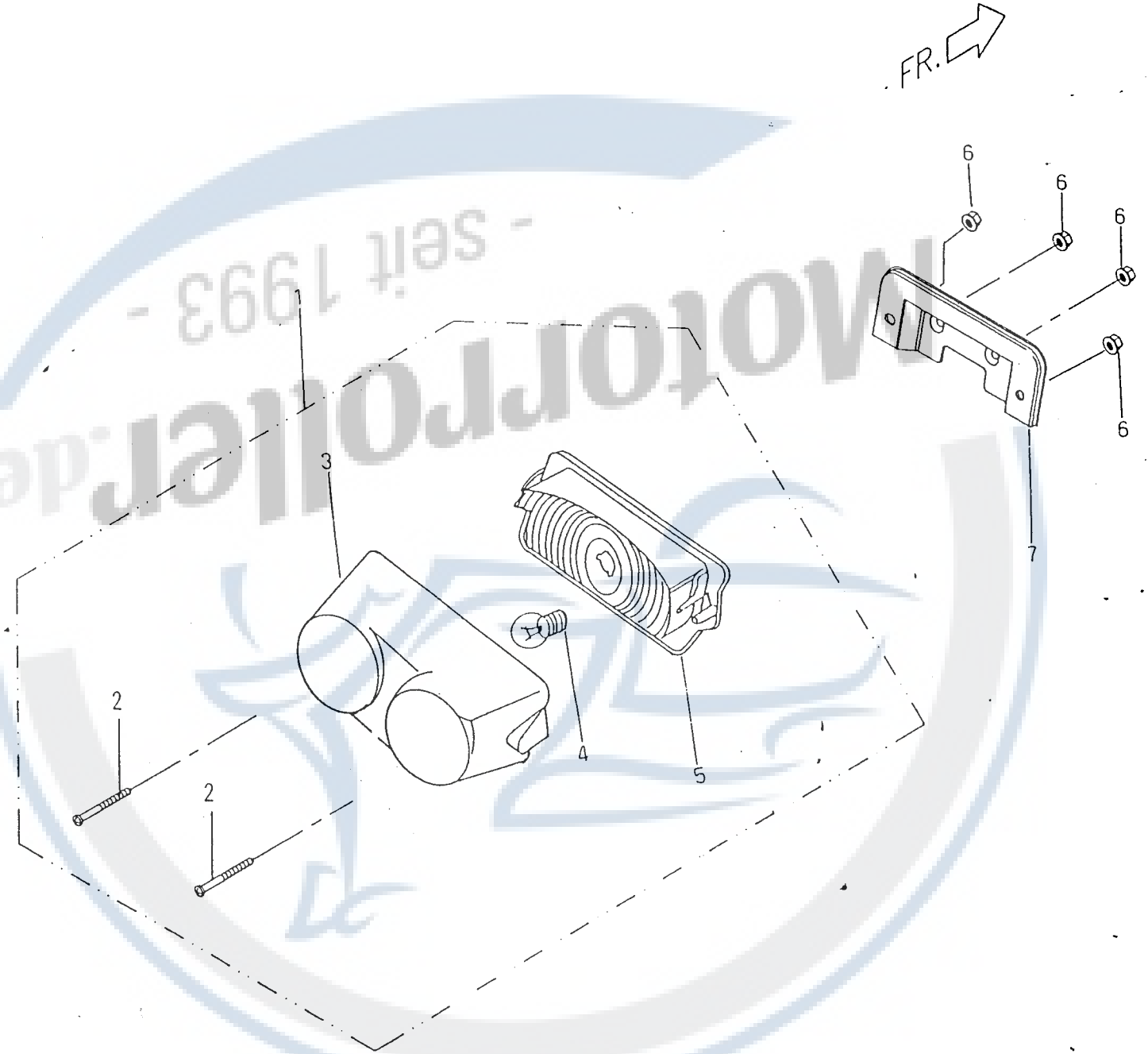

N 項
2
3
4
5
5
6
7

MotorRoller.de - seit 1993 -

No. 項目	Part No. 零件號碼	Q'TY 數量	PART NAME 零件中文名稱	PART NAME 零件英文名稱	REMARK 備註
1	P16660000002	1	後燈總成（外銷用）	BACK LAMP ASSY	Ⓔ MARK
2	P166F0400001	2	自攻螺釘	TAPPING SCREW	
3	P166F0200002	1	燈蓋	LAMP COVER	Ⓔ MARK
4	P166F071000	1	燈泡	BULB	Ⓔ MARK
5	P166F0600001	1	反光座	REFLECTOR SOCKET	Ⓔ MARK
5	P166F060000	1	反光座	REFLECTOR SOCKET	
6	92040600000	4	六角凸緣螺帽	HEXAGON FLANGE NUT	
7	P1421520000	1	後燈固定板	FIXED PLATE	

F13 車　架
FRAME

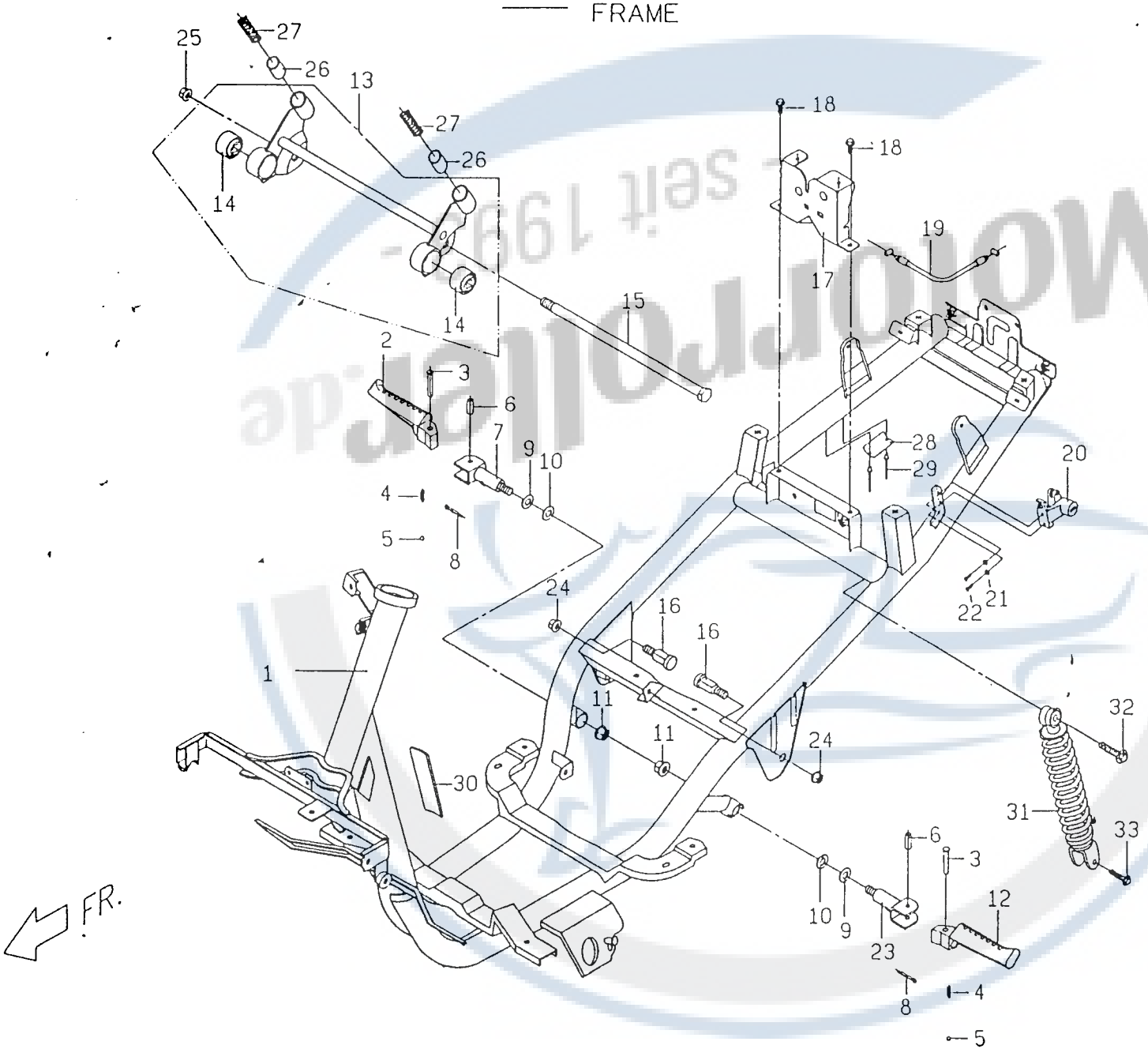

N
項
1
2
3
4
5
6
7
8
9
10
11
12
13
14
15
16
17
18
19
20
21
22
23
24
25

No.	Part No.	Q'TY	PART NAME	PART NAME	REMARK
項目	零件號碼	數量	零件中文名稱	零件英文名稱	備註
1	P1421000730	1	車架總成 (E.D, 灰色)	FRAME COMOP	
2	E1464020000	1	脚踏桿 (右)	PEDAL LEVER(R)	
3	E1463040000	2	固定銷	FIXING PIN	
4	E1463050000	2	壓縮彈簧	COMPRESSION SPRING	
5	99010600000	2	鋼珠	BEARING BALL	
6	E1463030000	2	襯套	BUSH	
7	P1464010000	1	脚踏桿固定桿組合 (右)	BAR COMP PEDAL LEVER(R)	
8	93520201200	2	開口銷	SPLIT PIN	
9	92141000007	2	墊圈	WASHER	
10	92111000000	2	彈簧墊圈	SPRING WASHER	
11	92411000000	2	六角螺帽 (M10)	HEXAGON NUT	
12	E1463020000	1	脚踏桿 (左)	PEDAL LEVER(L)	
13	P1486000000	1	引擎吊架熔接組合	ENGINE HANGER COMP	
14	E1486010000	2	緩衝襯套	CUSHION RUBBER	
15	90021228000	1	六角頭螺栓	HEXAGON BOLT	
16	P1486010000	2	螺栓 (10)	BOLT	
17	P1671300000	1	座墊鎖座組合	SEATLOCK COMP	
18	90190601600	2	六角凸緣螺栓	HEXAGON FLANGE BOLT	
19	P1671120000	1	座墊鎖拉桿線	SEAT LOCK LEVER CABLE	
20	P1558000000	1	座墊鎖總成	SEAT LOCK ASSY	
21	92110500000	2	彈簧鎖緊墊圈	SPRING WASHER	
22	90020501000	2	六角頭螺栓	HEXAGON BOLT	
23	P1463010000	1	脚踏桿固定桿組合 (左)	BAR COMP PEDAL LEVER(L)	
24	92061000001	2	六角防鬆螺帽	HEXAGON LOCK NUT	
25	92061200000	2	防鬆螺帽	LOCK NUT	

F13 車　架
FRAME

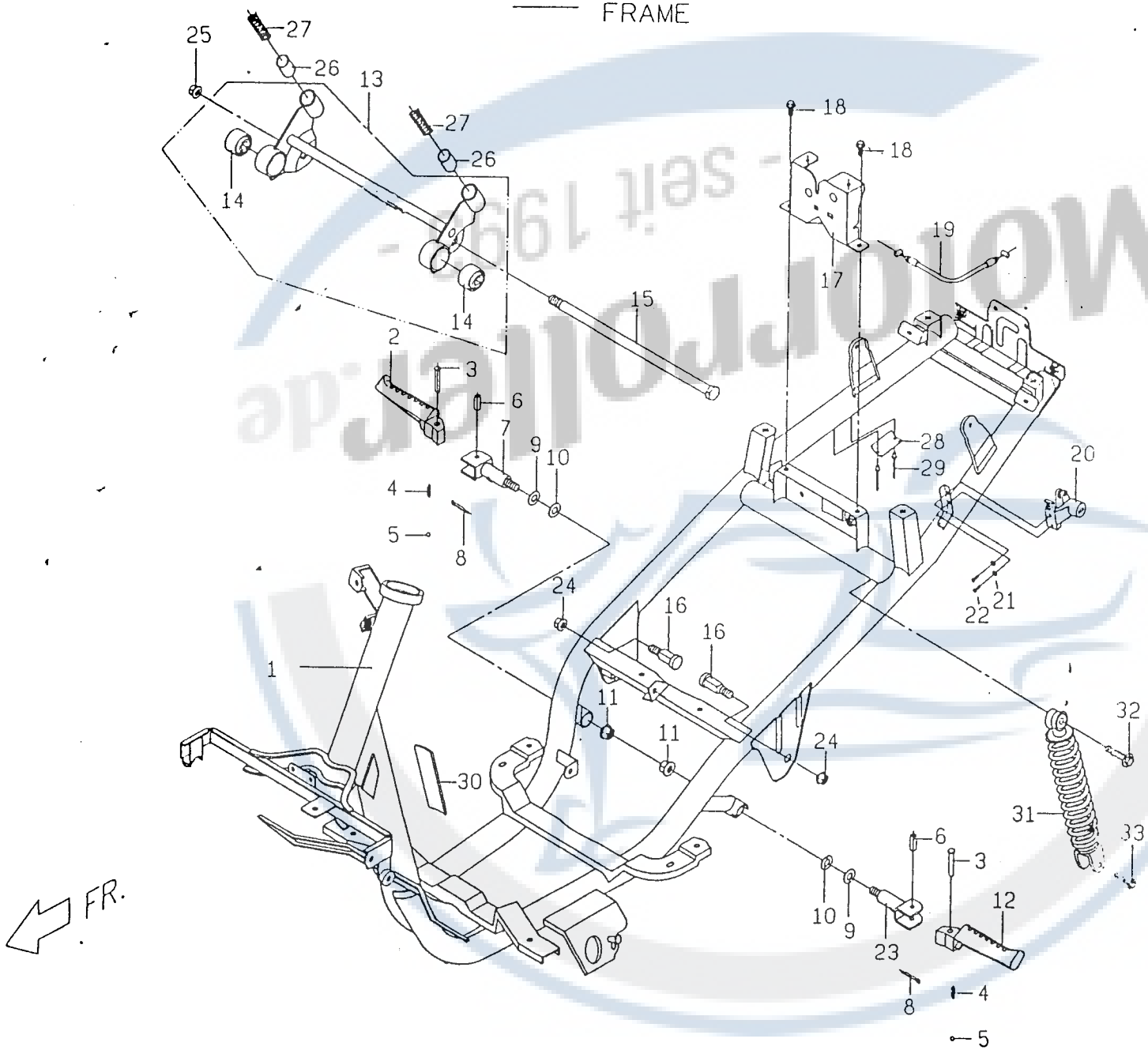

No. 項
26
27
28
29
30
31
32
33

No. 項目	Part No. 零件號碼	Q'TY 數量	PART NAME 零件中文名稱	PART NAME 零件英文名稱	REMARK 備註
26	E1486040000	2	防震橡膠結合管	RUBBER, DAMPER	
27	E1486050000	2	壓縮彈簧	SPRING, COMPRESSION	
28	P1421490000	1	製造廠商名牌	NAME PLATE, MANUFACTURER	
29	E1421070000	2	拉釘	BLIND RIVET	
30	P1426000000	1	車身號碼牌	NUMBER PLATE, FRAME	
31	P14810010001	1	後緩衝器總成	CUSHION ASSY, RR.	
32	90191004000	1	六角凸緣螺栓	HEXAGON FLANGE BOLT	
33	90190803200	1	六角凸緣螺栓	HEXAGON FLANGE BOLT	

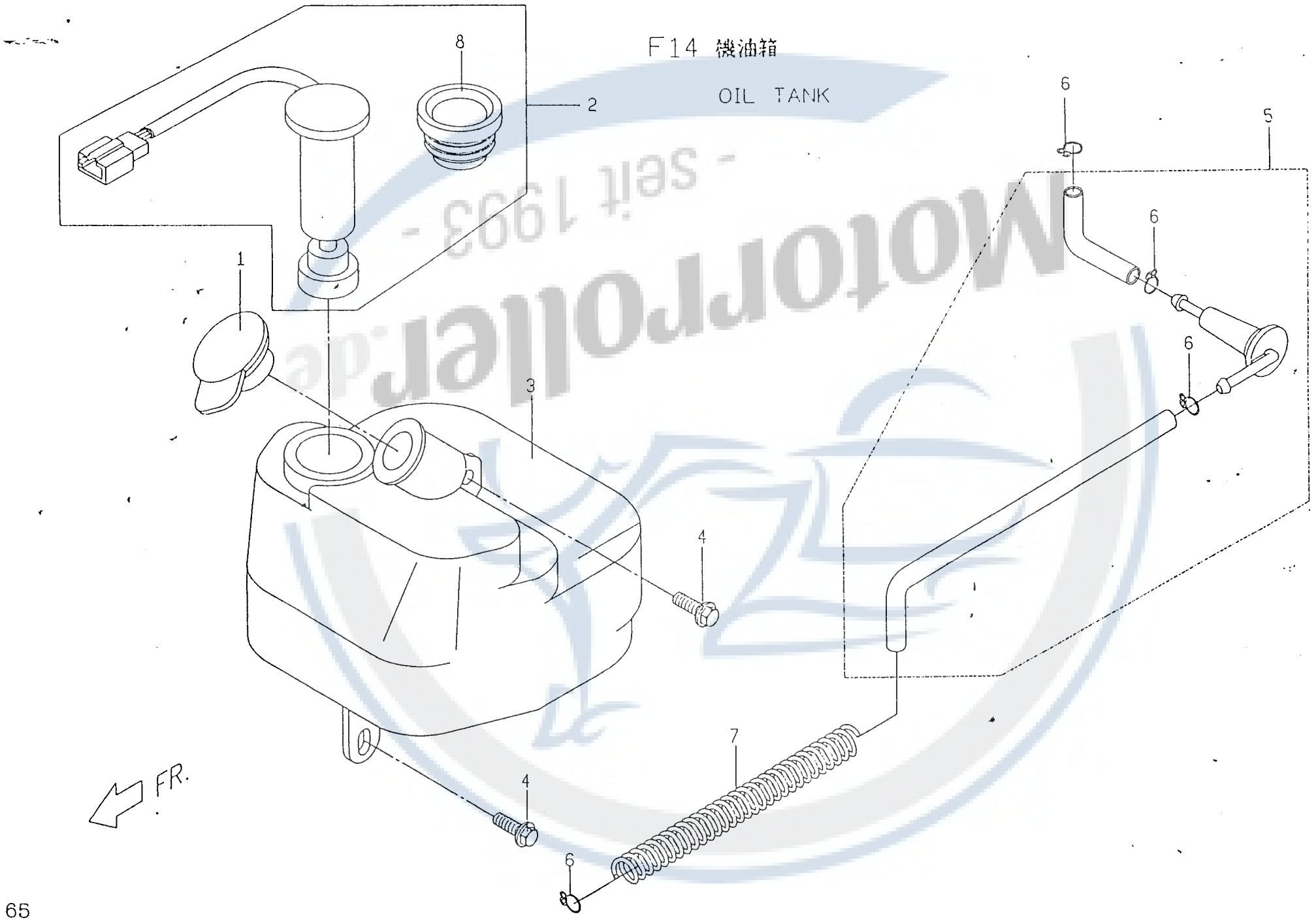

No. 項目
1
2
3
4
5
6
7
8
9

F15 汽 油 箱
FUEL TANK

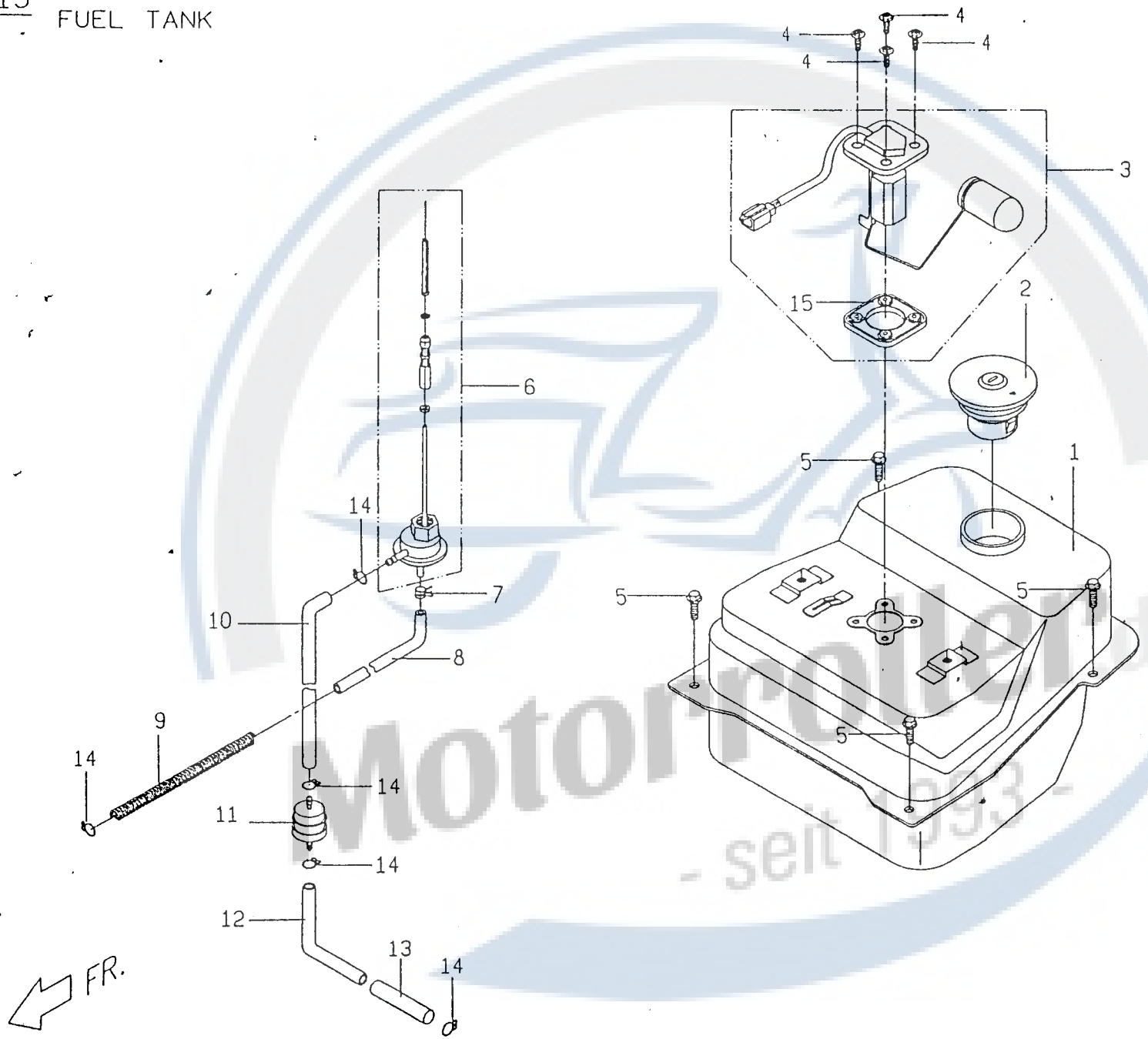

No.
項目
1
1
2
3
4
5
6
7
8
9
10
11
12
13
14
15

Motorroller - seit 1953 -

No. 項目	Part No. 零件號碼	Q'TY 數量	PART NAME 零件中文名稱	PART NAME 零件英文名稱	REMARK 備註
1	P1522300000	1	機油箱蓋	OIL TANK COVER	
2	P1522701000	1	機油量計組合	OIL GAUGE COMP	
3	P1522500000	1	機油箱	OIL TANK	
4	90190601200	2	六角凸緣螺栓	HEXAGON FLANGE BOLT	
5	P1522201000	1	機油輸送管	OIL HOSE	
6	E1706020000	2	管夾	CLIP	
7	P1706610000	1	壓縮彈簧	COMPRESSION SPRING	
8	P152B010000	1	旋塞	PLUG	
9	KP603070000	1	標示貼紙	ADHESIVE PAPER, 2 CYCLE OIL ONLY	

Motorroller.de - seit 1993 -

No. 項目	Part No. 零件號碼	Q'TY 數量	PART NAME 零件中文名稱	PART NAME 零件英文名稱	REMARK 備註
1	P15210006001	1	汽油箱總成（黑色）	FUEL TANK ASSY (BLACK)	
1	P15210006002	1	汽油箱總成（瑞士專用）	FUEL TANK ASSY (BLACK)	FOR SWISS
2	P15213000001	1	油箱蓋	TANK COVER	
3	P1521700000	1	汽油量計組合	FUEL GAUGE ASSY	
4	90200501400	4	帶墊圈螺栓	SCREW, WITH WASHER	
5	90190601200	4	六角凸緣螺栓	HEXAGON FLANGE BOLT	
6	P1523000000	1	自動油杯組合	AUTO COCK	
7	KP706370000	1	管夾	CLIP	
8	P1526011000	1	背壓管	HOSE CLAMP	
9	P1706610000	1	壓縮彈簧	COMPRESSION SPRING	
10	P1526041000	1	汽油管（濾清器接油杯）	OIL HOSE	
11	P1521210000	1	汽油濾清器	FUEL FILTER	
12	P15260400001	1	汽油管（化油器接濾清器）	OIL HOSE	
13	92341007001	1	PVC 管（油管）	PVC HOSE	
14	E1706020000	5	管夾	CLIP	
15	P152A150000	1	墊圈	RUBBER WASHER	

NUMBER 號碼	PAGE 頁數	NUMBER 號碼	PAGE 頁數	NUMBER 號碼	PAGE 頁數	NUMBER 號碼	PAGE 頁數
90020501000	62	90190602000	28	92110800000	28	92180500000	16
90020602202	18,30	90190602200	4	92111000000	62	92180900000	58
90020802500	28	90190603000	4	92140500011	42	92341007001	68
90020803000	48	90190603500	4,20	92140500014	58	92370500001	42,50
90020803800	28	90190603502	18	92140600005	50	92400800000	48
90021228000	62	90190604500	2	92140600008	16	92411000000	62
90040500801	28	90190605002	52	92140700001	6	93520201200	62
90040501600	42	90190606000	4	92140800000	28	93520402000	32
90040601400	50,52	90190608600	4	92140800001	2	93530302400	14
90050500900	18	90190801200	2	92141000000	12	93541001400	20
90050501200	40	90190805000	52	92141000001	12	93541001401	18
90050601200	44	90191002800	32	92141000002	40	93541002300	2
90050601200	50	90191004600	42	92141000007	62	93550500800	4
90070502000	56	90200501400	68	92141200002	28	95510800000	2
90110401200	8,26,36,42	90200501600	42,52	92141400000	12	95511400000	2
90110502500	26	92011600000	30	92141400003	20	95512000001	4
90130501400	42,52,34,50	92020500000	58	92141700001	30	95512300000	4
90150501600	36,50,52	92040600000	54,58,60,28	92141900001	48	95513600000	16
90170602900	8	92040800000	2	92141900002	48	95514000001	16
90180602000	2,4,8,10,20,30	92041000000	10,16	92162400000	16	95571525700	2
90180602500	20,26	92041000001	12	92163800000	2	95571735700	20
90190601001	52	92061000000	32	92164700000	2	95572038700	2
90190601200	28,44,56,58,66,68	92061000001	42,62	92171400000	12	95572235700	48
90190601201	4,8,10	92061200000	48,62	92171700000	4	95572540700	2
90190601600	52,54,56,62	92110500000	56,62	92171800000	48	95593439300	16

NUMBER 號碼	PAGE 頁數	NUMBER 號碼	PAGE 頁數	NUMBER 號碼	PAGE 頁數	NUMBER 號碼	PAGE 頁數
96510620000	2	D19KT-006-1200	22,24	E1251000000	12	E1544420000	30
96510620200	20	D19KT-006-1900	22,24	E1251010000	12	E1544440000	30
96510620300	20	D19KT-007-1400	22,24	E1251020000	12	E1561030000	36
96520620100	48	D19KT-008-0900	24,22	E1251100000	12	E1581630000	56
96520690100	16	D19KT-009-1600	22,24	E1251120000	12	E15830000002	52
96530600300	4	D19KT-013-0400	24	E1251240000	18	E1583600000	56
96530620400	2	D19KT-013-1000	24	E1403510000	48	E1584000000	56
96591602200	14	D19KT-014-0100	22,24	E1407401000	30	E1586000000	36
96601001400	14	D19KT-014-0600	24	E1407410000	30	E1601050000	50
99010500000	44	D19KT-015-0500	22,24	E1407421000	30	E1603040000	36,52
99010600000	62	D19KT-015-1700	22	E1407440000	30	E1603050000	42
D19KT-001-0300	22,24	D19KT-026-0400	22	E1407450000	30	E1669000000	58
D19KT-001-0800	22,24	D19KT-026-2100	24	E1407460000	30	E1706020000	66,68
D19KT-001-1800	22,24	D19KT-027-2100	22,24	E1421070000	64	E1706190000	56
D19KT-002-2000	22,24	E1042200000	8	E1461110000	32	E1706280000	18
D19KT-003-0700	22,24	E1062020000	28	E1461120000	32	E2251110000	12
D19KT-003-1000	22	E1062100000	14	E1463020000	62	E9262060000	26
D19KT-003-1300	22,24	E1062130000	2	E1463030000	62	E9281020000	28
D19KT-003-1500	22,24	E1063040000	18	E1463040000	62	E9544020000	44
D19KT-004-0200	22,24	E1067150000	14	E1463050000	62	E9582000000	56
D19KT-004-0600	22	E10673100001	14	E1464020000	62	E9584600000	56
D19KT-004-1100	22	E1123140000	16	E1486010000	62	E966A060000	34
D19KT-005-1900	22,24	E1222000000	8	E1486040000	64	KP706370000	68
D19KT-005-2100	22	E1241000000	4	E1486050000	64	P1042000000	8
D19KT-006-1100	24	E1242000000	2	E1544410000	30	P1042100000	8

NUMBER 號碼	PAGE 頁數	NUMBER 號碼	PAGE 頁數	NUMBER 號碼	PAGE 頁數	NUMBER 號碼	PAGE 頁數
P1043000000	10	P1081301000	4	P1141200000	20	P1262050000	26
P1061010000	2	P1121050000	12	P1141230000	20	P12620500001	26
P1061040000	2	P11210500001	12	P1141302000	20	P1262080000	26
P1061050000	8	P1121060000	12	P11510010001	22	P1262110000	26
P1062010000	2	P1121100000	12	P11510010002	24	P1262120000	26
P1062020000	2	P1121200000	12	P1221000000	10	P12810000005	28
P1062150000	2	P1121310000	12	P1221010000	10	P1352080000	54
P10630107201	18	P1121320000	12	P1221020000	10	P1401010000	48
P10630200001	18	P1122000000	16	P1242100000	2	P1402400000	48
P1063030000	18	P1123110000	16	P1242110000	2	P1402500000	48
P1063060000	18	P1123210000	16	P1242200000	12	P1403000000	38
P1064010000	8	P1123240000	16	P1242210000	12	P1403300000	48
P1064110000	8	P1123300000	16	P1251030000	12	P1403500000	48
P1065010000	8	P1123330000	16	P1251200000	18	P1403600000	40
P1065110000	8	P1123410000	16	P1261012000	4	P1403810000	40
P1066000000	14	P1123420000	16	P1261020000	4	P1407430000	2
P1066010000	14	P1123430000	16	P1261100000	4	P1407470000	30
P1066020000	14	P1123440000	16	P1261300000	4	P1407480000	32
P1066030000	14	P1123510000	16	P1261310000	4	P140B3200001	48
P1066120000	14	P1123520000	16	P1262000000	26	P140B3200002	48
P1067010000	14	P1123530000	16	P12620000001	26	P140B330000	48
P1067110000	14	P1123700000	16	P1262010000	26	P140B3300001	30
P10810010000	4	P1141010000	20	P1262020000	26	P140C010000	40
P10810110000	4	P1141020000	20	P1262030000	26	P140C110000	40
P10812100000	4	P1141100000	20	P1262040000	26	P140C120000	40

NUMBER 號碼	PAGE 頁數	NUMBER 號碼	PAGE 頁數	NUMBER 號碼	PAGE 頁數	NUMBER 號碼	PAGE 頁數
P140C130000	40	P144C070000	44	P1526011000	68	P154H030000	38
P140C180000	40	P144C080000	44	P15260400001	68	P154H060000	38
P140C190000	38	P144C090000	44	P1526041000	68	P154H170000	40
P140C220000	38	P144C100000	44	P152B010000	66	P154H180000	40
P140C230000	38	P144C110000	44	P1541000000	38	P15510000001	56
P140C240000	40	P144C120000	44	P1542000000	38	P1552000000	56
P140C250000	38	P1461003000	32	P1543300000	38	P1558000000	62
P140C430000	48	P1461120000	32	P1543390000	30	P155B010000	56
P1421000730	62	P1462000000	32	P1544000000	36	P155B020000	56
P1421480000	52	P1463010000	62	P1544401000	30	P1561000000	36
P1421490000	64	P1464010000	62	P1544601000	38	P15610000001	36
P1421520000	60	P146A010000	32	P1546001000	38	P15610000002	36
P1426000000	64	P14810010001	64	P1548001000	38	P1566000000	48
P14430000001	44	P1486000000	62	P154F010000	38	P1566040000	48
P1443010000	44	P1486010000	62	P154F020000	38	P1566050000	48
P1443020000	44	P1486020000	4	P154F030000	38	P156A010000	36
P1443030000	44	P15210006001	68	P154F040000	38	P1581010000	56
P1443040000	44	P1521210000	68	P154F050000	38	P1581601000	56
P1443070000	44	P15213000001	68	P154F060000	38	P15816400001	34
P144C010000	44	P1521700000	68	P154F220000	38	P1582010000	56
P144C020000	44	P1522201000	66	P154F310000	38	P1582600000	56
P144C030000	44	P1522300000	66	P154F390000	40	P1583010000	52
P144C0400001	44	P1522500000	66	P154F400000	40	P15866000001	56
P144C050000	44	P1522701000	66	P154H010000	38	P15866000002	56
P144C060000	44	P1523000000	68	P154H020000	38	P1601160000	50

NUMBER 號碼	PAGE 頁數	NUMBER 號碼	PAGE 頁數	NUMBER 號碼	PAGE 頁數	NUMBER 號碼	PAGE 頁數
P1601170000	52	P1665010000	34	P166G030000	58	P1706610000	66,68
P1612000730	42	P1665000000	34	P166H013000	58	P22810000001	28
P1613000000	42	P166E090000	34	P166H020000	58	P22810000002	28
P1614000000	42	P16660000002	60	P16710006002	54	P22810000003	28
P161F010000	38	P166C010000	42	P1671120000	62	P22810000004	28
P161F020000	38	P166C020000	42	P1671240000	52	P2281010000	28
P16210000001	50	P166C030000	42	01671300000	62	P9401100720	48
P1621010000	50	P166C040000	42	P16760106003	52	P9401100770	48
P1623010000	50	P166C050000	42	P16760107203	52	P9403610000	44
P1623010000	50	P166C060000	42	P1681000000	54	P9407100720	30
P1624010000	52	P166D010000	42	P1681051000	54	P9407320000	30
P1624020000	52	P166D020000	42	P1681060000	54	P9581010000	56
P1624030000	52	P166F010000	60	P1681070000	54	P9601050000	42
P1625010000	52	P166F0200002	60	P1701070000	32	P9701190000	56
P16257000001	52	P166F0400001	60	P1701140000	34		
P1626000000	50	P166F060000	60	P1701170000	54		
P1626301000	50	P166F0600001	60	P1701180000	54		
P1626501000	50	P166F071000	60	P1701190000	56		
P16320000001	46	P166G013000	58	P1706400000	6		
P1632010000	46	P166G020000	58	P1706510000	50		
P1632020000	44	P166G030000	58	P1706520000	44		
P16330000001	50	P166G0400001	58	P1706540000	54		
P1634000600	30	P166G050000	58	P1706550000	54		
P1634021000	28	P166G060000	58	P1706560000	54		
P1636000000	58	P166G072000	58	P1706570000	54		