Bild	Nr	Artikelnummer	Artikelbeschreibung deutsch	Artikelzusatz deutsch

FIG 1 L.H CRANK CASE
R.H CRANK CASE-OIL PUMP

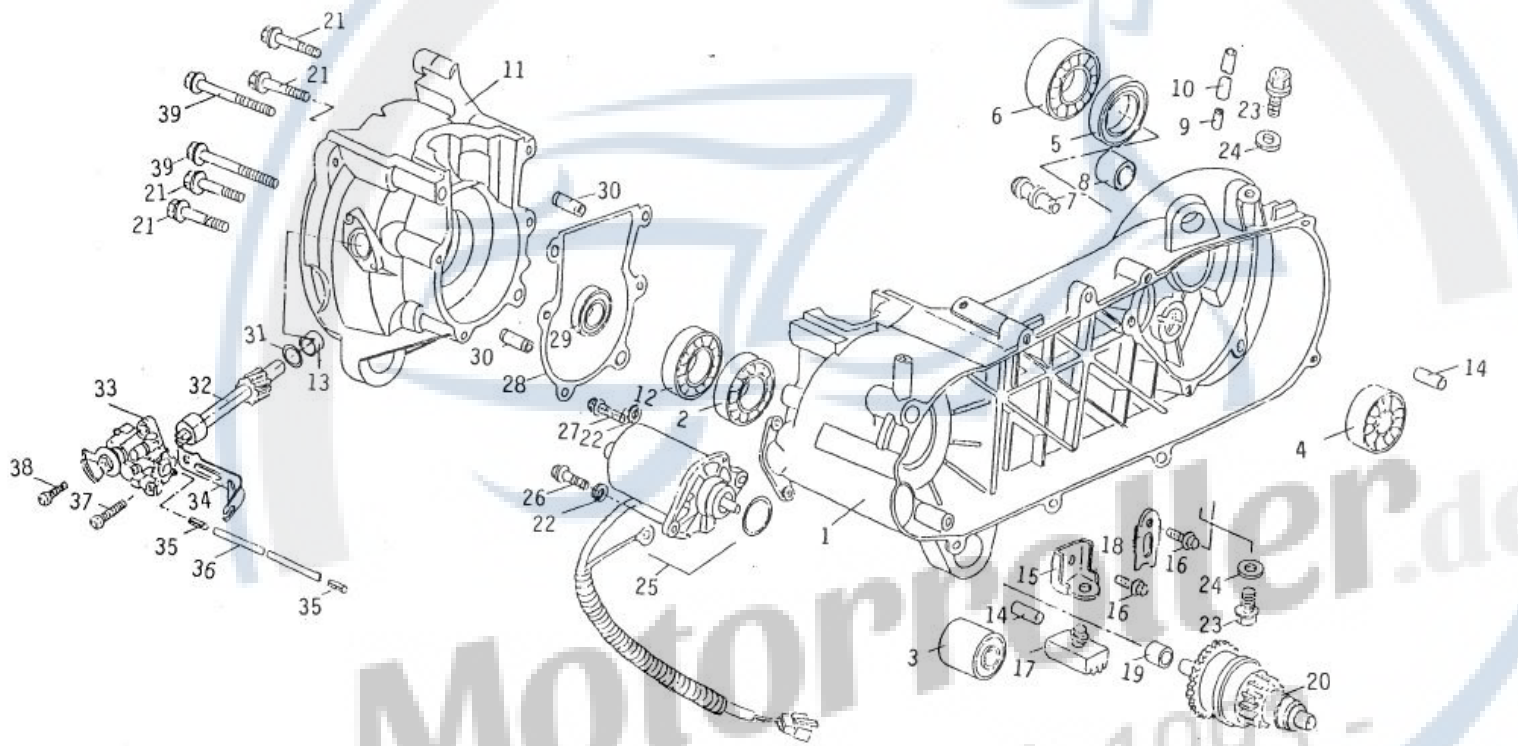

Motorgehäuse links / rechts & Ölpumpe

Bild	Nr	Artikelnummer	Artikelbezeichnung deutsch	Artikelzusatz deutsch

FIG 1	1	B0E90602308	Motorgehäuse links
FIG 1	2	B4E90603105	Kugellager
FIG 1	3	B4000012390	Gummibuchse
FIG 1	4	BS651153005	Kugellager
FIG 1	5	B4E10602103	Simmerring TC-Type
FIG 1	6	BS653086003	Kugellager
FIG 1	7	B4E14000701	Dreharm Bremsbacken hinten
FIG 1	8	B4000012381	Gummibuchse
FIG 1	9	B4000034652	Luftschlauch
FIG 1	10	B4E1060380A	Gummischlauch
FIG 1	11	B0E90602006	Motorgehäuse rechts
FIG 1	12	B3E10600201	Kugellager
FIG 1	13	B4E10604009	Buchse
FIG 1	14	B4000012403	Sicherungsstift
FIG 1	15	B3000011087	Halter Gummiunterlage
FIG 1	16	B4000025912	Sechskantflanschschraube
FIG 1	17	B4E10603304	Gummidämpfer Hauptständer
FIG 1	18	B4000012578	Klemme Bremszug hinten
FIG 1	19	B4000011792	Buchse
FIG 1	20	B3000013870	Anlasserrad
FIG 1	21	B4000025874	Sechskantflanschschraube
FIG 1	22	B4000026188	Federscheibe
FIG 1	23	B4000040989	Sechskantflanschschraube
FIG 1	24	B4E11401306	Unterlegscheibe
FIG 1	25	B3000015384	Anlasser komplett
FIG 1	26	BS004118001	Maschinenschraube
FIG 1	27	BS004119008	Maschinenschraube
FIG 1	28	B4E90602702	Motorgehäusedichtung
FIG 1	29	B4E90603806	Simmerring TC-Type
FIG 1	30	B4E10602901	Sicherungsstift
FIG 1	31	B4E10800401	Unterlegscheibe
FIG 1	32	B3E10800219	Ölpumpenwelle
FIG 1	33	B2E908001A4	Ölpumpe
FIG 1	34	B3E10800308	Fixierplatte Ölpumpe
FIG 1	35	B4E10800703	Federstift
FIG 1	36	B4E10800509	Ölschlauch
FIG 1	37	BS00410400A	Maschinenschraube
FIG 1	38	BS004103004	Maschinenschraube
FIG 1	39	B400002799A	Sechskantflanschschraube

Motorroller.de - seit 1993 -

FIG 2 PISTON-CRANK SHAFT

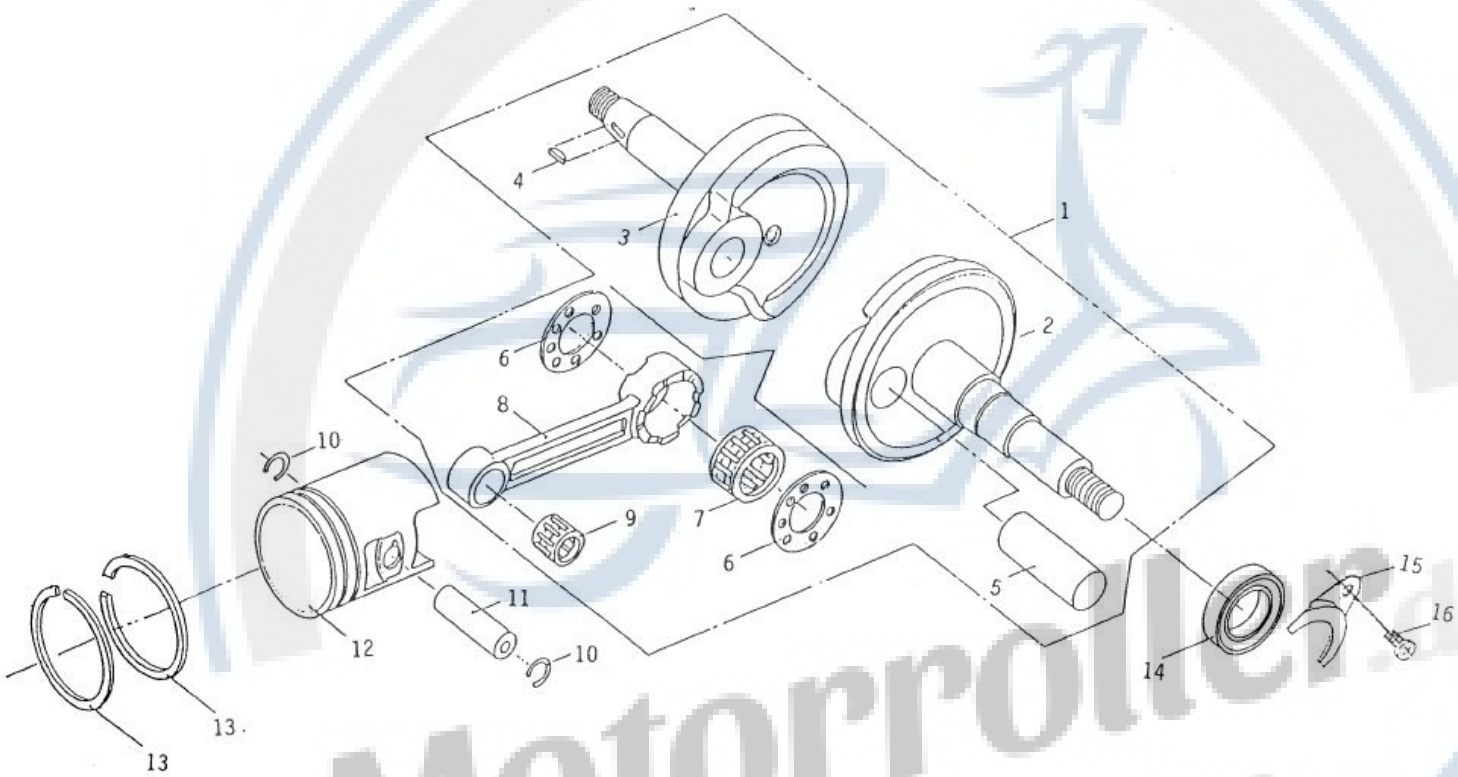

Motorroller.de
- seit 1993 -

Kolben & Kurbelwelle

Bild	Nr	Artikelnummer	Artikelbezeichnung deutsch	Artikelzusatz deutsch
FIG 2	1	B3E906001A1	Kurbelwelle komplett	
FIG 2	2	B3E90600207	Kurbelwelle links	
FIG 2	3	B3E90600304	Kurbelwelle rechts	
FIG 2	4	B4000037783	Keil	
FIG 2	5	B4E90600408	Kurbelstift	
FIG 2	6	B4E90600505	Unterlegscheibe	
FIG 2	7	B4E90600602	Lagerschale	
FIG 2	8	B3E90600703	Pleulstange	
FIG 2	9	B4E90600904	Lagerschale	
FIG 2	10	B4000028253	Kolbenbolzensicherung	
FIG 2	11	B4E90600807	Kolbenbolzen	
FIG 2	12	B9E90604103	Kolben	
FIG 2	13	B4E90601200	Kolbenring	
FIG 2	14	B4E90603300	Simmerring TC-Type	
FIG 2	15	B4E90603709	Simmerringplatte	
FIG 2	16	B4000030398	Maschinenschraube	

Motorroller.de
- seit 1993 -

FIG 3 CYLINDER-CYLINDER HEAD
CARBURETOR

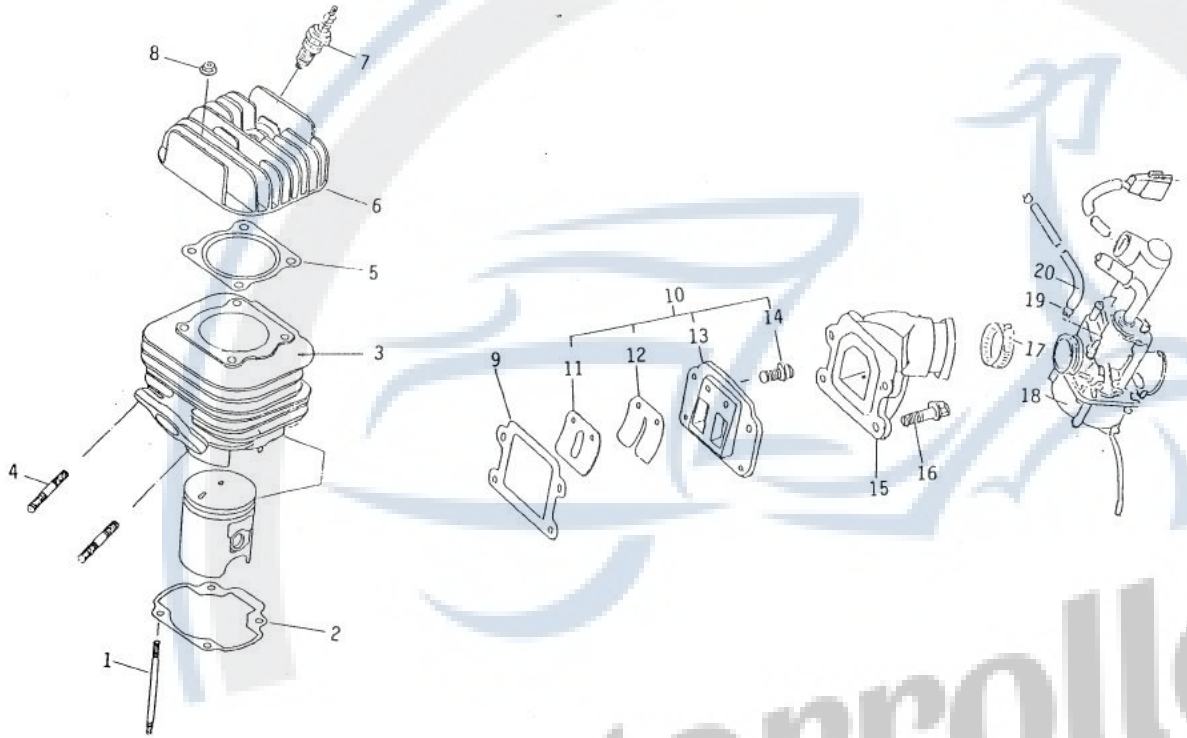

Motorroller.de
- seit 1993 -

			Zylinder & Zylinderkopf & Vergaser	
Bild	Nr	Artikelnummer	Artikelbezeichnung deutsch	Artikelzusatz deutsch
FIG 3	1	B4E90603202	Stehbolzen	
FIG 3	2	B4E90601404	Zylinderdichtung	
FIG 3	3	B0E90601301	Zylinder	
FIG 3	4	B4000013299	Stehbolzen	
FIG 3	5	B4E90601609	Zylinderkopfdichtung	
FIG 3	6	B1E90601502	Zylinderkopf	
FIG 3	7	B4E12200100	Zündkerze	
FIG 3	8	B4E90603504	Sechskantmutter	
FIG 3	9	B4E92600600	Dichtung Membranventil	
FIG 3	10	B4E926001A5	Membranventil komplett	
FIG 3	11	B4E92600308	Führungsplatte Ventilfeder	
FIG 3	12	B4E92600405	Platte Ventilfeder	
FIG 3	13	B2E92600208	Sitz Membranventil	
FIG 3	14	B4E92600502	Maschinenschraube	
FIG 3	15	B2E92600704	Ansaugstutzen	
FIG 3	16	B4000025823	Sechskantflanschschraube	
FIG 3	17	B4E12601201	Schlauchklemme	
FIG 3	18	B1E915002A5	Vergaser komplett	
FIG 3	19	B4000010915	Schlauchklemme	
FIG 3	20	B4E95200408	Unterdruckschlauch	

Motorroller.de - seit 1993 -

FIG 4 DRIVE FACE

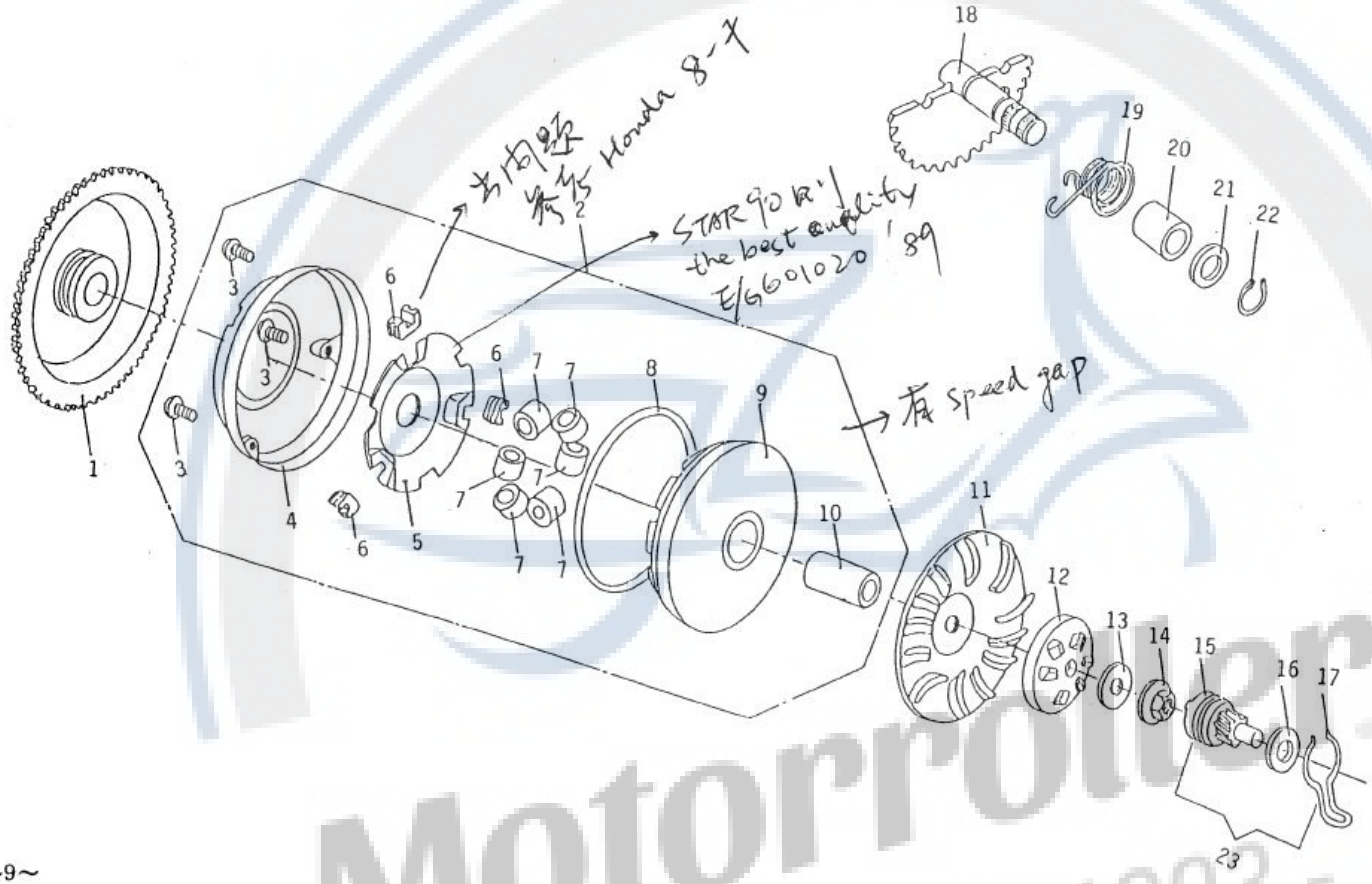

Motorroller.de
- seit 1993 -

Bild	Nr	Artikelnummer	Variomatik Artikelbezeichnung deutsch	Artikelzusatz deutsch
FIG 4	1	B3E92400108	Anlasserrad	
FIG 4	2	B3E912002A4	Variomatik	
FIG 4	3	BS007074005	Sechskantschraube mit Unterlegscheibe	
FIG 4	4	B4E11200602	Variomatikabdeckung	
FIG 4	5	B3E11200509	Platte	
FIG 4	6	B4E11204403	Gleitstück	
FIG 4	7	B4E912004A5	Ausgleichsgewicht	
FIG 4	8	B4E11204306	O-Ring	
FIG 4	9	B3E912014A5	Variomatik	
FIG 4	10	B4E11200700	Buchse Variomatik	
FIG 4	11	B3E1120080A	Schaufelrad	
FIG 4	12	B4E12500103	Mitnehmer Kickstarter	
FIG 4	13	B4000026358	Unterlegscheibe	
FIG 4	14	B4E10603606	Sechskantflanschmutter	
FIG 4	15	B4E125003A0	Zahnrad Kickstarter komplett	
FIG 4	16	B4E12501304	Unterlegscheibe	
FIG 4	17	B4E12501401	Feder	
FIG 4	18	B3E125002A6	Kickstarterwelle	
FIG 4	19	B4E2250310A	Torisionsfeder	
FIG 4	20	B4E12500405	Buchse	
FIG 4	21	B4E12501207	Unterlegscheibe	
FIG 4	22	BS17005006	Sicherungsring C-Type	
FIG 4	23	B4E125015AA	Zahnrad und Feder komplett	

Motorroller.de
- seit 1993 -

FIG 5 GENERTOR

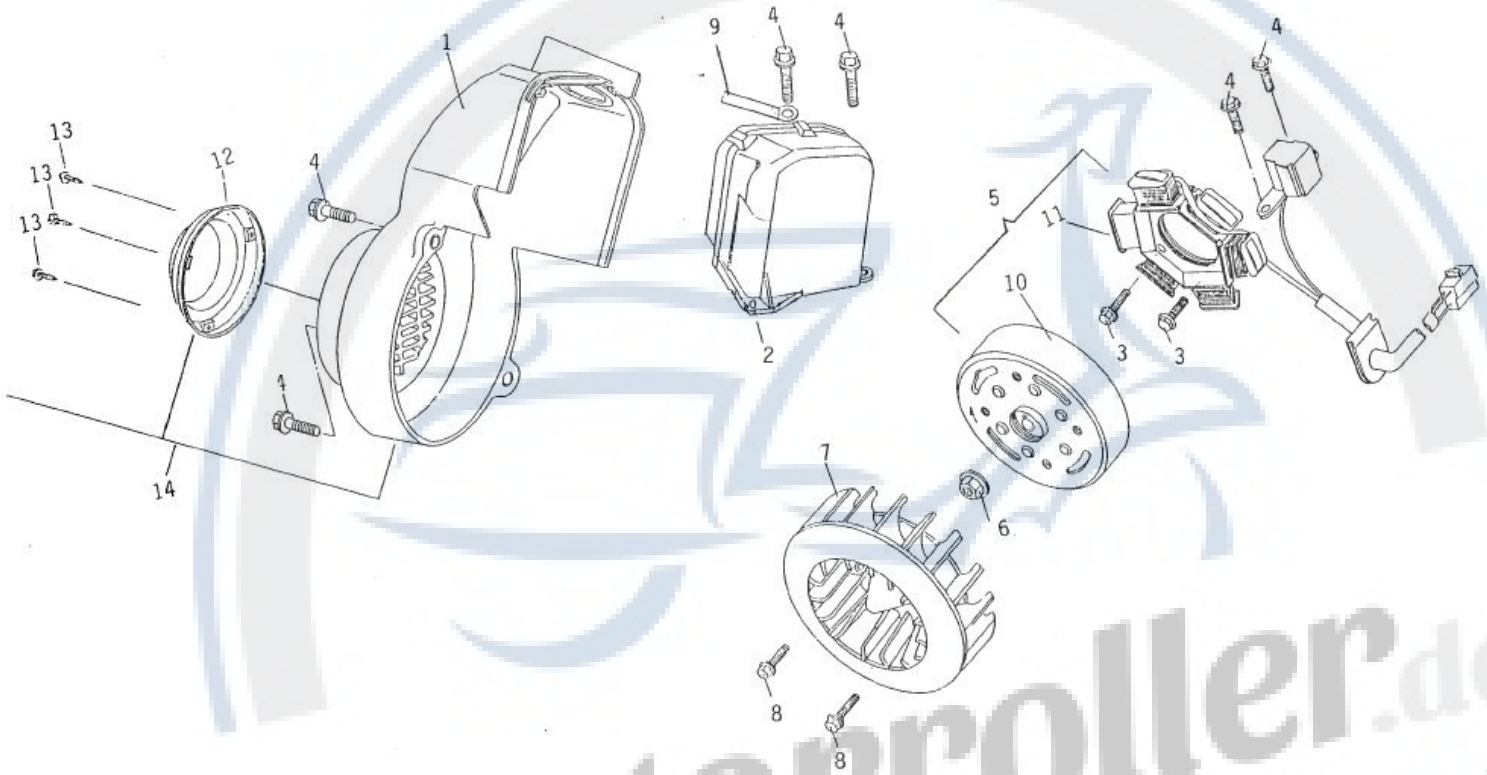

Motorroller.de
- seit 1993 -

Lichtmaschine

Bild	Nr	Artikelnummer	Artikelbezeichnung deutsch	Artikelzusatz deutsch
FIG 5	1	B1E90400108	Lüfterabdeckung	
FIG 5	2	B2E90400201	Kühlerhaube	
FIG 5	3	B4000025823	Sechskantflanschschraube	
FIG 5	4	B4000025815	Sechskantflanschschraube	
FIG 5	5	B2E922002A1	AC Lichtmaschine komplett	
FIG 5	6	BS20401000A	Sechskantflanschmutter	
FIG 5	7	B2E90400309	Lüfter	
FIG 5	8	B4000041071	Sechskantflanschschraube	
FIG 5	9	B4000012420	Clip	
FIG 5	10	B2E922004A6	Schwungrad komplett	
FIG 5	11	B2E922003A9	Stator komplett	
FIG 5	12	B3E10400504	Lüfterabdeckung	
FIG 5	13	B4000047045	Blechschraube	
FIG 5	14	B2E904009A4	Lüfterabdeckung	

Motorroller.de
- seit 1993 -

FIG 6 DRIVE PULLEY

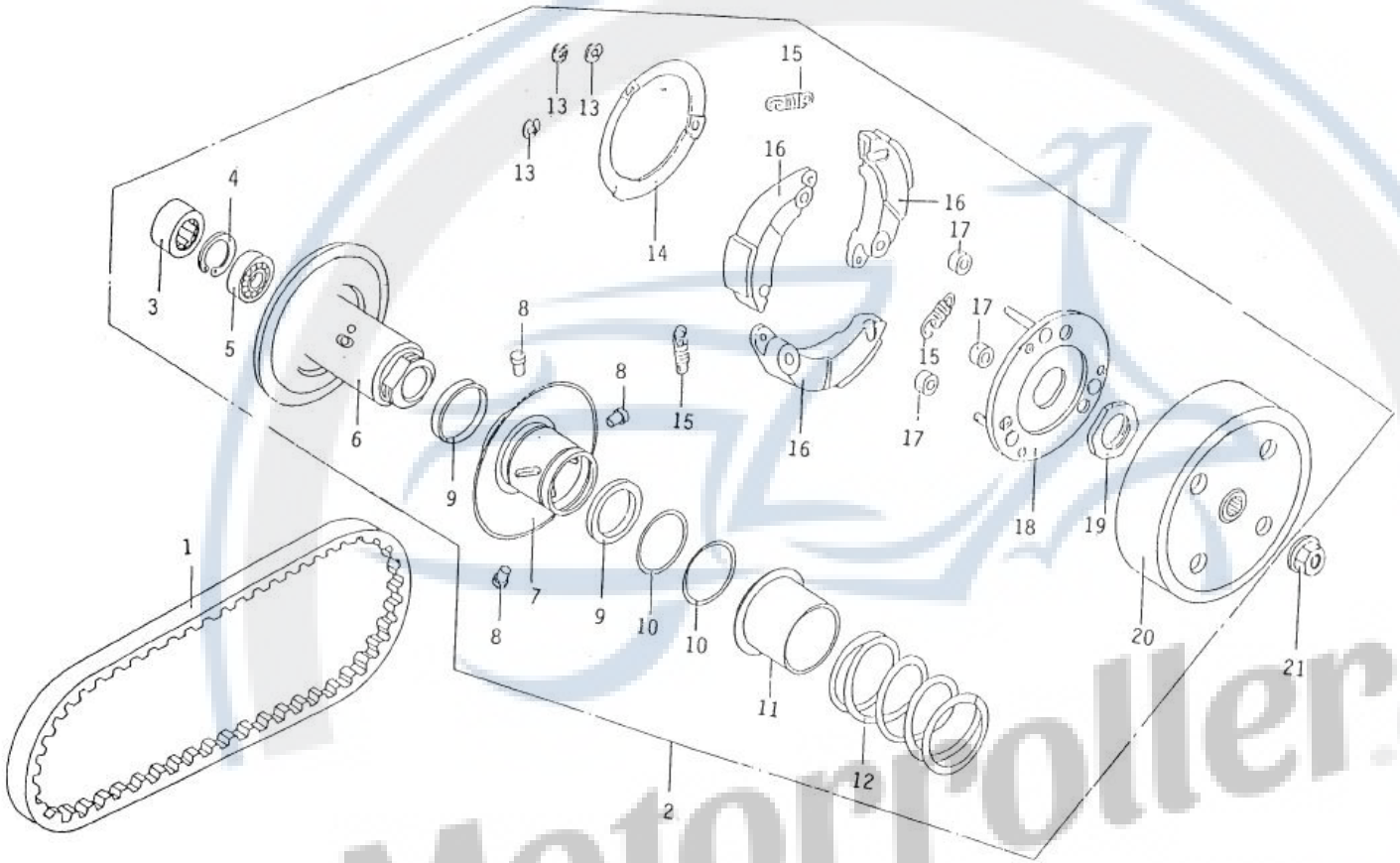

Motorroller.de
- seit 1993 -

Kupplung

Bild	Nr	Artikelnummer	Artikelbezeichnung deutsch	Artikelzusatz deutsch
FIG 6	1	B4E91200101	Riemen	
FIG 6	2	B4E912003A8	Kupplung komplett	
FIG 6	3	B4E11203903	Nadellager	
FIG 6	4	BS216014001	Sicherungsring C-Type	
FIG 6	5	BS653005003	Kugellager	
FIG 6	6	B4E112010A7	Flansch	
FIG 6	7	B4E912006A0	Flansch	
FIG 6	8	B4E1120240A	Stift Führungsrolle	
FIG 6	9	B4E11203806	Simmerring TC-Type	
FIG 6	10	B4E11203709	O-Ring	
FIG 6	11	B4E11201803	Dichtfassung	
FIG 6	12	B3E91200806	Feder Kupplung	
FIG 6	13	BS218010003	Sicherungsring E-Type	
FIG 6	14	B4E11203300	Druckplatte Kupplung	
FIG 6	15	B4E91200900	Feder Kupplung	
FIG 6	16	B3E11203206	Ausgleichsgewicht Kupplung	
FIG 6	17	B4E11202800	Gummidämpfer Kupplung	
FIG 6	18	B4E112034A9	Antriebsplattengehäuse komplett	
FIG 6	19	B4E11202605	Mutter	
FIG 6	20	B3E112020A7	Kupplungskorb außen komplett	
FIG 6	21	BS20401000A	Sechskantflanschmutter	

Motorroller.de
- seit 1993 -

FIG 7 TRANSMISSION

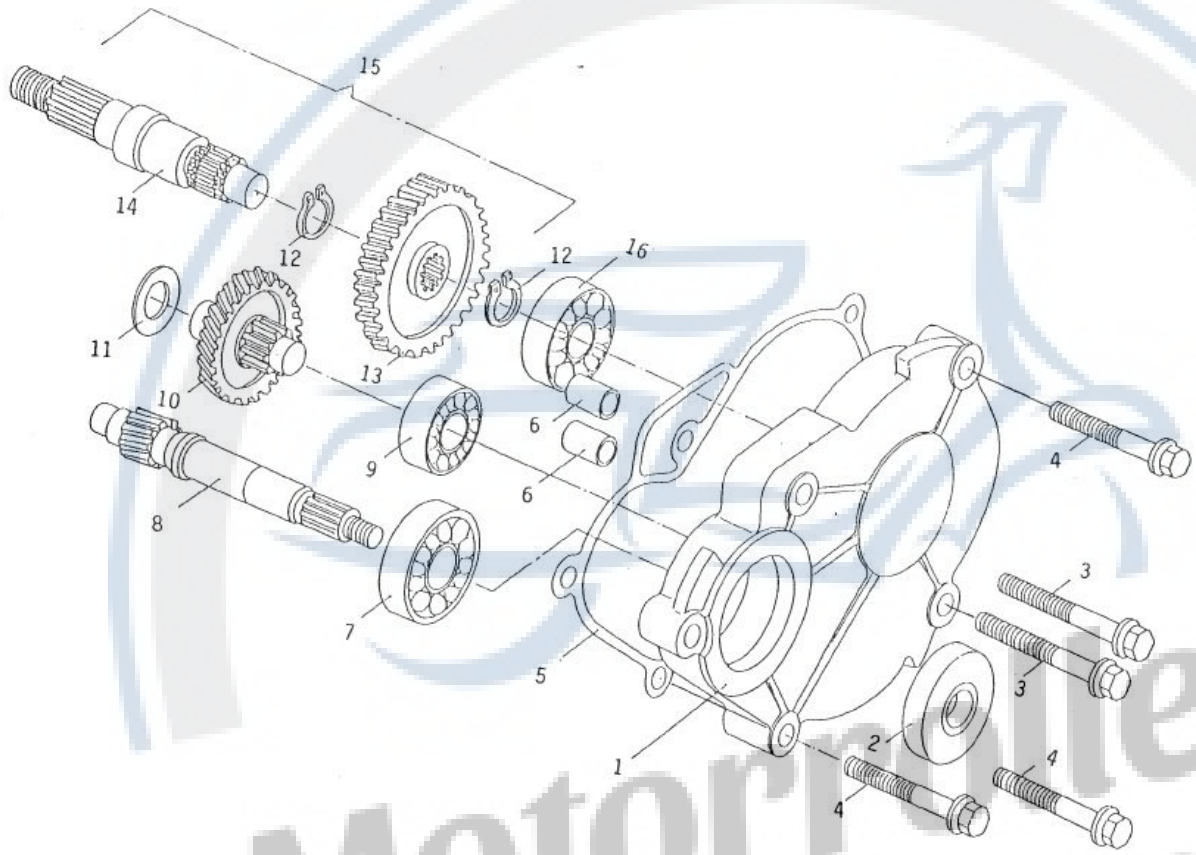

Motorroller.de
- seit 1993 -

Getriebe

Bild	Nr	Artikelnummer	Artikelbezeichnung deutsch	Artikelzusatz deutsch
FIG 7	1	B1E11400106	Getriebedeckel	
FIG 7	2	B4E11401004	Simmerring TC-Type	
FIG 7	3	B4000027885	Sechskantflanschschraube	
FIG 7	4	B4000025858	Sechskantflanschschraube	
FIG 7	5	B3E11400907	Getriebedeckeldichtung	
FIG 7	6	B4000012403	Sicherungsstift	
FIG 7	7	BS651155008	Kugellager	
FIG 7	8	B3E91400902	Getriebewelle	
FIG 7	9	BS65109900A	Kugellager	
FIG 7	10	B4E914010A1	Getrieberad komplett	
FIG 7	11	B4000012675	Spezialscheibe	
FIG 7	12	BS217009001	Sicherungsring C-Type	
FIG 7	13	B3E91401704	Getrieberad	
FIG 7	14	B3E91400309	Getriebewelle	
FIG 7	15	B4E914016A5	Getrieberad komplett	
FIG 7	16	BS651154001	Kugellager	

Motorroller.de
- seit 1993 -

FIG 8 LH COVER
KICK-STARTER

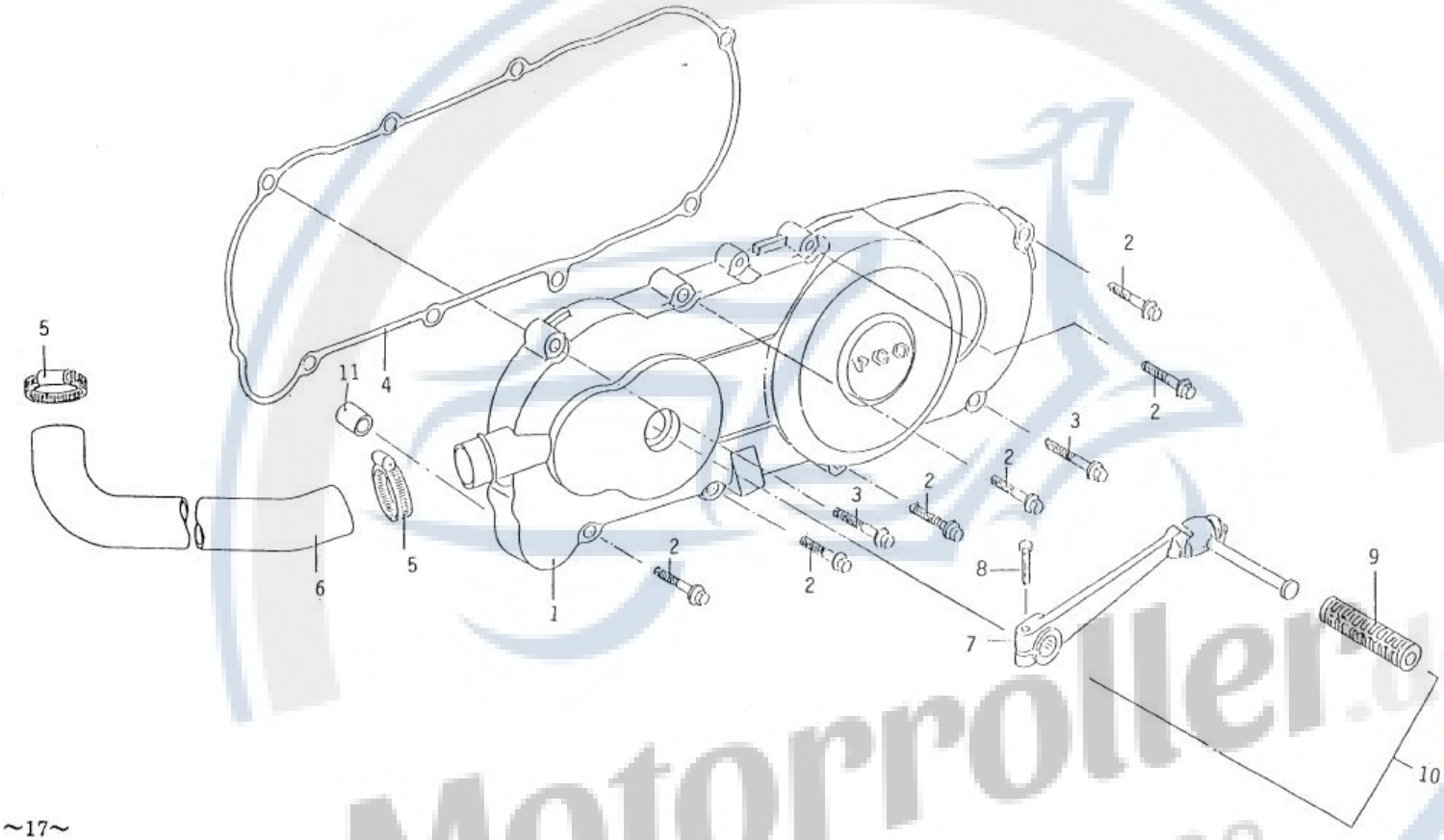

Motorroller.de
- seit 1993 -

Motorgehäusedeckel links & Kickstarter

Bild	Nr	Artikelnummer	Artikelbezeichnung deutsch	Artikelzusatz deutsch
FIG 8	1	B0E9060170A	Motorgehäusedeckel links	
FIG 8	2	B4000025858	Sechskantflanschschraube	
FIG 8	3	B4000027982	Sechskantflanschschraube	
FIG 8	4	B2E90603005	Motorgehäusedeckeldichtung links	
FIG 8	5	B4000046073	Klemme	
FIG 8	6	B1E10603003	Entlüftungsschlauch	
FIG 8	7	B3E12501103	Kickstarterarm	
FIG 8	8	B4000012616	Schraube Kickstarter	
FIG 8	9	B4E12500901	Gummianschlag Kickstarter	
FIG 8	10	B4E125005A4	Kickstarterarm komplett	
FIG 8	11	B4E90604004	Buchse	

Motorroller.de
- seit 1993 -

FIG 9 REAR WHEEL

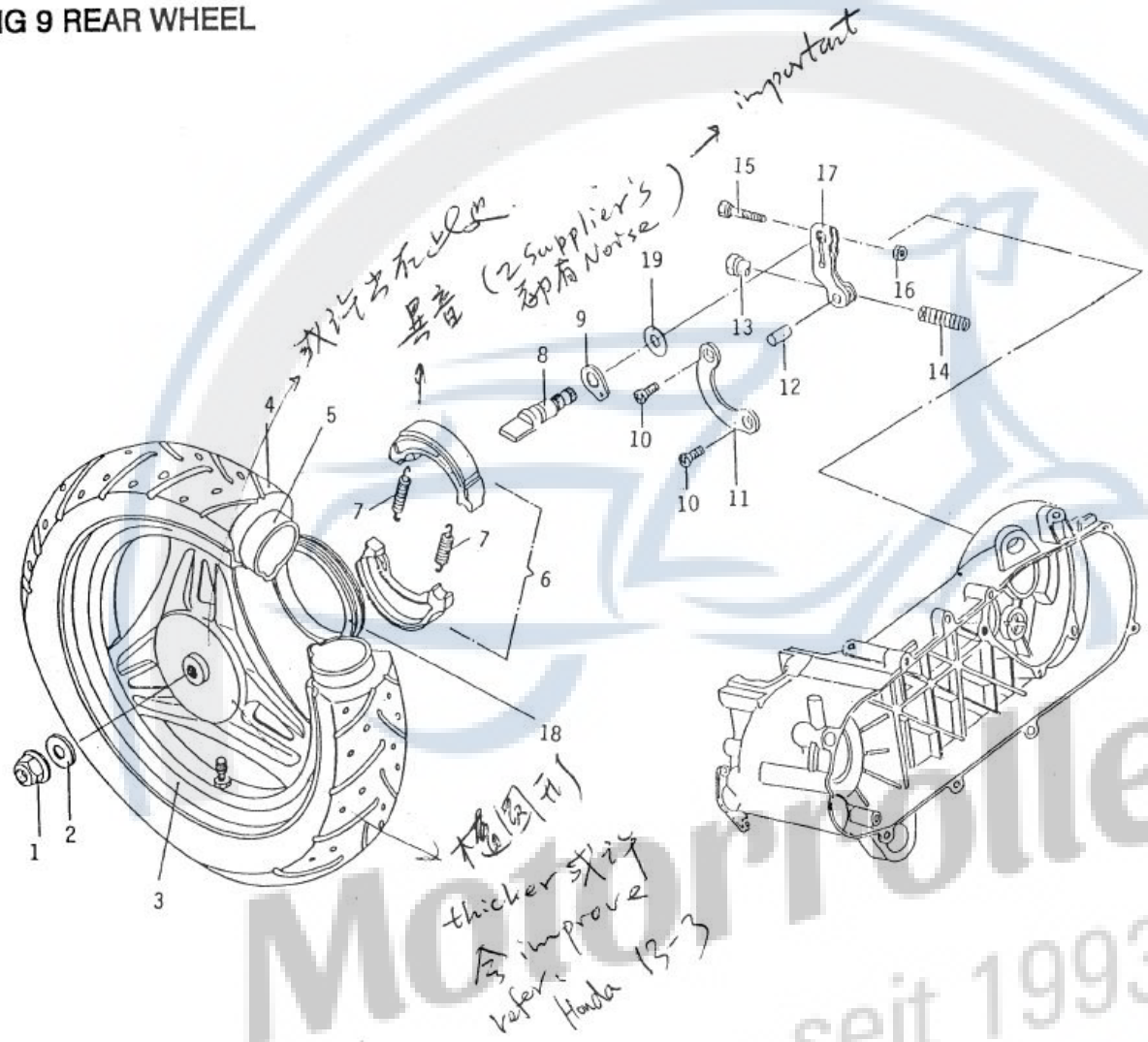

Hinterrad

Bild	Nr	Artikelnummer	Artikelbezeichnung deutsch	Artikelzusatz deutsch
FIG 9	1	B4000012551	Mutter	
FIG 9	2	B4000012691	Unterlegscheibe	
FIG 9	3	B1E140006A7	Hinterrad komplett	
FIG 9	4	B9E94003201	Reifen Maxxis 3.5x10	
FIG 9	5	B9E94003104	Schlauch	
FIG 9	6	B4E140011A6	Bremsbacken	
FIG 9	7	B4E14001007	Feder Bremsbacken	
FIG 9	8	B4E14002500	Bremsnocken hinten	
FIG 9	9	B4E14002801	Verschleissanzeige Bremse hinten	
FIG 9	10	BS010114000	Maschinenschraube	
FIG 9	11	B4E10601905	Lagerplatte	
FIG 9	12	B4E15403001	Stift	
FIG 9	13	B4E1540290A	Einstellmutter Zug	
FIG 9	14	B4E94001401	Feder Bremsarm hinten	
FIG 9	15	B4000025297	Sechskantschraube	
FIG 9	16	B400002608A	Sechskantmutter	
FIG 9	17	B3E1400260A	Bremsarm hinten komplett	
FIG 9	18	B4E14003905	Schutzring	
FIG 9	19	B4E14004006	Unterlegscheibe	

Motorroller.de - seit 1993 -

FIG 10 MUFFLER
AIR CLEANER

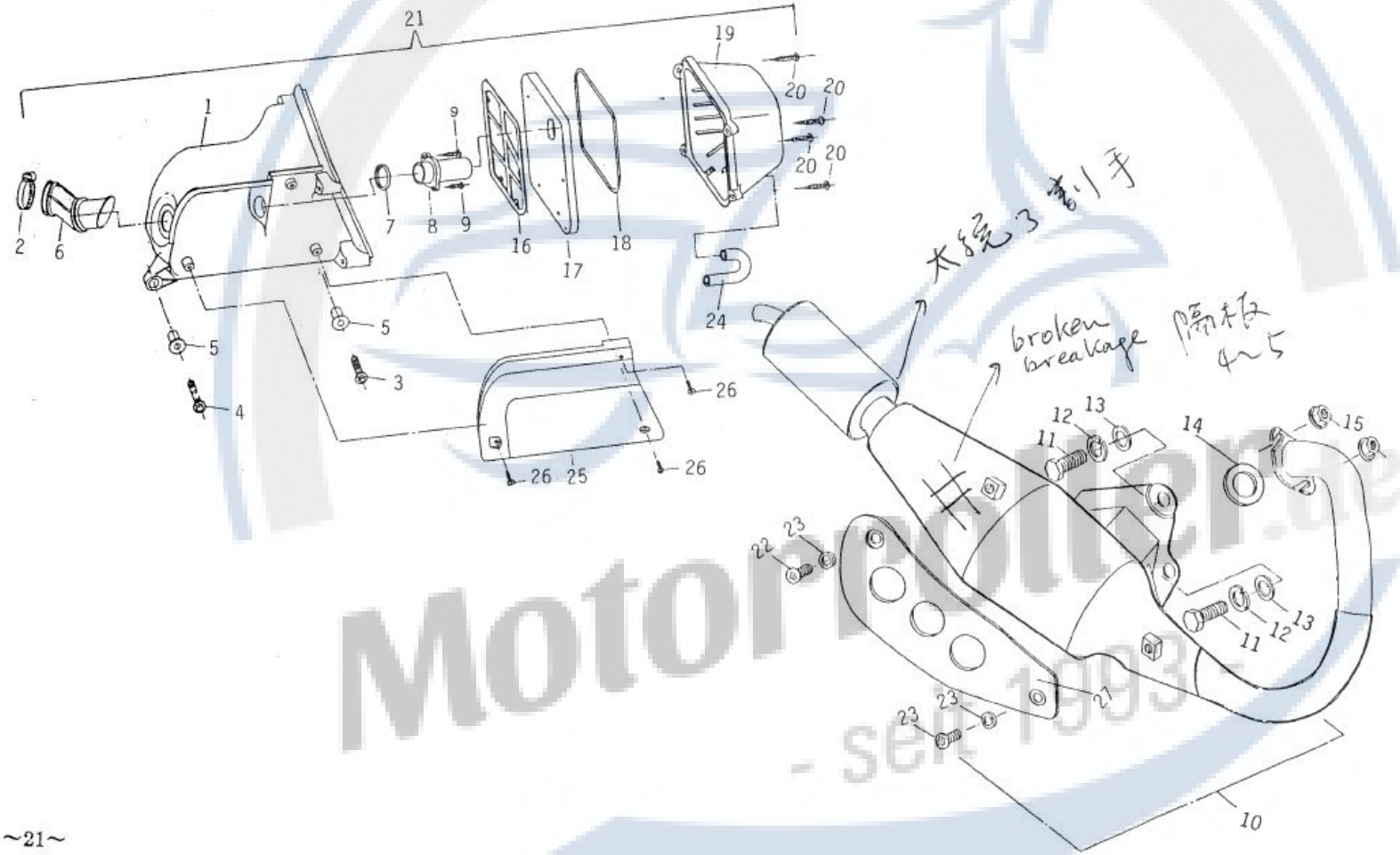

Auspuff & Luftfilter

Bild	Nr	Artikelnummer	Artikelbezeichnung deutsch	Artikelzusatz deutsch
FIG 10	1	B1E92601003	Luftfiltergehäuse	
FIG 10	2	B4000046073	Klemme	
FIG 10	3	B4000025840	Sechskantflanschschraube	
FIG 10	4	B4000025866	Sechskantflanschschraube	
FIG 10	5	B4E92601509	Buchse	
FIG 10	6	B3E92601600	Verbindungsrohr Luftfilter	
FIG 10	7	B4E92602009	O-Ring	
FIG 10	8	B3E92601308	Luftschlauch	
FIG 10	9	BS011038005	Blechschraube	
FIG 10	10	B0E928003A3	Auspuff komplett	
FIG 10	11	B4000012624	Sechskantschraube	
FIG 10	12	B4000026200	Federscheibe	
FIG 10	13	BS214010009	Unterlegscheibe	
FIG 10	14	B9E928008A7	Auspuffdichtung	
FIG 10	15	BS204003004	Sechskantflanschschraube	
FIG 10	16	B3E92601804	Platte Luftfilter	
FIG 10	17	B3E9260120A	Luftfiltereinsatz	
FIG 10	18	B4E92601401	Luftfilterdichtung	
FIG 10	19	B1E9260110A	Luftfilterdeckel	
FIG 10	20	BS015046002	Rundkopfschraube	
FIG 10	21	B1E926017B4	Luftfilter komplett	
FIG 10	22	B4000030398	Maschinenschraube	
FIG 10	23	B4000026188	Federscheibe	
FIG 10	24	B4E92602106	Schlauch	
FIG 10	25	B2E9260220A	Einlassabdeckung	
FIG 10	26	BS015025005	Rundkopfschraube	
FIG 10	27	B9E12801407	Schutzverkleidung	

Motorroller.de - seit 1993 -

FIG 11 FRAME

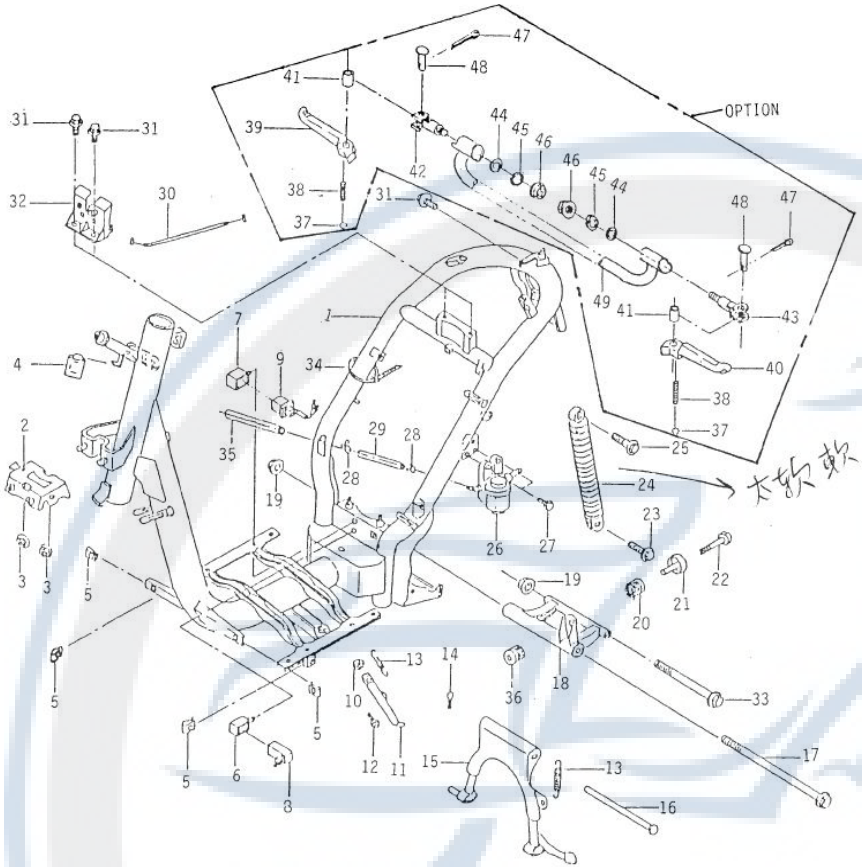

Rahmen

Bild	Nr	Artikelnummer	Artikelbezeichnung deutsch	Artikelzusatz deutsch
FIG 11	1	B0E942001A9	Rahmen komplett	
FIG 11	1	B9E942032A2	Rahmen ohne Nr.49	
FIG 11	2	B2E142004A8	Fixierhalter Radabdeckung komplett	
FIG 11	3	BS204003004	Sechskantflanschschraube	
FIG 11	4	B4E158007A3	Blinker komplett	
FIG 11	5	B4000016379	Federmutter	
FIG 11	6	B4E95800405	Gummiträger	
FIG 11	7	B4E95800308	Gummiträger	
FIG 11	14	BS352081006	Stift	
FIG 11	8	B3E95801103	CDI komplett	
FIG 11	9	B3000010595	Anlasserrelais komplett	
FIG 11	10	BS241002000	Sechskantmutter	
FIG 11	11	B2E946001A0	Seitenständer	

Motroller.de - seit 1993 -

Rahmen

Bild	Nr	Artikelnummer	Artikelbezeichnung deutsch	Artikelzusatz deutsch
FIG 11	12	B4000025998	Sechskantflanschschraube	
FIG 11	13	B4000016417	Feder	
FIG 11	15	B2000012273	Hauptständer komplett	
FIG 11	16	B4000016425	Fixierstift Hauptständer	
FIG 11	17	B4000016778	Sechskantschraube	
FIG 11	18	B2E948001A9	Kniehebelhalter	
FIG 11	19	B4000046022	Flanschmutter U-Type	
FIG 11	20	B4E94800304	Gummi	
FIG 11	21	B4E94800401	Gummiträger	
FIG 11	22	BS002161007	Sechskantschraube	
FIG 11	23	B4000025882	Sechskantflanschschraube	
FIG 11	24	B3000011273	Federbein hinten komplett	
FIG 11	25	B400002589A	Sechskantflanschschraube	
FIG 11	26	B2E152003A4	Benzinhahn komplett	
FIG 11	27	B4000025815	Sechskantflanschschraube	
FIG 11	28	B4000010923	Schlauchklemme	
FIG 11	29	B4E9520030A	Benzinschlauch	
FIG 11	30	B4E16700204	Hebelzug Sitzbankschloss	
FIG 11	31	B4000025955	Sechskantflanschschraube	
FIG 11	32	B3E167003A6	Fixierhalter Sitzbankschloss	
FIG 11	33	B4E14800708	Sechskantflanschschraube	
FIG 11	34	B4000017324	Clip	
FIG 11	35	B4E9520450A	PVC-Schlauch	
FIG 11	36	B4E94800703	Gummi	
FIG 11	37	BS901014006	Lagerkugel	
FIG 11	38	B4E1460150A	Druckfeder	
FIG 11	39	B9E1460120A	Pedalhebel rechts	
FIG 11	40	B3E14601105	Pedalhebel links	
FIG 11	41	B4E14601306	Buchse	
FIG 11	42	B2E146010A3	Pedalhebelhalter rechts komplett	
FIG 11	43	B2E146009A2	Pedalhebelhalter links komplett	
FIG 11	44	BS214011005	Unterlegscheibe	
FIG 11	45	B4000026218	Federscheibe	
FIG 11	46	BS241002000	Sechskantmutter	
FIG 11	47	BS35204200A	Stift	
FIG 11	48	B4E14601403	Fixierstift	
FIG 11	49	B3E1460040A	Schlauch Pedalhebel	

Motorroller.de - seit 1993 -

FIG 12 FRONT FORK-CUSHION (DISK TYPE)

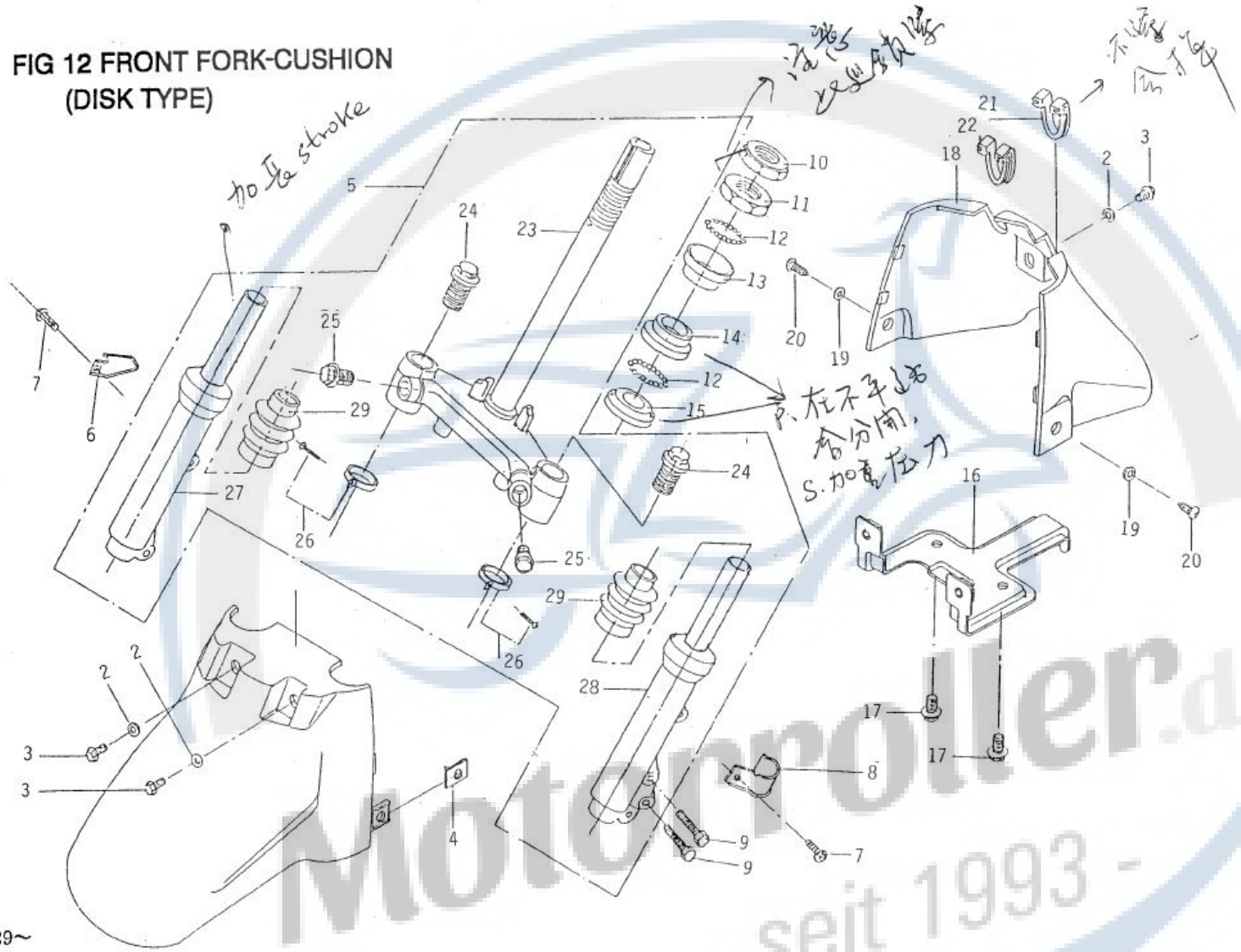

Vorderradgabel & Federbein

Bild	Nr	Artikelnummer	Artikelbezeichnung deutsch	Artikelzusatz deutsch
FIG 12	1	B0E96300109	Vorderteil Radabdeckung vorne	
FIG 12	2	B4000043678	Unterlegscheibe	
FIG 12	3	BS005113003	Maschinenschraube	
FIG 12	4	B4000016379	Federmutter	
FIG 12	5	B9E144014A8	Vorderradgabel schwarz komplett	
FIG 12	5	B9E144015A8	Vorderradgabel silber komplett	
FIG 12	6	B4E95401802	Tachowellenclip	
FIG 12	7	BS005112007	Maschinenschraube	
FIG 12	8	B4E14001805	Clip Bremsschlauch	
FIG 12	9	B4E14003603	Sechskantkopfschraube	
FIG 12	10	B4E14400807	Sicherungsmutter Lenkwelle	
FIG 12	11	B4000010583	Mutter	
FIG 12	12	B400001135A	Lagerkugel	
FIG 12	13	B4000011059	Lagerschale oben	
FIG 12	14	B4E14400408	Lagerschale außen	
FIG 12	15	B4E1440030A	Lagerschale unten innen	
FIG 12	16	B3E96300302	Platte Radabdeckung vorne	
FIG 12	17	B4000025955	Sechskantflanschschraube	
FIG 12	18	B0E96300206	Hinterteil Radabdeckung vorne	
FIG 12	19	B4000025963	Unterlegscheibe	
FIG 12	20	B4000025637	Rundkopfblechschraube	
FIG 12	21	B4E96300708	Tülle	
FIG 12	22	B4E9630060A	Tülle	
FIG 12	23	B9E14401805	Gabelbrücke unten	
FIG 12	24	B9E1440160A	Sechskantkopfschraube	
FIG 12	25	B9E1440210A	Sechskantkopfschraube	
FIG 12	26	B9E14401708	Klemme	
FIG 12	27	B9E14401902	Rohr unten rechts silber	
FIG 12	27	B9E14402208	Rohr unten rechts schwarz	
FIG 12	28	B9E14402003	Rohr unten links silber	
FIG 12	28	B9E14402305	Rohr unten links schwarz	
FIG 12	29	B9E14402402	Gummischlauch	

Motorroller.de - seit 1993 -

FIG 13 LH/RH BACK MIRRIOR
LH/RH MAIN SWITCH
TRANSMISSION
(DISK TYPE)

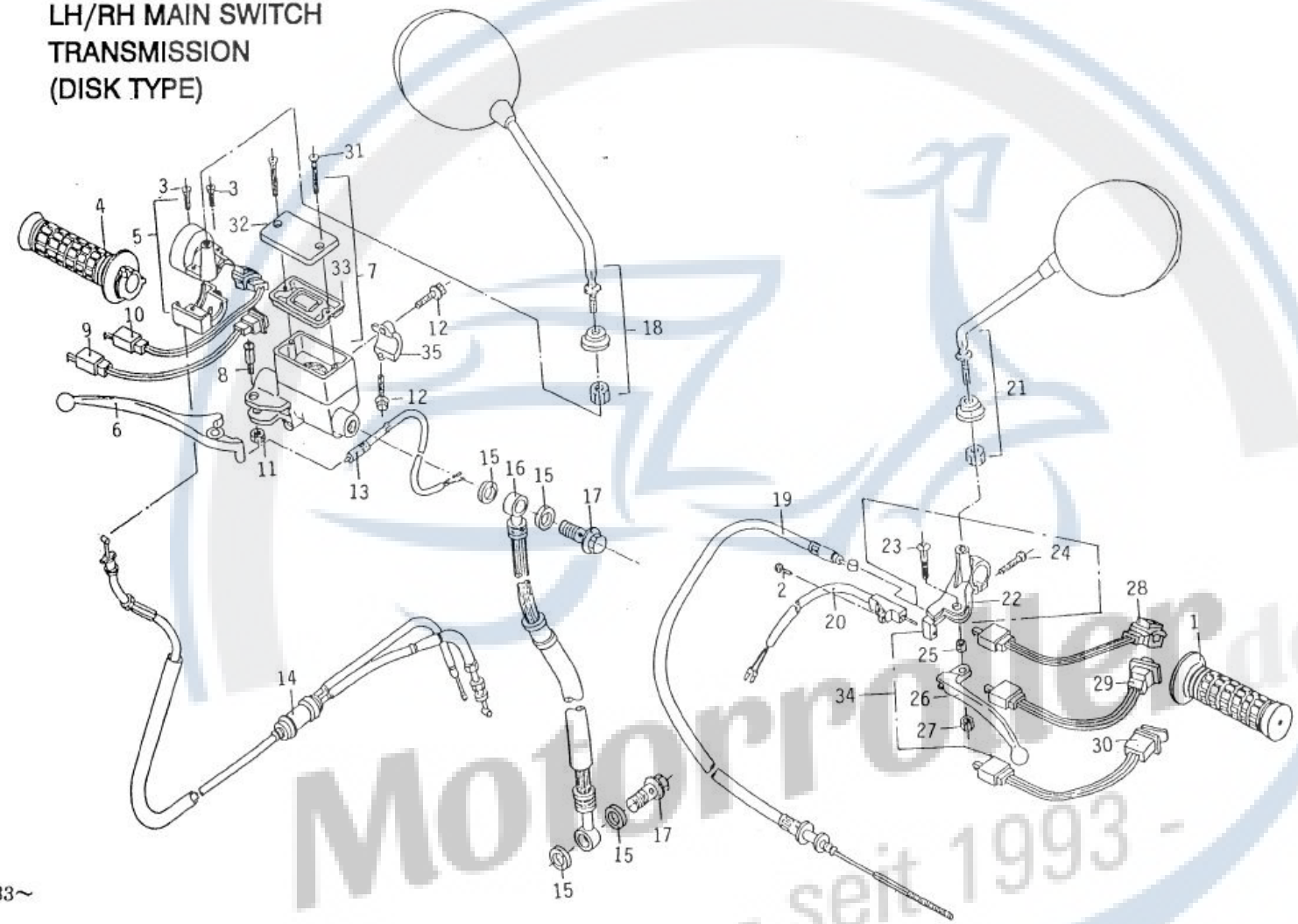

Motorroller.de
- seit 1993 -

Rückspiegel links / rechts & Hauptschalter links / rechts & Getriebe

Bild	Nr	Artikelnummer	Artikelbezeichnung deutsch	Artikelzusatz deutsch
FIG 13	1	B3E15400901	Griff links	
FIG 13	2	B4E95401900	Rundkopfblechschraube	
FIG 13	3	B9E15401906	Schraube	
FIG 13	4	B2E154010A8	Griff rechts komplett	
FIG 13	5	B9E15403305	Gasschieber komplett	
FIG 13	6	B3E14002104	Bremshebel vorne	
FIG 13	7	B2E140012AA	Hauptbremszylinder vorne	
FIG 13	8	B4E14001902	Fixierschraube Bremshebel	
FIG 13	9	B4E15400100	Anlasserschalter	
FIG 13	10	B4E15400401	Scheinwerferschalter	
FIG 13	11	B4E14002003	Sicherungsmutter	
FIG 13	12	B9E14002200	Schraube mit Unterlegscheibe	
FIG 13	13	B4000010494	Schalter komplett	
FIG 13	14	B2E954001A4	Gaszug komplett	
FIG 13	15	B4E14003506	Unterlegscheibe	
FIG 13	16	B9E140070A9	Bremsschlauch vorne komplett	
FIG 13	17	B4E14003000	Verbinderschraube Bremsschlauch	
FIG 13	18	B9E1610310A	Rückspiegel rechts	
FIG 13	19	B3E954010A0	Bremszug komplett	
FIG 13	20	B4E154020A7	E-Starter komplett	
FIG 13	21	B9E161030A5	Rückspiegel links	
FIG 13	22	B9E15402503	Fassung Bremshebel	
FIG 13	23	B9E15402201	Maschinenschraube	
FIG 13	24	B9E15402309	Maschinenschraube	
FIG 13	25	B9E15402104	Distanzstück	
FIG 13	26	B9E15402406	Bremshebel	
FIG 13	27	B4000015224	Sicherungsmutter	
FIG 13	28	B4E15400509	Fernlichtschalter	
FIG 13	29	B4E15400207	Blinkerschalter	
FIG 13	30	B4E15400304	Hupenschalter	
FIG 13	31	B9E14007309	Maschinenschraube	
FIG 13	32	B9E14007201	Abdeckung	
FIG 13	33	B9E14007104	Gummimembran	
FIG 13	34	B2E154012A2	Bremshebel links komplett	
FIG 13	35	B9E14007808	Halter Hauptbremszylinder	

Motorroller.de - seit 1993 -

FIG 14 FRONT WHEEL
CAL IPER
(DISK TYPE)

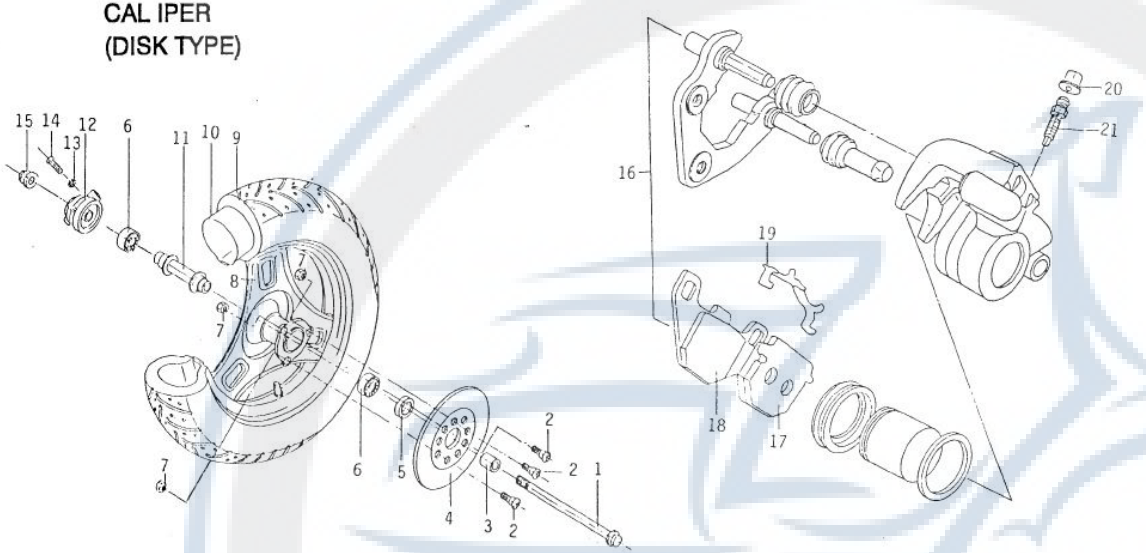

Motorroller.de
- seit 1993 -

Vorderrad & Bremssattel

Bild	Nr	Artikelnummer	Artikelbezeichnung deutsch	Artikelzusatz deutsch
FIG 14	1	B3E14001302	Vorderradachse	
FIG 14	2	B4E14002402	Schraube Bremsscheibe vorne	
FIG 14	3	B4E14001503	Distanzstück	
FIG 14	4	B3E14000802	Bremsscheibe vorne	
FIG 14	5	B4000024681	Simmerring TC-Type	
FIG 14	6	BS652059002	Kugellager	
FIG 14	7	B4E14003808	Sicherungsmutter	
FIG 14	8	B1E140004A2	Vorderrad komplett	
FIG 14	9	B9E94003201	Reifen Maxxis 3.5x10	
FIG 14	10	B9E94003104	Schlauch	
FIG 14	11	B4E140014A8	Distanzstück komplett	
FIG 14	12	B2E156001A8	Tachoantrieb	
FIG 14	13	BS211007007	Federscheibe	
FIG 14	14	BS007104001	Maschinenschraube	
FIG 14	15	B4000046022	Flanschmutter U-Type	
FIG 14	16	B9E140069A8	Bremse vorne gelb komplett	
FIG 14	16	B9E140057A7	Bremse vorne schwarz komplett	
FIG 14	17	B9E1400550A	Bremsklotz	
FIG 14	18	B9E14005608	Bremsklotz	
FIG 14	19	B9E14007406	Federplatte	
FIG 14	20	B9E14008003	Entlüftungskappe	
FIG 14	21	B9E14007902	Entlüftungsschraube	

Motorroller.de
- seit 1993 -

FIG 15 SPEEDOMETER

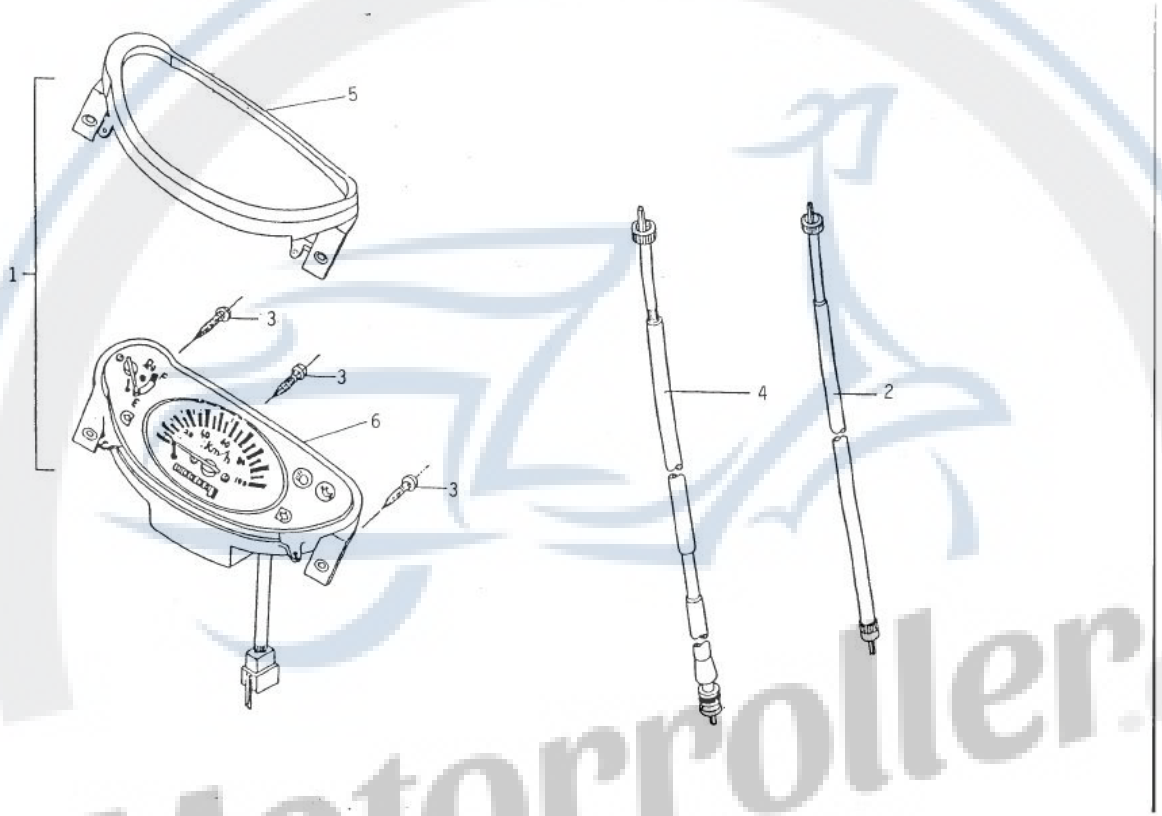

Bild	Nr	Artikelnummer	Tachometer Artikelbezeichnung deutsch	Artikelzusatz deutsch
FIG 15	1	B1E156003A6	Tachometer komplett	
FIG 15	2	B3E954006A7	Tachowelle	
FIG 15	3	B4E16102706	Blechschraube	
FIG 15	4	B3E154016A8	Tachowelle	
FIG 15	5	B9E156011A9	Tachometerverkleidung oben	
FIG 15	6	B9E156012A6	Tachometeraufnahme	

Motorroller.de - seit 1993 -

FIG 16 HANDLE BAR

FRONT COVER OF HANDLE BAR

(LAMP COMPLY WITH Ⓔ APPROVAL)

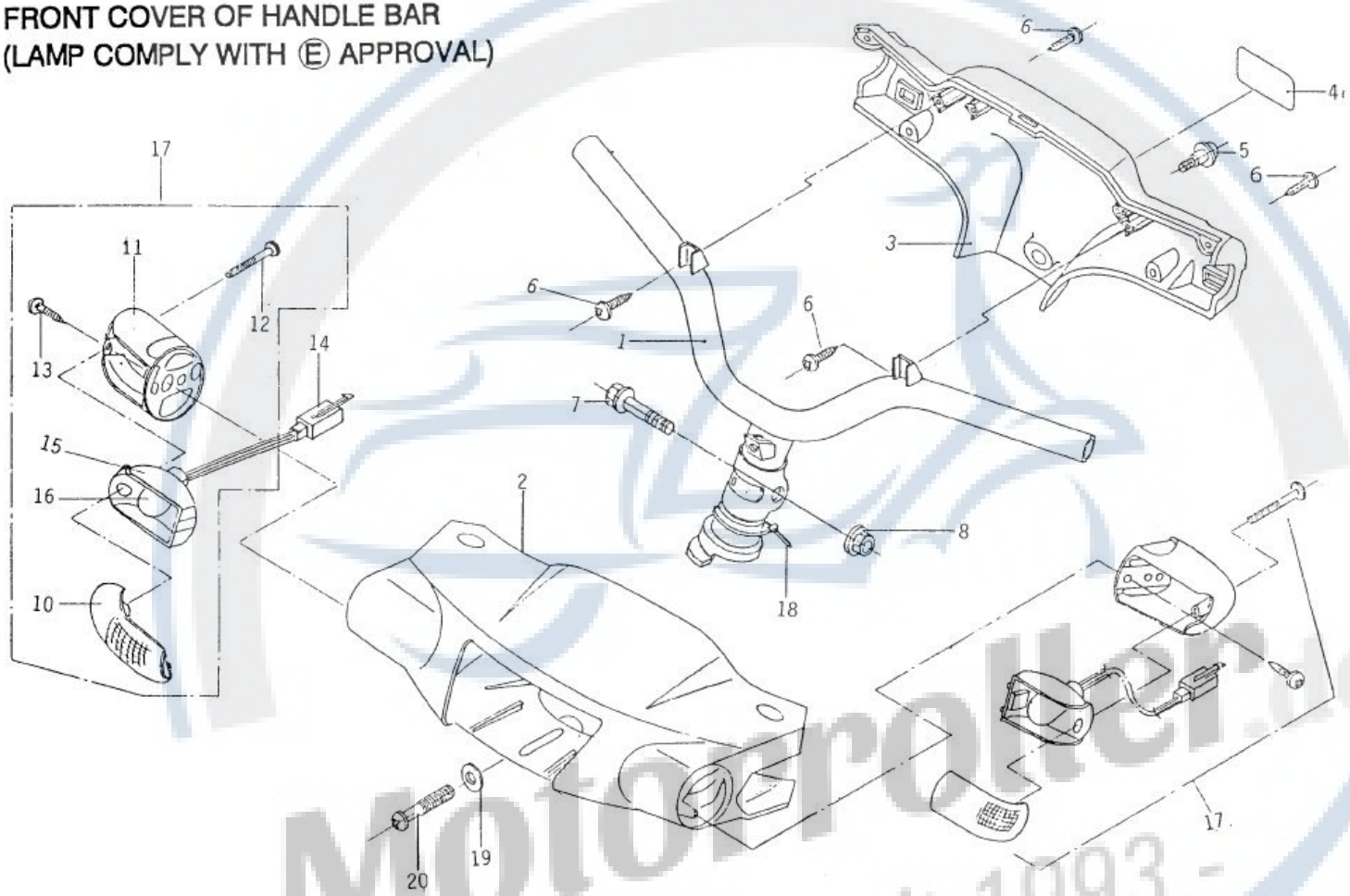

Motorroller.de
- seit 1993 -

Lenker & Verkleidung vorne Lenker

Bild	Nr	Artikelnummer	Artikelbezeichnung deutsch	Artikelzusatz deutsch
FIG 16	1	B1E961002A5	Lenker komplett	
FIG 16	2	B0E96100401	Lenkerverkleidung vorne	
FIG 16	3	B0E1610020A	Lenkerverkleidung hinten	
FIG 16	4	B4E1600180A	Aufkleber Hinweis	
FIG 16	5	B4E16100401	Schraube	
FIG 16	6	B400004705	Blechschraube	
FIG 16	7	B400002589A	Sechskantflanschschraube	
FIG 16	8	B4E16102005	Sechskantsicherungsmutter	
FIG 16	9	B9E96001408	Anschlusskabel Blinker vorne links	
FIG 16	10	B2E16602404	Blinkerverkleidung	
FIG 16	11	B9E96601807	Blinkerverkleidung	
FIG 16	12	BS011040000	Blechschraube	
FIG 16	13	B4E96603905	Blechschraube	
FIG 16	14	B9E96601505	Anschlusskabel Blinker vorne rechts	
FIG 16	15	B3E16602508	Blinkerfassung	
FIG 16	16	B9000017393	Birne	
FIG 16	17	B2E966017A7	Blinker vorne	
FIG 16	18	B4000017324	Clip	
FIG 16	19	B4000030410	Unterlegscheibe	
FIG 16	20	BS004106003	Maschinenschraube	

Motorroller.de - seit 1993 -

FIG 17 HEAD LAMP
(LAMP COMPLY WITH Ⓔ APPROVAL)

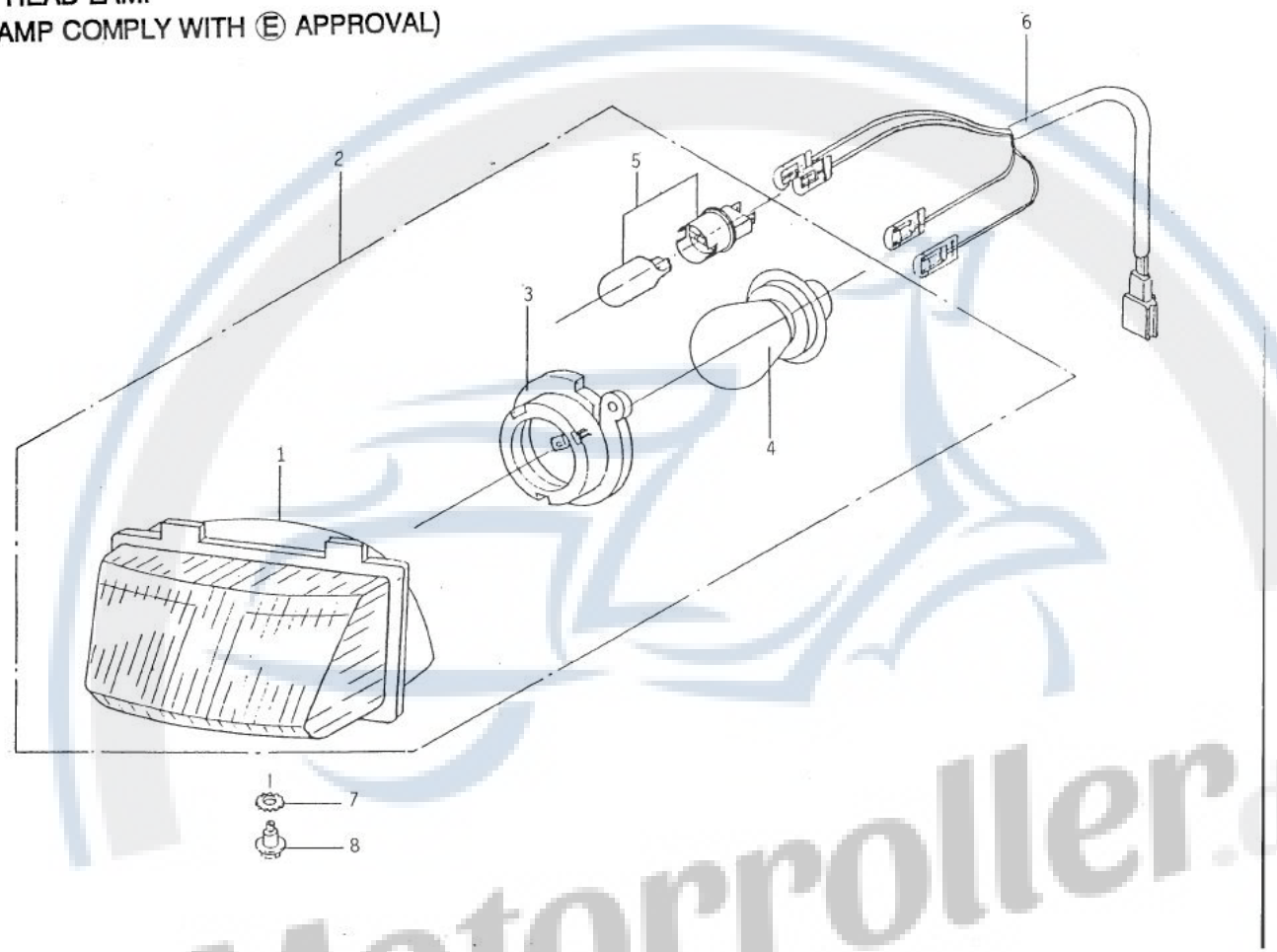

Bild	Nr	Artikelnummer	Scheinwerfer Artikelbezeichnung deutsch	Artikelzusatz deutsch
FIG 17	1	B2E16603109	Scheinwerfergehäuse	
FIG 17	2	B2E166030A3	Scheinwerferbirne klar	
FIG 17	2	B9E166032A2	Scheinwerferbirne gelb	
FIG 17	3	B9E1660480A	Fassung	
FIG 17	4	B9E16604703	Birne	
FIG 17	5	B9E16604908	Birne	
FIG 17	6	B4E158013AA	Anschlusskabel Scheinwerfer	
FIG 17	7	BS21300800A	Sicherungsmutter	
FIG 17	8	B4E96101101	Einstellschraube	

Motorroller.de - seit 1998 -

FIG 18 HANDLE BAR
FRONT COVER OF HANDLE BAR
LAMP WITHOUT Ⓔ APRROVAL

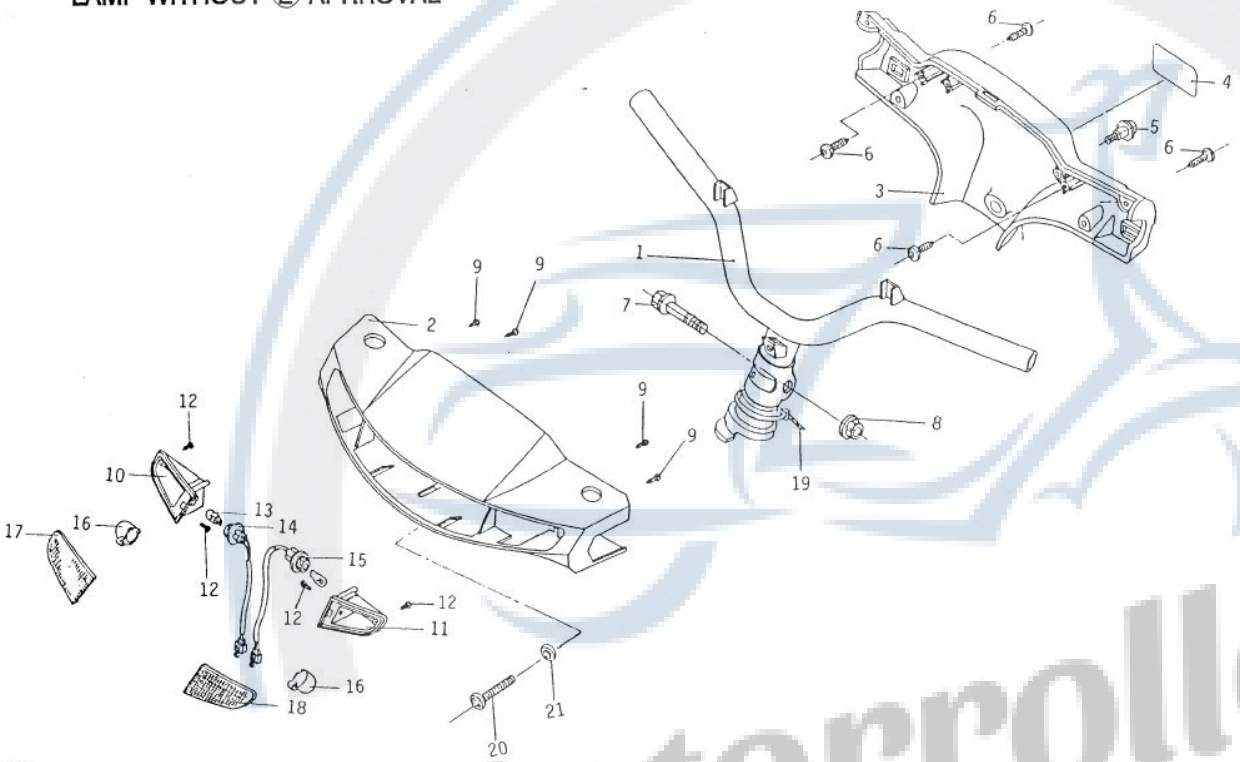

Motorroller.de
- seit 1993 -

Lenker & Verkleidung vorne Lenker

Bild	Nr	Artikelnummer	Artikelbezeichnung deutsch	Artikelzusatz deutsch
FIG 18	1	B1E961002A5	Lenker komplett	
FIG 18	2	B0E96100100	Lenkerverkleidung vorne	
FIG 18	3	B0E1610020A	Lenkerverkleidung hinten	
FIG 18	4	B4E1600180A	Aufkleber Hinweis	
FIG 18	5	B4E16100401	Schraube	
FIG 18	6	B4000047045	Blechschraube	
FIG 18	7	B400002589A	Sechskantflanschschraube	
FIG 18	8	B4E16102005	Sechskantsicherungsmutter	
FIG 18	9	B4000025602	Blechschraube	
FIG 18	10	B9E96601106	Blinkerfassung rechts vorne	
FIG 18	11	B9E96601009	Blinkerfassung links vorne	
FIG 18	12	B4E15403109	Rundkopfblechschraube	
FIG 18	13	B9E1660110A	Birne	
FIG 18	14	B9E966035A4	Blinkerfassung rechts vorne komplett	
FIG 18	15	B9E966034A7	Blinkerfassung links vorne komplett	
FIG 18	16	B4E96600205	Innenverkleidung Blinker vorne	
FIG 18	17	B9E96600908	Blinkerverkleidung rechts vorne	
FIG 18	18	B9E9660080A	Blinkerverkleidung links vorne	
FIG 18	19	B4000017324	Clip	
FIG 18	20	BS004106003	Maschinenschraube	
FIG 18	21	B4000003041	Unterlegscheibe	
FIG 18	22	B2E966001A7	Blinker links vorne komplett	
FIG 18	23	B2E966007AA	Blinker rechts vorne komplett	

Motorroller.de - seit 1993 -

FIG 19 HEAD LAMP
LAMP WITHOUT Ⓔ APPROVAL

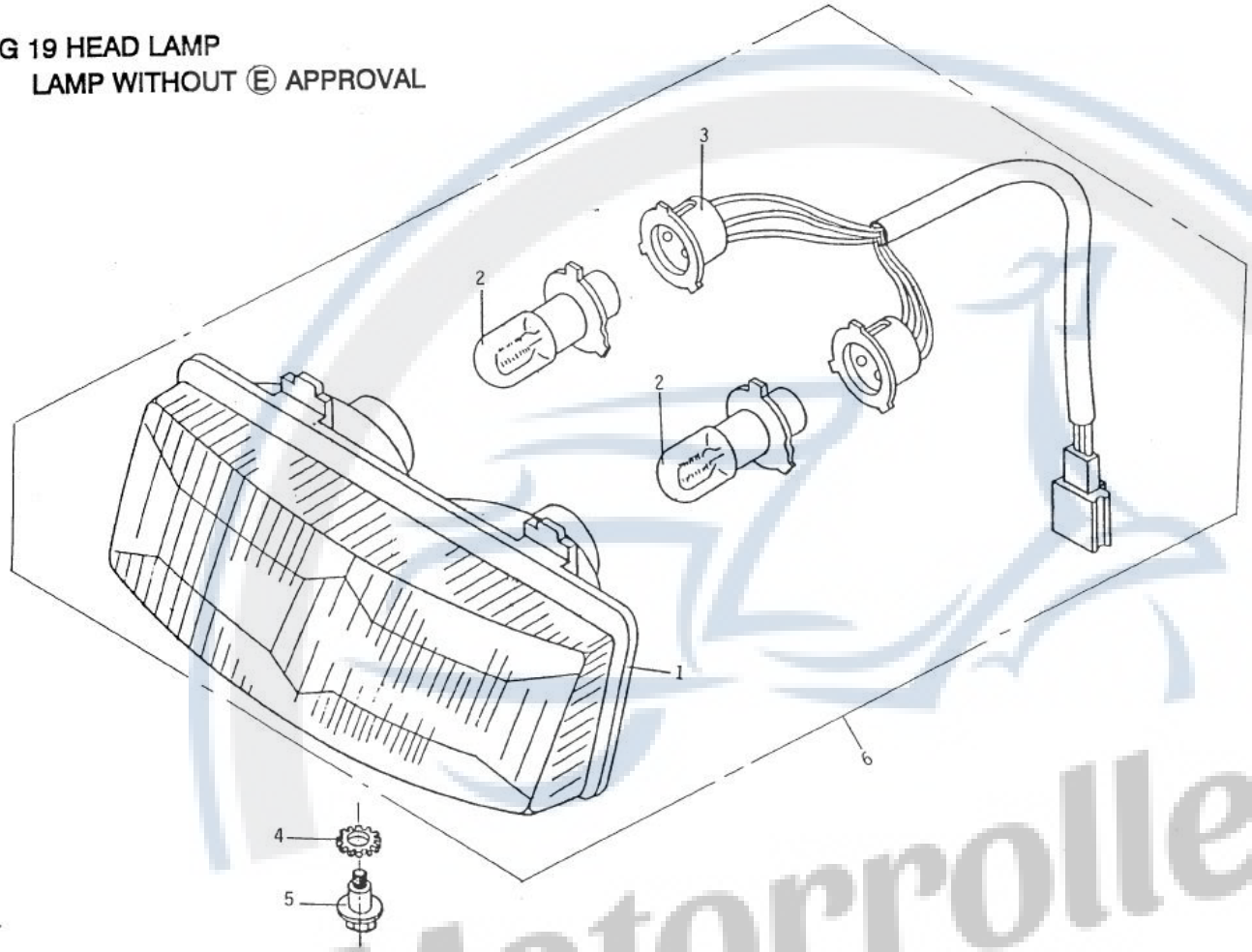

Bild	Nr	Artikelnummer	Scheinwerfer Artikelbezeichnung deutsch	Artikelzusatz deutsch
FIG 19	1	B9E96600509	Glas Scheinwerfer	
FIG 19	2	B9E96600401	Birne	
FIG 19	3	B9E16601801	Fassung	
FIG 19	4	BS21300800A	Sicherungsmutter	
FIG 19	5	B4E16100509	Einstellschraube	
FIG 19	6	B1E966003A5	Scheinwerfer	

Motorroller.de - seit 1993 -

FIG 20 WIND SHIELD

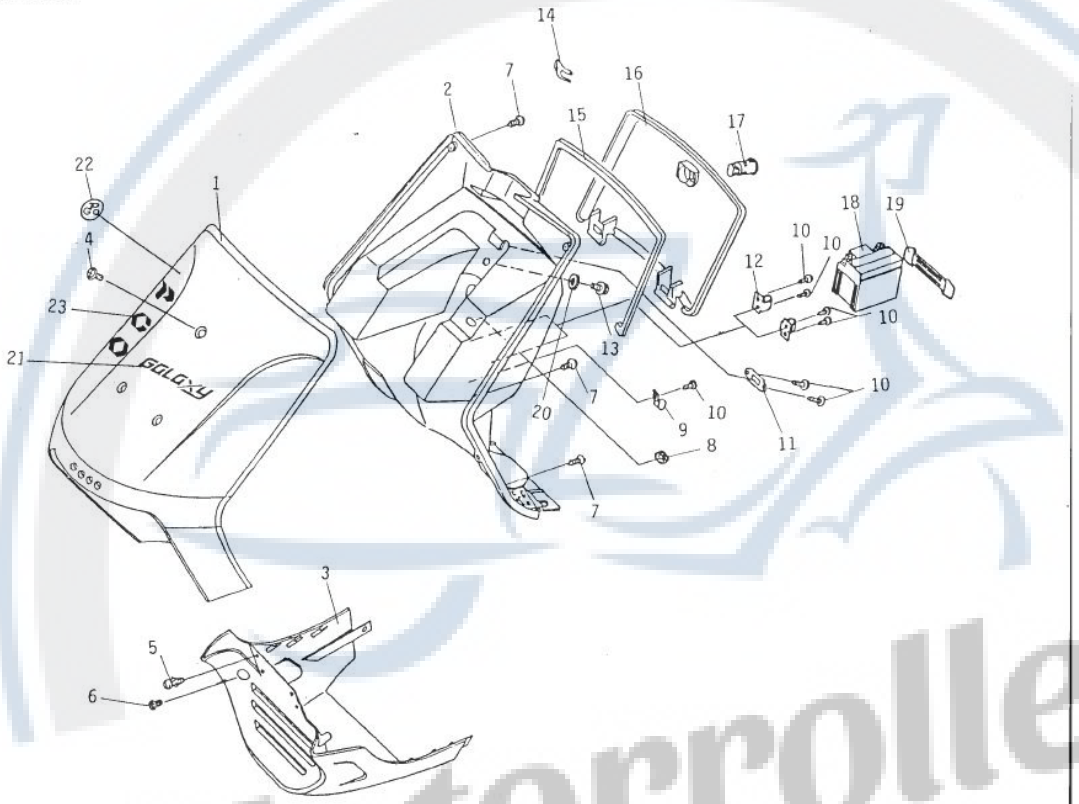

Motorroller.de
- seit 1993 -

Windschild

Bild	Nr	Artikelnummer	Artikelbezeichnung deutsch	Artikelzusatz deutsch
FIG 20	1	B0E96200104	Radabdeckung	
FIG 20	2	B0E96200201	Werkzeugbox	
FIG 20	3	B0E9630040A	Radabdeckung vorne	
FIG 20	4	B4E162003AA	Maschinenschraube mit Unterlegscheibe	
FIG 20	5	B4E16601702	Niete	
FIG 20	6	B4000025637	Rundkopfblechschraube	
FIG 20	7	B4000047045	Blechschraube	
FIG 20	8	B4E96800204	Tülle Batterie	
FIG 20	9	B4E96200401	Fixierplatte Werkzeugboxdeckel	
FIG 20	10	BS013024001	Rundkopfblechschraube	
FIG 20	11	B4E95400504	Sicherungspapier	
FIG 20	12	B4E96200509	Fixierplatte Batterie	
FIG 20	13	BS005113003	Maschinenschraube	
FIG 20	14	B4E96203001	Fixierplatte	
FIG 20	15	B4000011598	Dichtung Werkzeugbox	
FIG 20	16	B0E96200309	Deckel Werkzeugbox	
FIG 20	17	B3E962006A1	Schloss Werkzeugbox	
FIG 20	18	B9E958006A3	Batterie	
FIG 20	19	B3E958007A2	Batterieband komplett	
FIG 20	20	B4000043678	Unterlegscheibe	
FIG 20	21	B9E96004205	Aufkleber Windschild	
FIG 20	22	B4E96201700	Aufkleber PGO	
FIG 20	23	B3E96004606	Aufkleber PGO	

Motorroller.de
- seit 1993 -

FIG 21 LH/RH BODY COVER
BODY CENTER COVER

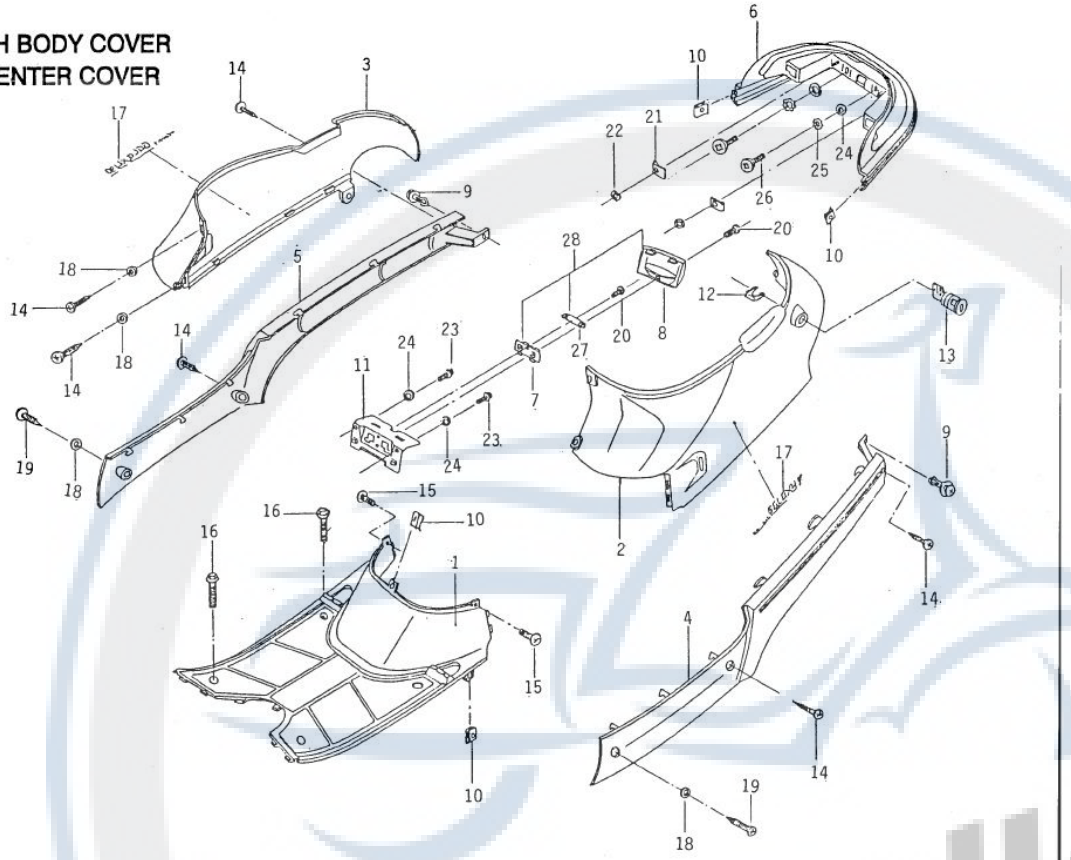

Motorroller.de
- seit 1993 -

Seitenverkleidung links / rechts & Verkleidung mitte

Bild	Nr	Artikelnummer	Artikelbezeichnung deutsch	Artikelzusatz deutsch
FIG 21	1	B0E16400108	Trittbrett	
FIG 21	2	B0E16500102	Seitenverkleidung links	
FIG 21	3	B0E16500200	Seitenverkleidung rechts	
FIG 21	4	B0E96500108	Dämpfer links	
FIG 21	5	B0E96500205	Dämpfer rechts	
FIG 21	6	B1E9500103	Heckverkleidung ohne Rückleuchte	
FIG 21	7	B3E966020A9	Fassung Kennzeichenleuchte komplett	
FIG 21	8	B3E966022A3	Kennzeichenleuchtenverkleidung komplett	
FIG 21	9	B4E16601702	Niete	
FIG 21	10	B4000016379	Federmutter	
FIG 21	11	B2E94200908	Kennzeichenplatte	
FIG 21	12	B4E96203001	Fixierplatte	
FIG 21	13	B3E967001A8	Sitzbankschloss	
FIG 21	14	B4000025637	Rundkopfblechschraube	
FIG 21	15	BS005113003	Maschinenschraube	
FIG 21	16	B4000025807	Sechskantflanschschraube	
FIG 21	17	B3E96000708	Aufkleber	
FIG 21	18	B4000010672	Unterlegscheibe	
FIG 21	19	B400002544A	Blechschraube	
FIG 21	20	BS005052004	Maschinenschraube	
FIG 21	21	B4E96603603	Gummiband	
FIG 21	22	B4E9660370A	Fixierplatte	
FIG 21	23	B4000021682	Spezialschraube	
FIG 21	24	B4000043678	Unterlegscheibe	
FIG 21	25	BS21300800A	Sicherungsmutter	

Motorroller.de - seit 1993 -

FIG 22 SEAT-CARRIER LUGGAGE LUGGAGE TANK

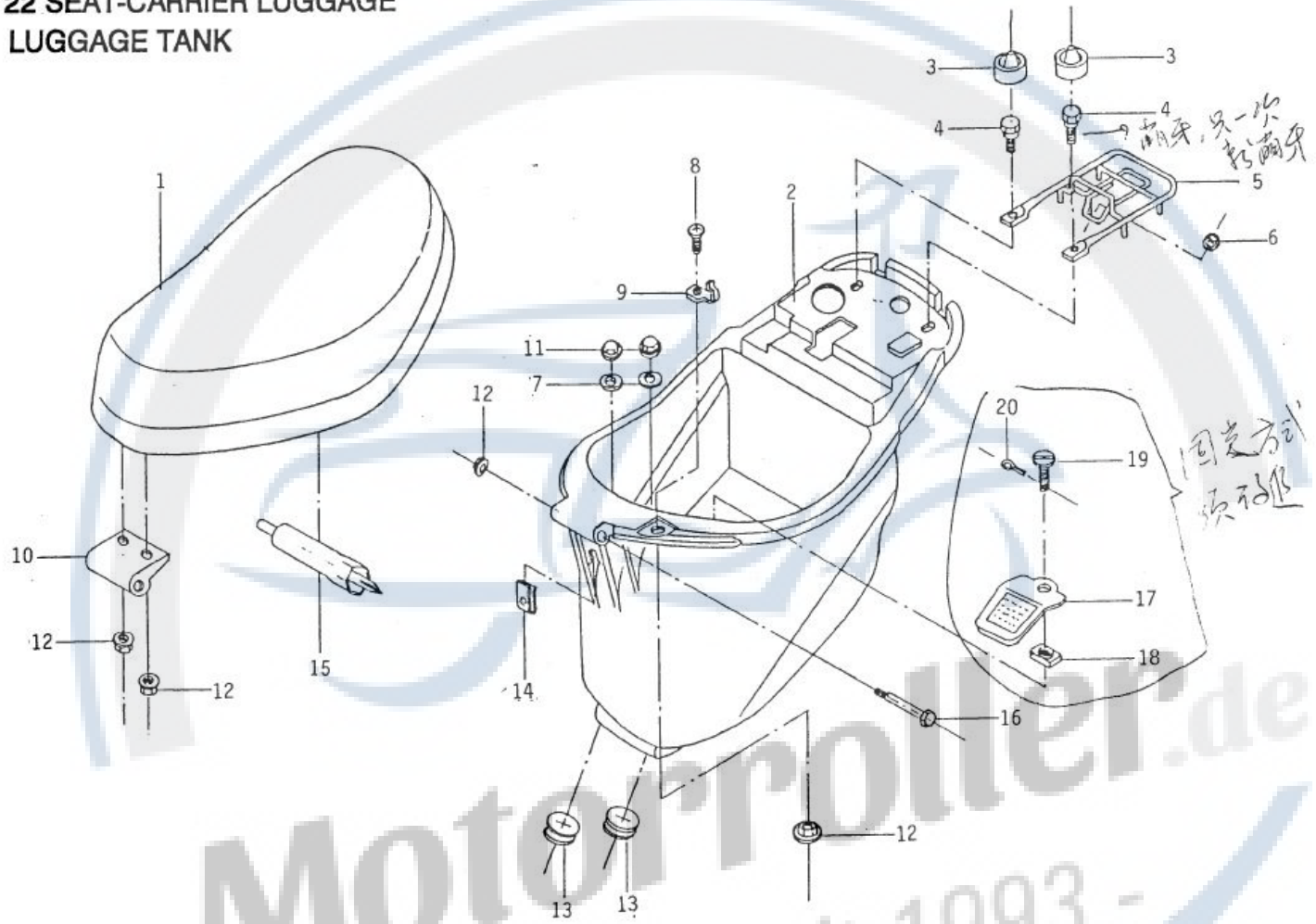

Motorroller.de - seit 1993 -

Sitzbank & Gepäckträger & Staufach Tank

Bild	Nr	Artikelnummer	Artikelbezeichnung deutsch	Artikelzusatz deutsch
FIG 22	1	B0E167008A4	Sitzbank komplett	
FIG 22	2	B0E168001A8	Staufach komplett	
FIG 22	3	B4000010338	Sitzbankdichtungsgummi	
FIG 22	4	B4000010346	Schraube	
FIG 22	5	B2E1660080A	Staufachhalter	
FIG 22	6	BS205003016	Sechskantkappenmutter	
FIG 22	7	B4000043678	Unterlegscheibe	
FIG 22	8	B4E16800705	Schraube und Unterlegscheibe	
FIG 22	9	B4E16800608	Staufachhaken	
FIG 22	10	B4E1680100A	Sitzbankklammer	
FIG 22	11	B4000048459	Sechskantflanschmutter	
FIG 22	12	BS204003004	Sechskantflanschschraube	
FIG 22	13	B4E96800107	Tülle	
FIG 22	14	B4000016379	Federmutter	
FIG 22	15	B3E967002A5	Werkzeug komplett	
FIG 22	16	B4E16801108	Spezialschraube	
FIG 22	17	B9E16800308	Verkleidung hinten	
FIG 22	18	B4E1680050A	Mutter	
FIG 22	19	B4E16800403	Spezialschraube	
FIG 22	20	BS35204200A	Stift	

Motorroller.de - seit 1993 -

FIG 23 FUEL TANK FUEL GAUGE
OIL TANK OIL GAUGE

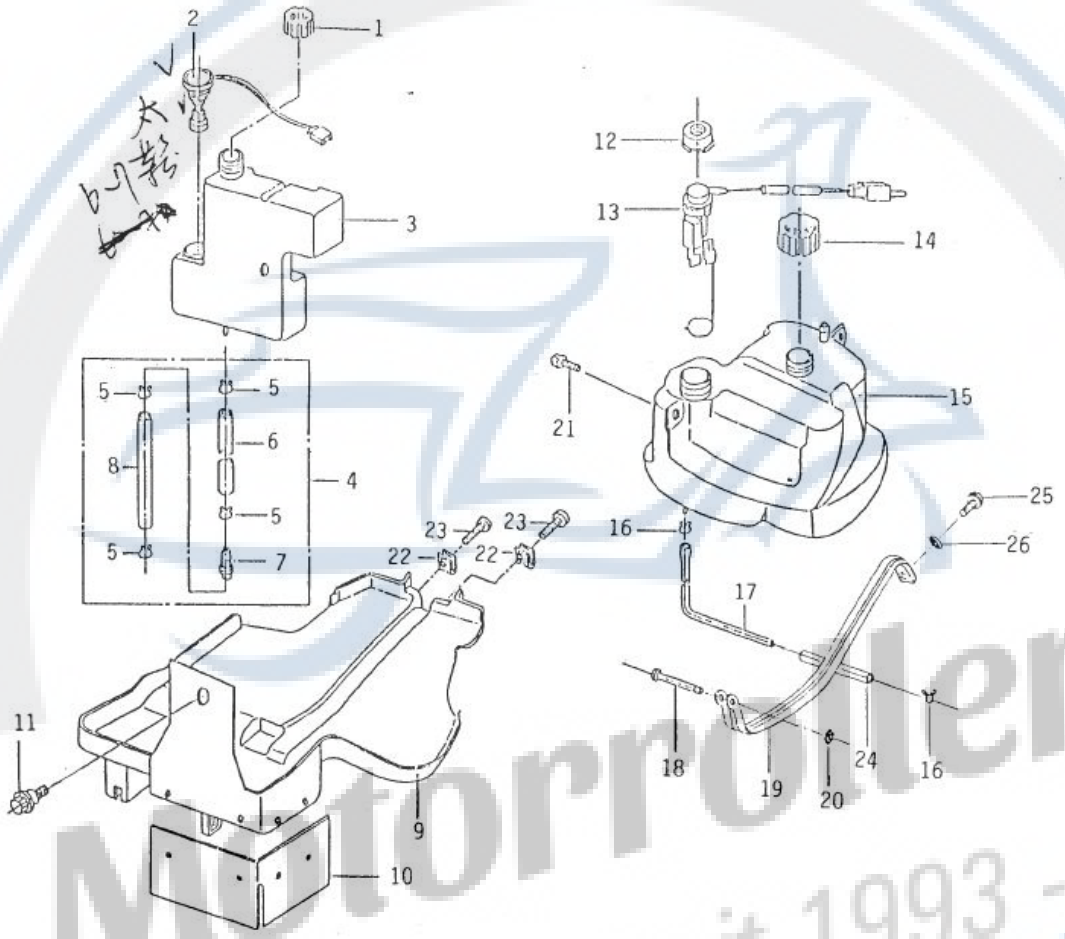

Motorroller.de
- seit 1993 -

Benzintank & Benzinstandsanzeige & Öltank & Ölmessstab

Bild	Nr	Artikelnummer	Artikelbezeichnung deutsch	Artikelzusatz deutsch
FIG 23	1	B3000010218	Öltankdeckel	
FIG 23	2	B3E152005A5	Ölsensor komplett	
FIG 23	3	B1E15200101	Öltank	
FIG 23	4	B3E152026A5	Ölfilter komplett	
FIG 23	5	B4000045212	Schlauchklemme	
FIG 23	6	B9E15202709	Ölschlauch	
FIG 23	7	B9000015838	Benzinfilter	
FIG 23	8	B9E15202806	Ölschlauch	
FIG 23	9	B0E1690010A	Radabdeckung hinten	
FIG 23	10	B4E16900203	Staubschutzplatte	
FIG 23	11	B4E16300303	Sechskantkopfschraube	
FIG 23	12	B4E15200402	Deckel Benzinsensor	
FIG 23	13	B2E152011A6	Benzinstandanzeige komplett	
FIG 23	14	B3E152006A2	Tankdeckel	
FIG 23	15	B0E15201306	Benzintank	
FIG 23	16	B4E95205400	Schlauchclip	
FIG 23	17	B4E95200203	Benzinschlauch	
FIG 23	18	B4E14204501	Fixierwelle	
FIG 23	19	B3E14204602	Trägerplatte Benzintank	
FIG 23	20	B4000010644	Clip E-Type	
FIG 23	21	B4000025955	Sechskantflanschschraube	
FIG 23	22	B4000021585	Sicherungsmutter U-Type	
FIG 23	23	B4000021682	Spezialschraube	
FIG 23	24	B9E95204600	PVC-Schlauch	
FIG 23	25	BS005113003	Maschinenschraube	
FIG 23	26	B4000043678	Unterlegscheibe	

Motorroller.de - seit 1993 -

FIG 24 TAIL LAMP
LAMP COMPLY WITH Ⓔ APPROVAL

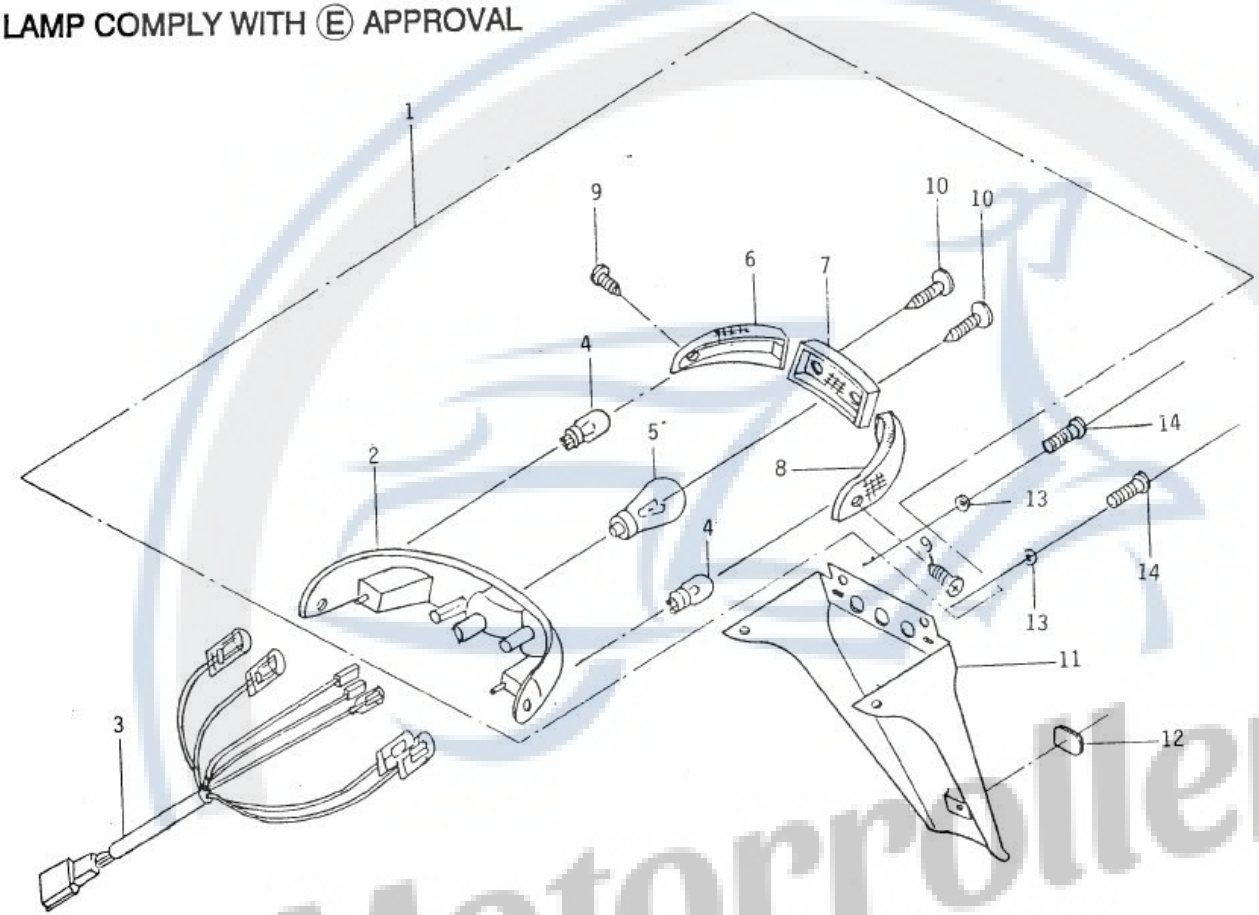

Motorroller.de
- seit 1993 -

	F14		Rückleuchte	
Bild	Nr	Artikelnummer	Artikelbezeichnung deutsch	Artikelzusatz deutsch
FIG 24	1	B0E966024A9	Rückleuchte komplett	
FIG 24	2	B0E96602504	Rückleuchtenfassung	
FIG 24	3	B3E96601906	Anschlusskabel Blinker hinten	
FIG 24	4	B9E9660290A	Birne Blinker	
FIG 24	5	B9E96603206	Birne Rückleuchte	
FIG 24	6	B9E96603800	Blinkerverkleidung rechts hinten	
FIG 24	7	B9E96602706	Rückleuchtenverkleidung	
FIG 24	8	B9E96602609	Blinkerverkleidung links hinten	
FIG 24	9	B9E96603109	Blechschraube	
FIG 24	10	B9E96603001	Blechschraube	
FIG 24	11	B1E16600901	Kennzeichenhalter	
FIG 24	12	B4E16601605	Reflektor komplett	
FIG 24	13	B4000043678	Unterlegscheibe	
FIG 24	14	BS005113003	Maschinenschraube	

Motorroller.de
- seit 1993 -

FIG 25 TAIL LAMP
(LAMP WITHOUT Ⓔ APPROVAL)

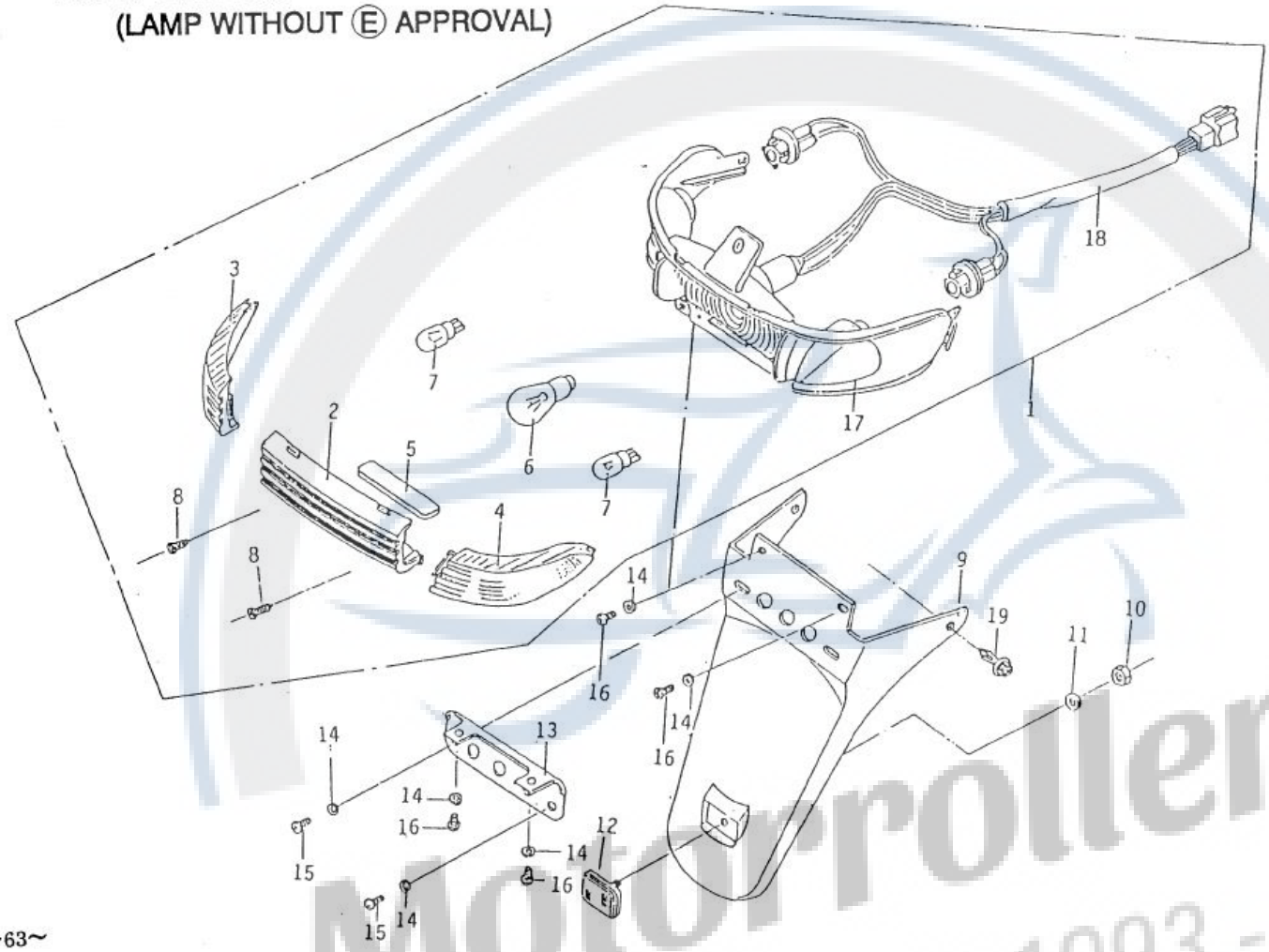

Motorroller.de
- seit 1993 -

Rückleuchte

Bild	Nr	Artikelnummer	Artikelbezeichnung deutsch	Artikelzusatz deutsch
FIG 25	1	B2E166001A1	Rückleuchte komplett	
FIG 25	2	B2E16600304	Rückleuchtenverkleidung	
FIG 25	3	B2E16600509	Blinkerverkleidung links hinten	
FIG 25	4	B2E16600401	Blinkerverkleidung rechts hinten	
FIG 25	5	B4E16600606	Glas Kennzeichenleuchte	
FIG 25	6	B400002009A	Birne	
FIG 25	7	B9E1660110A	Birne	
FIG 25	8	B4000025602	Blechschraube	
FIG 25	9	B1E16600901	Kennzeichenhalter	
FIG 25	10	BS202008009	Sechskantmutter	
FIG 25	11	B4000010672	Unterlegscheibe	
FIG 25	12	B4E166038A4	Reflektor	
FIG 25	13	B3E942007A1	Kennzeichenplatte	
FIG 25	14	B4000043678	Unterlegscheibe	
FIG 25	15	B4000021682	Spezialschraube	
FIG 25	16	BS005113003	Maschinenschraube	
FIG 25	17	B1E16600207	Rückleuchtenfassung	
FIG 25	18	B9E16604401	Anschlusskabel Rückleuchte	
FIG 25	19	B4E16601702	Niete	

Motorroller.de
- seit 1993 -

FIG 26 WIRE HARNESS

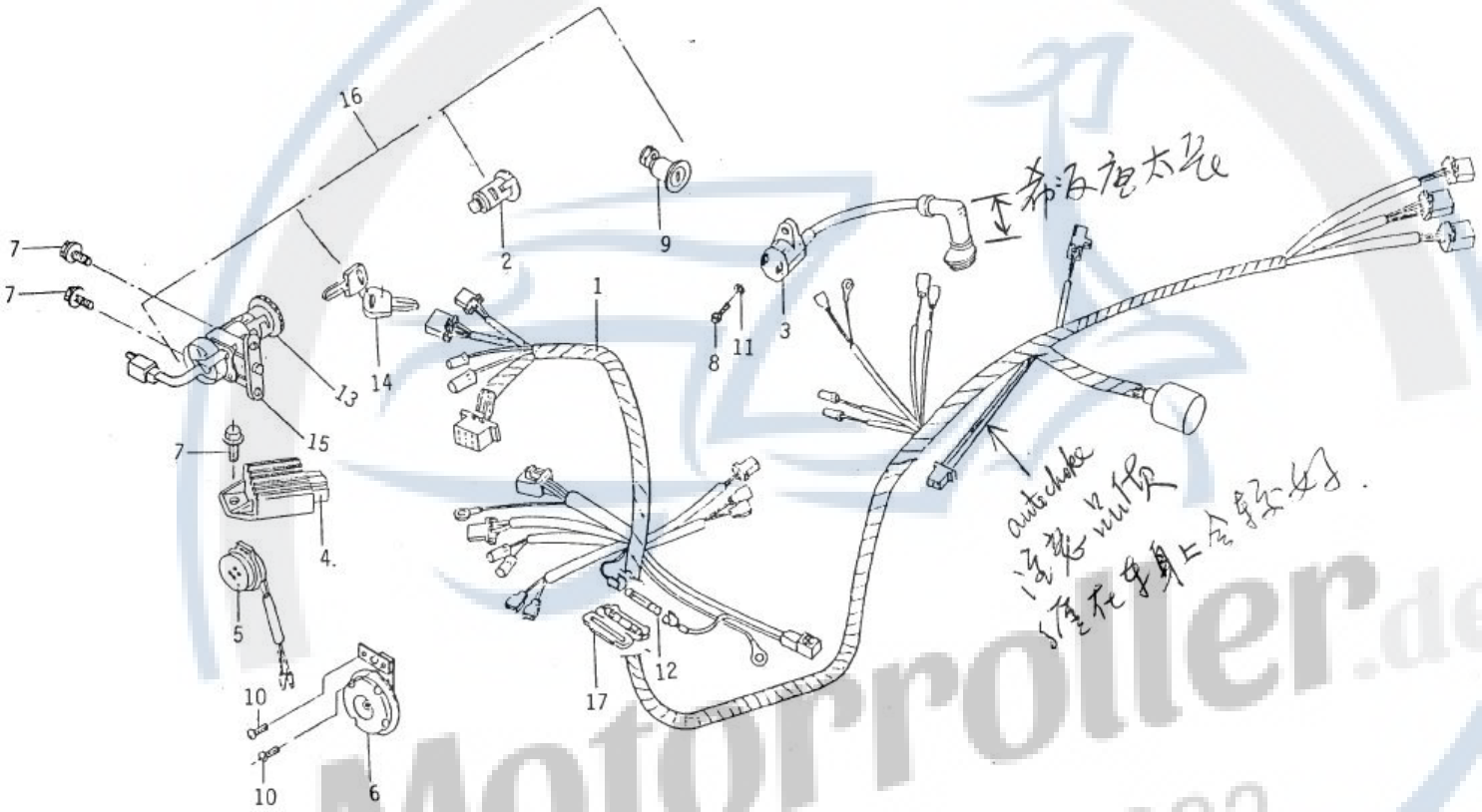

Motorroller.de
- seit 1993 -

Kabelbaum

Bild	Nr	Artikelnummer	Artikelbezeichnung deutsch	Artikelzusatz deutsch
FIG 26	1	B2E958001A2	Kabelbaum	
FIG 26	2	B3E962006A1	Schloss Werkzeugbox	
FIG 26	3	B3E958002A6	Spule komplett	
FIG 26	4	B3E158005A2	Voltregler komplett	
FIG 26	5	B4000027460	Summer und Halter komplett	
FIG 26	6	B3000021767	Hupe	
FIG 26	7	B4000041071	Sechskantflanschschraube	
FIG 26	8	BS007104001	Maschinenschraube	
FIG 26	9	B3E967001A8	Sitzbankschloss	
FIG 26	10	B400004889A	Schraube mit Unterlegscheibe	
FIG 26	11	BS211007007	Federscheibe	
FIG 26	12	B4E158006A6	Sicherung 8A	
FIG 26	13	B9E95402002	Zündschlossabdeckung	
FIG 26	14	B9E95402100	Schlüssel	
FIG 26	15	B9E95402207	Zündschloss	
FIG 26	16	B4E954003A1	Schloss komplett	
FIG 26	17	B4000021763	Sicherungskasten	

Motorroller.de
- seit 1993 -

FIG 27 FRONT FORK-CUSHION (DRUM TYPE)

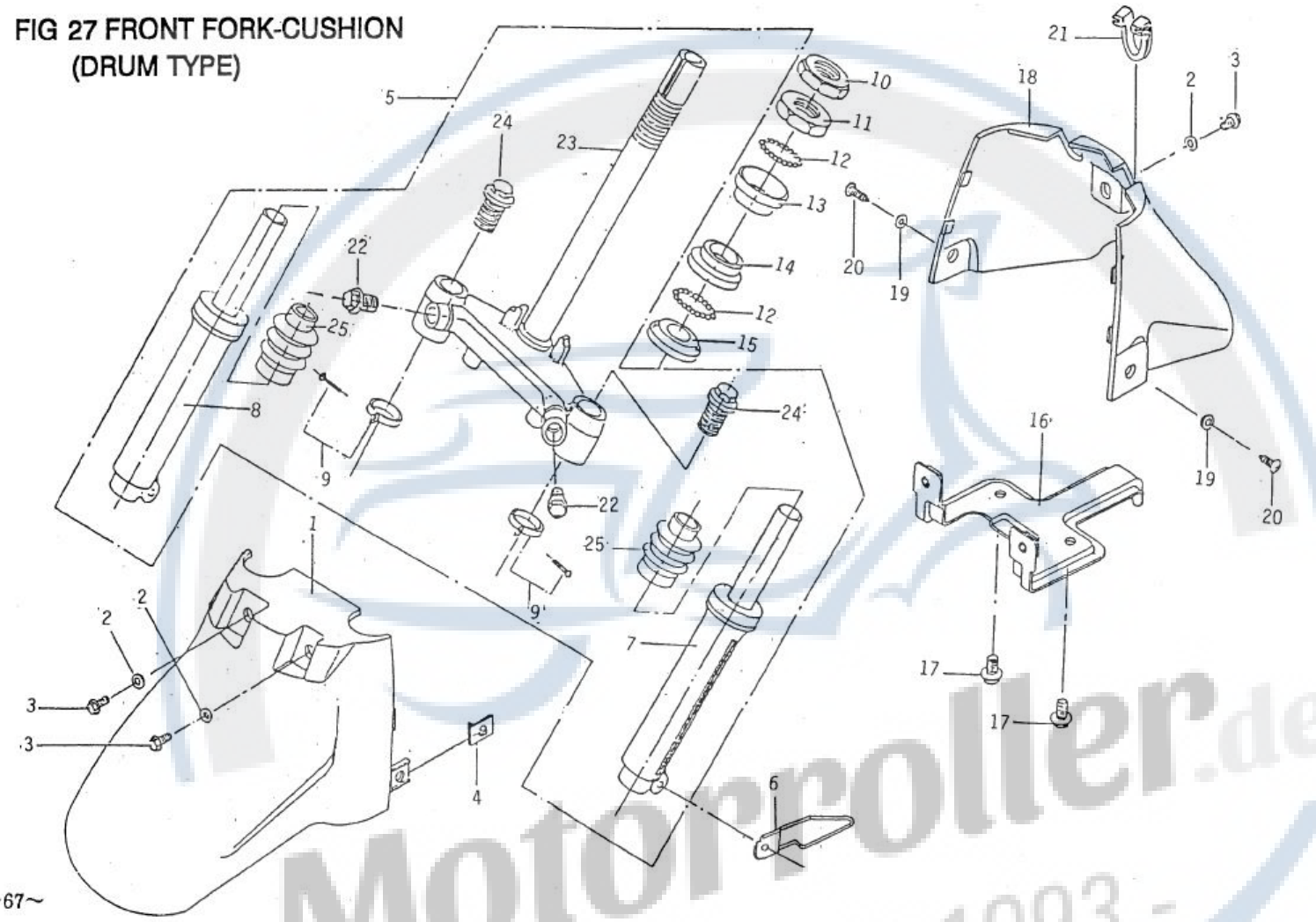

Motorroller.de
- seit 1993 -

Vorderradgabel & Federbein

Bild	Nr	Artikelnummer	Artikelbezeichnung deutsch	Artikelzusatz deutsch
FIG 27	1	B0E96300109	Vorderteil Radabdeckung vorne	
FIG 27	2	B4000043678	Unterlegscheibe	
FIG 27	3	BS005113003	Maschinenschraube	
FIG 27	4	B4000016379	Federmutter	
FIG 27	5	B9E944008A6	Vorderradgabel komplett	
FIG 27	6	B3E95401709	Kabelclip komplett	
FIG 27	7	B9E94400901	Rohr links unten	
FIG 27	8	B9E94401002	Rohr rechts unten	
FIG 27	9	B9E94401207	Klemme	
FIG 27	10	B4E14400807	Sicherungsmutter Lenkwelle	
FIG 27	11	B4000010583	Mutter	
FIG 27	12	B400001135A	Lagerkugel	
FIG 27	13	B4000011059	Lagerschale oben	
FIG 27	14	B4E14400408	Lagerschale außen	
FIG 27	15	B4E1440030A	Lagerschale unten innen	
FIG 27	16	B3E96300302	Platte Radabdeckung vorne	
FIG 27	17	B4000025955	Sechskantflanschschraube	
FIG 27	18	B0E96300206	Hinterteil Radabdeckung vorne	
FIG 27	19	B4000025963	Unterlegscheibe	
FIG 27	20	B4000025637	Rundkopfblechschraube	
FIG 27	21	B4E9630060A	Tülle	
FIG 27	22	B9E94401509	Sechskantkopfschraube	
FIG 27	23	B9E94401805	Gabelbrücke unten	
FIG 27	24	B9E9440160A	Sechskantkopfschraube	
FIG 27	25	B9E94401100	Gummischlauch	

Motorroller.de - seit 1993 -

FIG 28 FRONT WHEEL

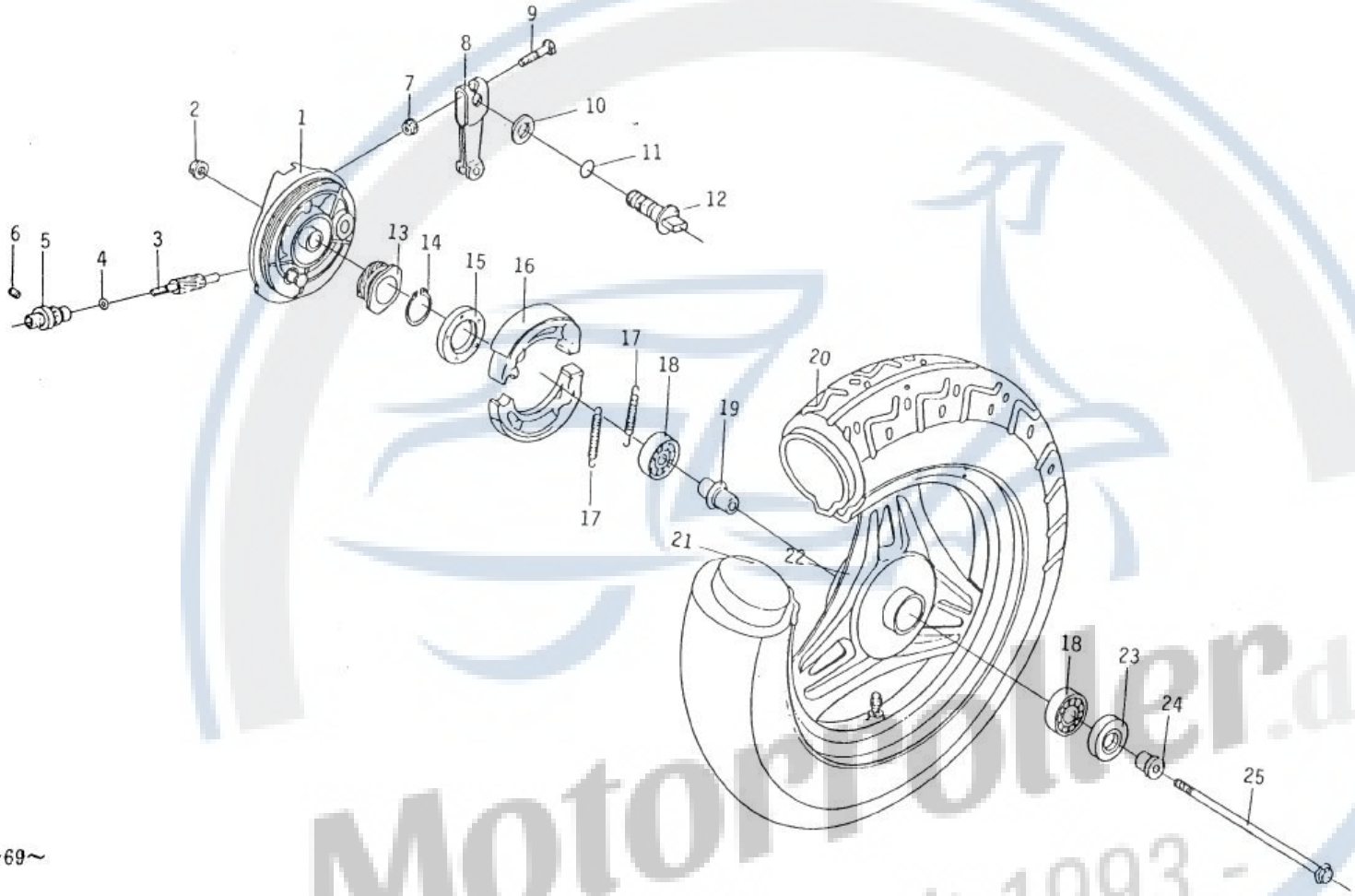

MotorRoller.de
- seit 1993 -

			Vorderrad	
Bild	Nr	Artikelnummer	Artikelbezeichnung deutsch	Artikelzusatz deutsch
FIG 28	1	B2E94001603	Bremsplatte vorne komplett	
FIG 28	2	B4000046022	Flanschmutter U-Type	
FIG 28	3	B4E94002106	Ritzel Tachometer	
FIG 28	4	B4E94002505	Unterlegscheibe	
FIG 28	5	B4E94002203	Buchse Ritzel Tachometer	
FIG 28	6	B4E9400230A	Schraube Tachometer	
FIG 28	7	BS204003012	Sechskantflanschmutter	
FIG 28	8	B4E94001703	Bremsnocken vorne	
FIG 28	9	B9000019892	Sechskantkopfschraube	
FIG 28	10	B4E94002602	Unterlegscheibe	
FIG 28	11	B4E94002408	O-Ring	
FIG 28	12	B4E9400180A	Bremsnocken vorne	
FIG 28	13	B3E940028A2	Tachometerzahnrad	
FIG 28	14	BS217006002	Sicherungsring C-Type	
FIG 28	15	B4E94002700	Simmerring	
FIG 28	16	B3E94002002	Bremsbacken vorne komplett	
FIG 28	17	B4E94002904	Feder	
FIG 28	18	BS652059002	Kugellager	
FIG 28	19	B4E940010A4	Distanzstück	
FIG 28	20	B9E94003201	Reifen Maxxis 3.5x10	
FIG 28	21	B9E94003104	Schlauch	
FIG 28	22	B1E940005A5	Vorderrad komplett	
FIG 28	23	B4000024681	Simmerring TC-Type	
FIG 28	24	B4E94000901	Distanzstück	
FIG 28	25	B3E94001502	Vorderradachse	

Motorroller.de - seit 1993 -

FIG 29 WIRE-HARNESS (DRUM TYPE)

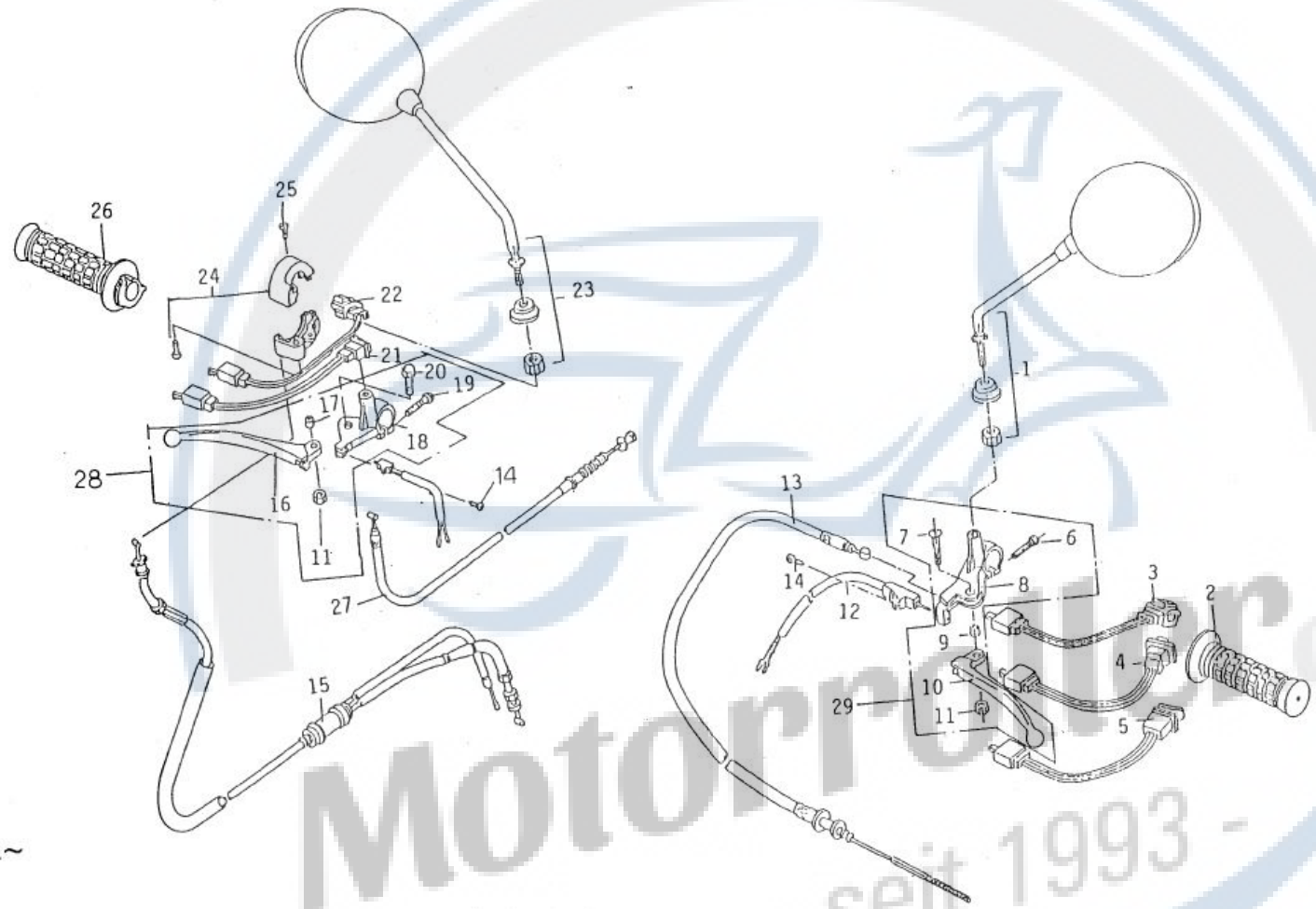

Motorroller.de - seit 1993 -

Kabelbaum

Bild	Nr	Artikelnummer	Artikelbezeichnung deutsch	Artikelzusatz deutsch
FIG 29	1	B9E161030A5	Rückspiegel links	
FIG 29	2	B3E15400901	Griff links	
FIG 29	3	B4E15400509	Fernlichtschalter	
FIG 29	4	B4E15400207	Blinkerschalter	
FIG 29	5	B4E15400304	Hupenschalter	
FIG 29	6	B9E15402309	Maschinenschraube	
FIG 29	7	B9E15402201	Maschinenschraube	
FIG 29	8	B9E15402503	Fassung Bremshebel	
FIG 29	9	B9E15402104	Distanzstück	
FIG 29	10	B9E15402406	Bremshebel	
FIG 29	11	B4000015224	Sicherungsmutter	
FIG 29	12	B4E154020A7	E-Starter komplett	
FIG 29	13	B3E154015AA	Bremszug komplett	
FIG 29	14	B4E15401900	Rundkopfblechschraube	
FIG 29	15	B2E954001A4	Gaszug komplett	
FIG 29	16	B9E9540120A	Bremshebel	
FIG 29	17	B9E95401308	Distanzstück	
FIG 29	18	B9E95401103	Fassung Bremshebel	
FIG 29	19	B9E95401502	Maschinenschraube	
FIG 29	20	B9E95401405	Maschinenschraube	
FIG 29	21	B4E15400100	Anlasserschalter	
FIG 29	22	B4E15400401	Scheinwerferschalter	
FIG 29	23	B9E1610310A	Rückspiegel rechts	
FIG 29	24	B3E954007A4	Gasschieber komplett	
FIG 29	25	BS005101005	Schraube	
FIG 29	26	B2E154010A8	Griff rechts komplett	
FIG 29	27	B3E954008A1	Bremszug vorne komplett	
FIG 29	28	B2E954016A7	Bremshebel vorne komplett	
FIG 29	29	B2E154012A2	Bremshebel links komplett	

Motorroller.de - seit 1993 -

FIG 30 LH/RH BODY COVER
BODY CENTER COVER

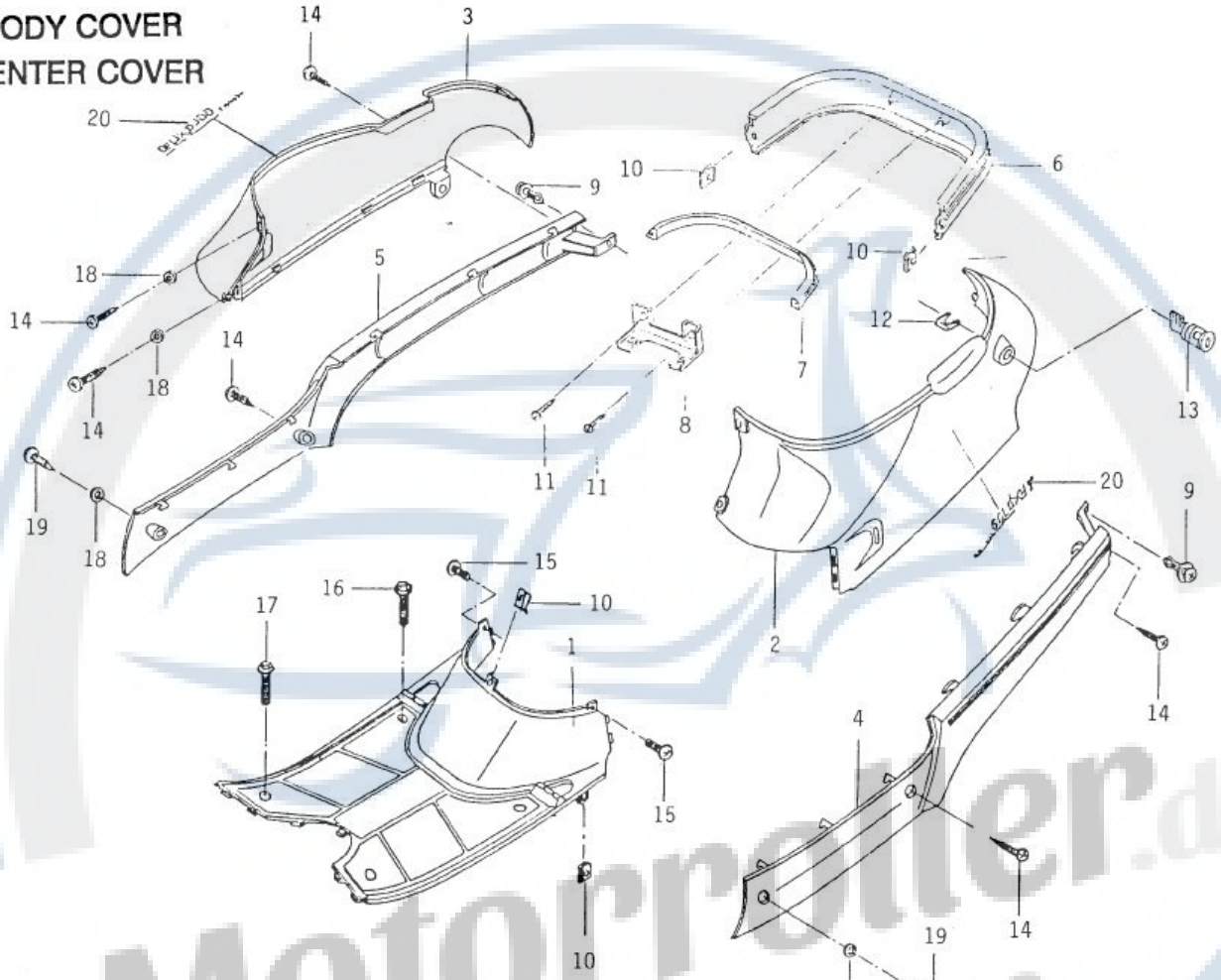

Motorroller.de
- seit 1993 -

	FIG 30		Seitenverkleidung links / rechts & Verkleidung mitte	
Bild	Nr	Artikelnummer	Artikelbezeichnung deutsch	Artikelzusatz deutsch
FIG 30	1	B0E16400108	Trittbrett	
FIG 30	2	B0E16500102	Seitenverkleidung links	
FIG 30	3	B0E16500200	Seitenverkleidung rechts	
FIG 30	4	B0E96500108	Dämpfer links	
FIG 30	5	B0E96500205	Dämpfer rechts	
FIG 30	6	B1E96500309	Dämpfer hinten	
FIG 30	7	B4E96501100	Dichtung Dämpfer hinten	
FIG 30	8	B3E965004AA	Platte Dämpfer hinten	
FIG 30	9	B4E16601702	Niete	
FIG 30	10	B4000016379	Federmutter	
FIG 30	11	B4000047045	Blechschraube	
FIG 30	12	B4E96203001	Fixierplatte	
FIG 30	13	B3E967001A8	Sitzbankschloss	
FIG 30	14	B4000025637	Rundkopfblechschraube	
FIG 30	15	BS005113003	Maschinenschraube	
FIG 30	16	B4000025807	Sechskantflanschschraube	
FIG 30	17	B4000025831	Sechskantflanschschraube	
FIG 30	18	B4000010672	Unterlegscheibe	
FIG 30	19	B400002544A	Blechschraube	
FIG 30	20	B3E96000708	Aufkleber	

Motorroller.de - seit 1993 -