Bild	Nr	Artikelnummer	Artikelbeschreibung deutsch	Artikelzusatz deutsch

E 1 LH CRANK CASE
RH CRANK CASE OIL PUMP

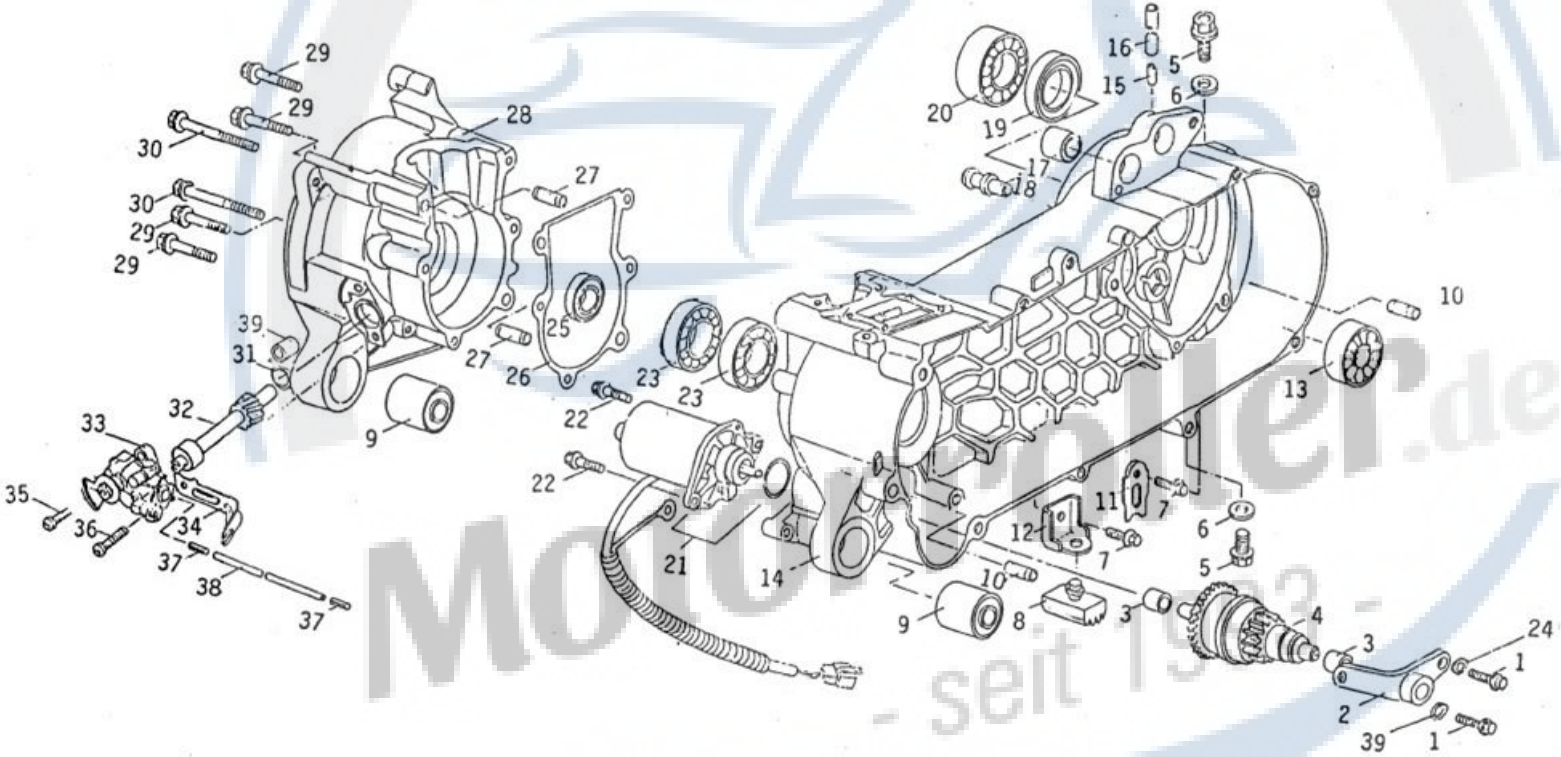

Motorgehäuse links und rechts & Ölpumpe

Bild	Nr	Artikelnummer	Artikelbeschreibung deutsch	Artikelzusatz deutsch
E1	1	B4000025386	Maschinenschraube	
E1	2	B4E1240040A	Fixierplatte	
E1	3	B4000011792	Buchse	
E1	4	B300001073A	Anlasserrad komplett	
E1	5	B4000040989	Sechskantflanschschraube	
E1	6	B4E11401306	Unterlegscheibe	
E1	7	B4000025912	Sechskantflanschschraube	
E1	8	B4E10603304	Gummidämpfer Hauptständer	
E1	9	B4000012390	Gummibuchse	
E1	10	B4000012411	Sicherungsstift	
E1	11	B4000012578	Klemme Bremszug hinten	
E1	12	B4000048882	Halter Gummiunterlage	
E1	13	BS651153005	Kugellager	
E1	14	B0E10601004	Motorgehäuse links	
E1	15	B4000034652	Luftschlauch	
E1	16	B4E1060380A	Gummischlauch	

Motorroller.de - seit 1993 -

E1	17	B4000012381	Gummibuchse
E1	18	B4E14000701	Dreharm Bremsbacken hinten
E1	19	B4E10602103	Simmerring TC-Type
E1	20	BS653086003	Kugellager
E1	21	B3000010650	Anlasser komplett
E1	22	B4000025823	Sechskantflanschschraube
E1	23	B3E10600201	Kugellager
E1	24	B4000026188	Federscheibe
E1	25	B4E1060220A	Simmerring TC-Type
E1	26	B4E10603401	Motorgehäusedichtung
E1	27	B4E10602901	Sicherungsstift
E1	28	B0E10601217	Motorgehäuse rechts
E1	29	B4000025874	Sechskantflanschschraube
E1	30	B400002799A	Sechskantflanschschraube
E1	31	B4E10800401	Unterlegscheibe
E1	32	B3E10800219	Ölpumpenwelle
E1	33	B2E108001A9	Ölpumpe komplett
E1	34	B3E10800308	Fixierplatte Ölpumpe
E1	35	BS004103004	Maschinenschraube
E1	36	BS00410400A	Maschinenschraube
E1	37	B4E10800703	Federstift
E1	38	B4E10800509	Ölschlauch
E1	39	B4E10604009	Buchse

Motorroller.de
- seit 1993 -

E 2 PISTON-CRANK SHAFT

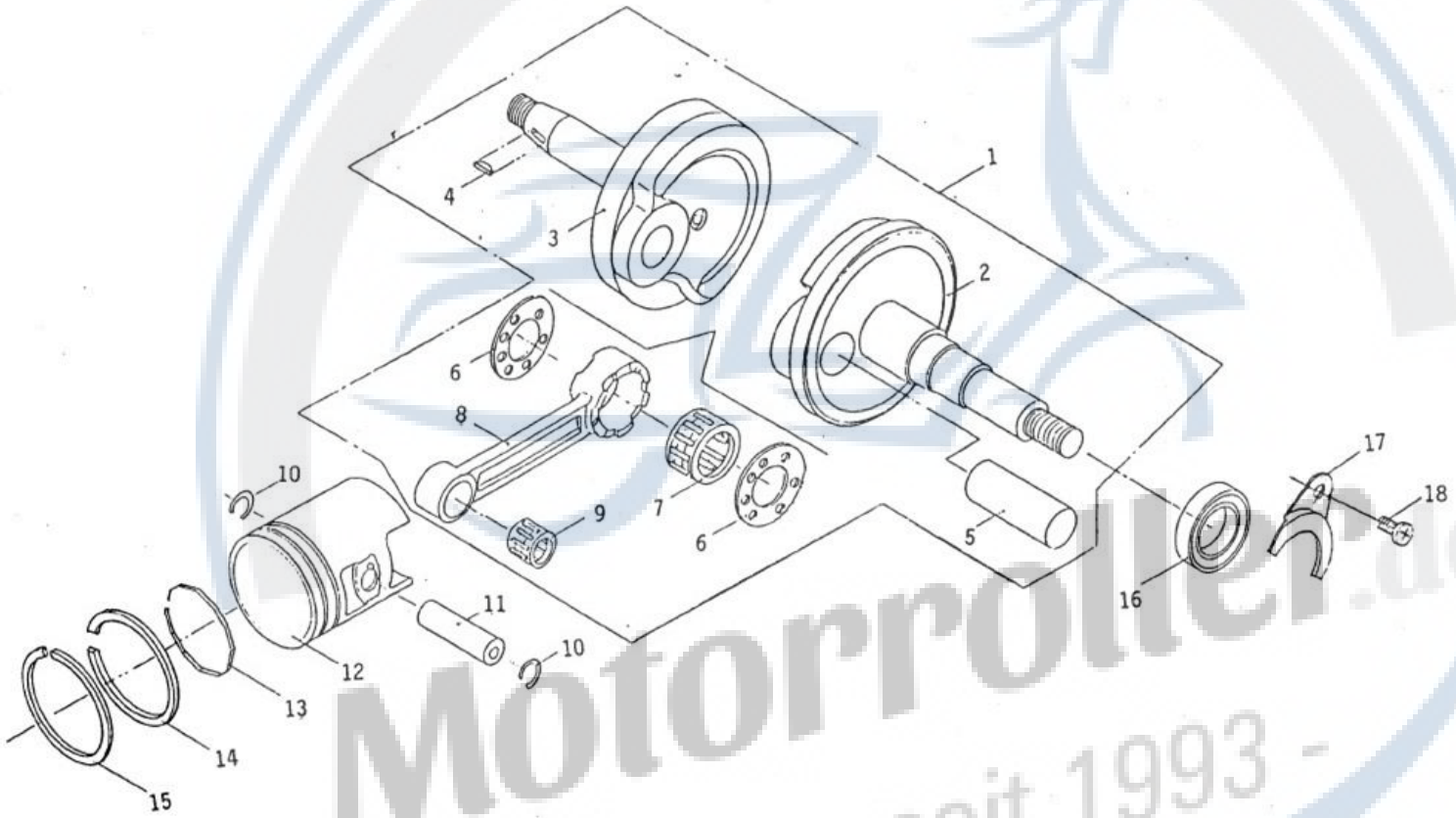

Motorroller.de
- seit 1993 -

Kurbelwelle & Kolben

Bild	Nr	Artikelnummer	Artikelbeschreibung deutsch	Artikelzusatz deutsch
E2	1	B3E10600317	Kurbelwelle komplett	
E2	2	B3E10600414	Kurbelwelle links	
E2	3	B3E10600511	Kurbelwelle rechts	
E2	4	B4000037783	Keil	
E2	5	B400001183A	Kurbelstift	
E2	6	B4000011822	Unterlegscheibe	
E2	7	BS659018000	Lagerschale	
E2	8	B300001090A	Pleulstange	
E2	9	BS660008000	Lagerschale	
E2	10	B4000031238	Kolbenbolzensicherung	
E2	11	B4000012047	Kolbenbolzen	
E2	12	B2E10601309	Kolben	
E2	13	B4000012039	Kolbenringerweiterung	
E2	14	B4000012063	Kolbenring 2	
E2	15	B4000012055	Kolbenring 1	
E2	16	B4E10600607	Simmerring TC-Type	
E2	17	B4E10603908	Simmerringplatte	
E2	18	B4000030398	Maschinenschraube	

Motorroller.de - seit 1993 -

E 3 CYLINDER-CYLINDER HEAD CARBURETOR

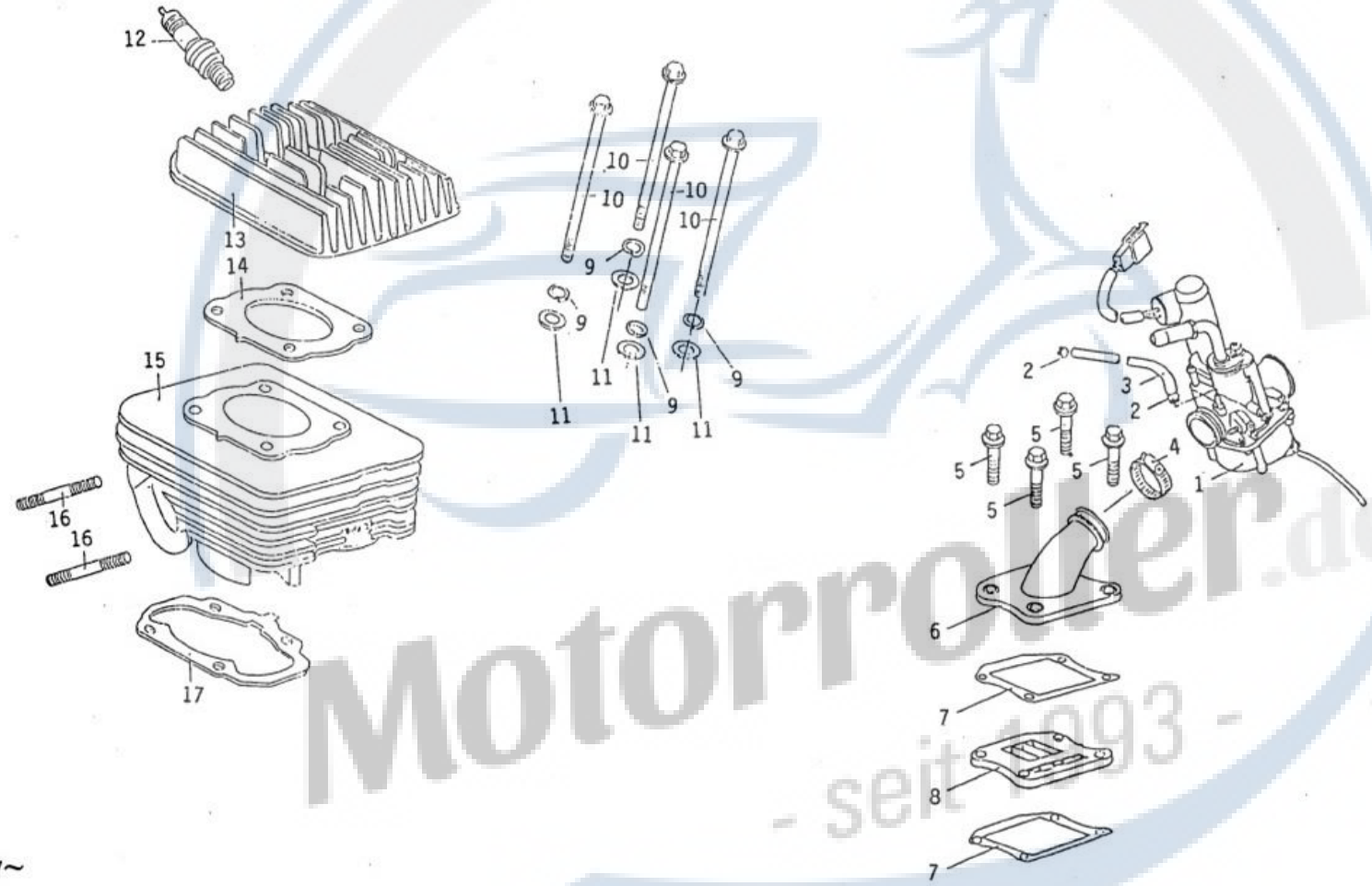

Motorroller.de
- seit 1993 -

Zylinder & Zylinderkopf & Vergaser

Bild	Nr	Artikelnummer	Artikelbeschreibung deutsch	Artikelzusatz deutsch
E3	1	B1E115001A2	Vergaser komplett	
E3	2	B4000010915	Schlauchklemme	
E3	3	B4000046707	Unterdruckschlauch	
E3	4	B4E12601201	Schlauchklemme	
E3	5	B4000025858	Sechskantflanschschraube	
E3	6	B2E12601101	Ansaugstutzen	
E3	7	B4E1060170A	Membranventildichtung	
E3	8	B4E126OO1A0	Membranventil komplett	
E3	9	B4000026188	Federscheibe	
E3	10	B4000012560	Sechskantflanschschraube	
E3	11	B4000026366	Unterlegscheibe	
E3	12	B4E12200100	Zündkerze	
E3	13	B2E10600701	Zylinderkopf	
E3	14	B4E10601506	Zylinderkopfdichtung	
E3	15	B1E10600128	Zylinder	
E3	16	B4000013299	Stehbolzen	
E3	17	B4E10601603	Zylinderfußdichtung	

Motorroller.de
- seit 1993 -

E 4 DRIVE FACE

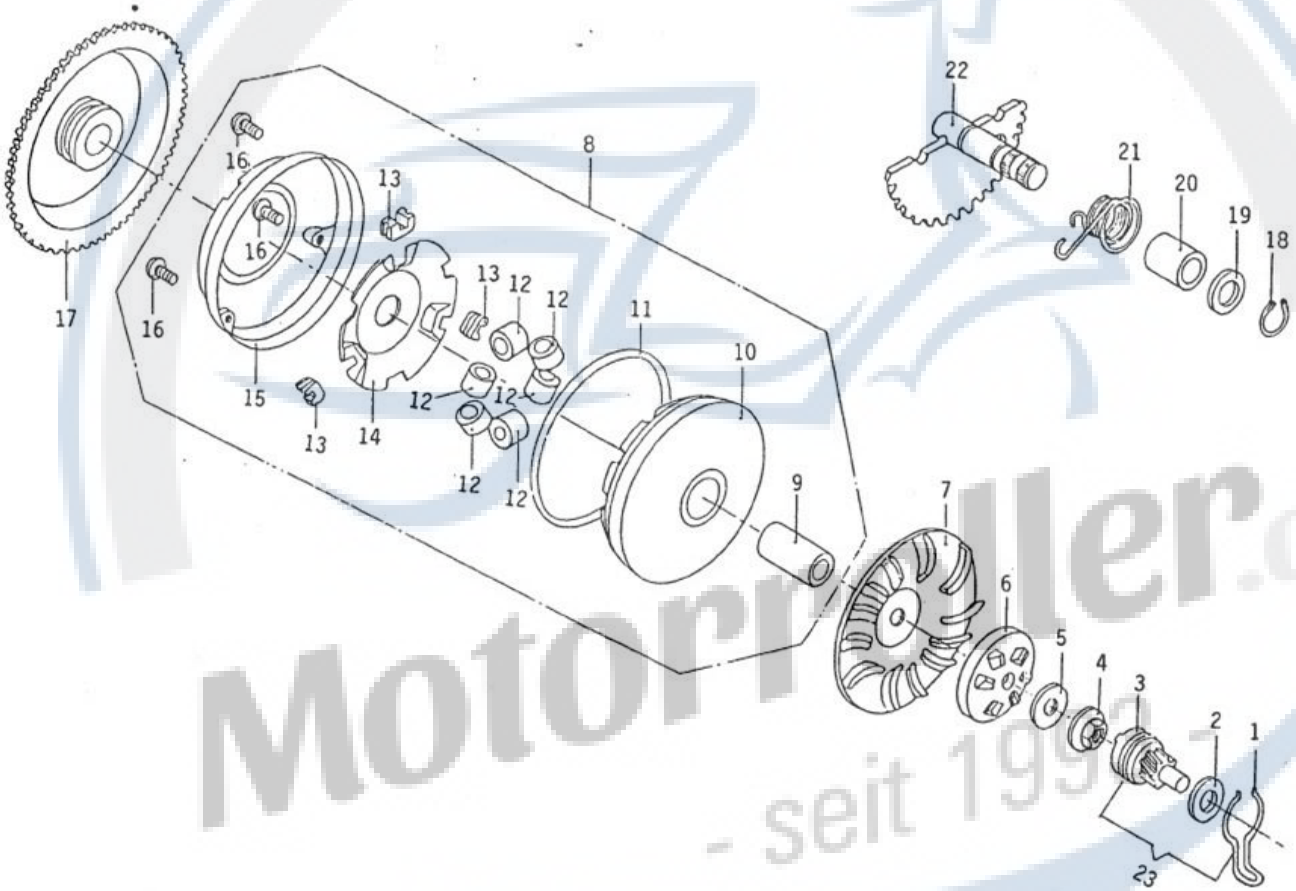

Motorroller.de
- seit 1999 -

Bild	Nr	Artikelnummer	Variomatik Artikelbeschreibung deutsch	Artikelzusatz deutsch
E4	1	B4E12501401	Feder	
E4	2	B4E12501304	Unterlegscheibe	
E4	3	B4E125003A0	Zahnrad Kickstarter komplett	
E4	4	B4E10603606	Sechskantflanschmutter	
E4	5	B4000026358	Unterlegscheibe	
E4	6	B4E12500103	Mitnehmer Kickstarter	
E4	7	B3E1120080A	Schaufelrad	
E4	8	B3E112001A1	Variomatik	
E4	9	B4E11200700	Buchse Variomatik	
E4	10	B3E112002A9	Variomatikgehäuse	
E4	11	B4E11204306	O-Ring	
E4	12	B4E112040A6	Gewichtsrollen komplett	
E4	13	B4E11204403	Gleitstück	
E4	14	B3E11200509	Platte	
E4	15	B4E11200602	Variomatikabdeckung	
E4	16	BS007075001	Maschinenschraube	
E4	17	B3E12400102	Anlasserrad	
E4	18	BS217005006	Sicherungsring C-Type	
E4	19	B4E12501207	Unterlegscheibe	
E4	20	B4E12500405	Buchse	
E4	21	B4E1250310A	Torsionsfeder	
E4	22	B3E125002A6	Kickstarterwelle	
E4	23	B4E125015AA	Zahnrad und Feder komplett	

Motorroller.de - seit 1993 -

E 5 GENERTOR

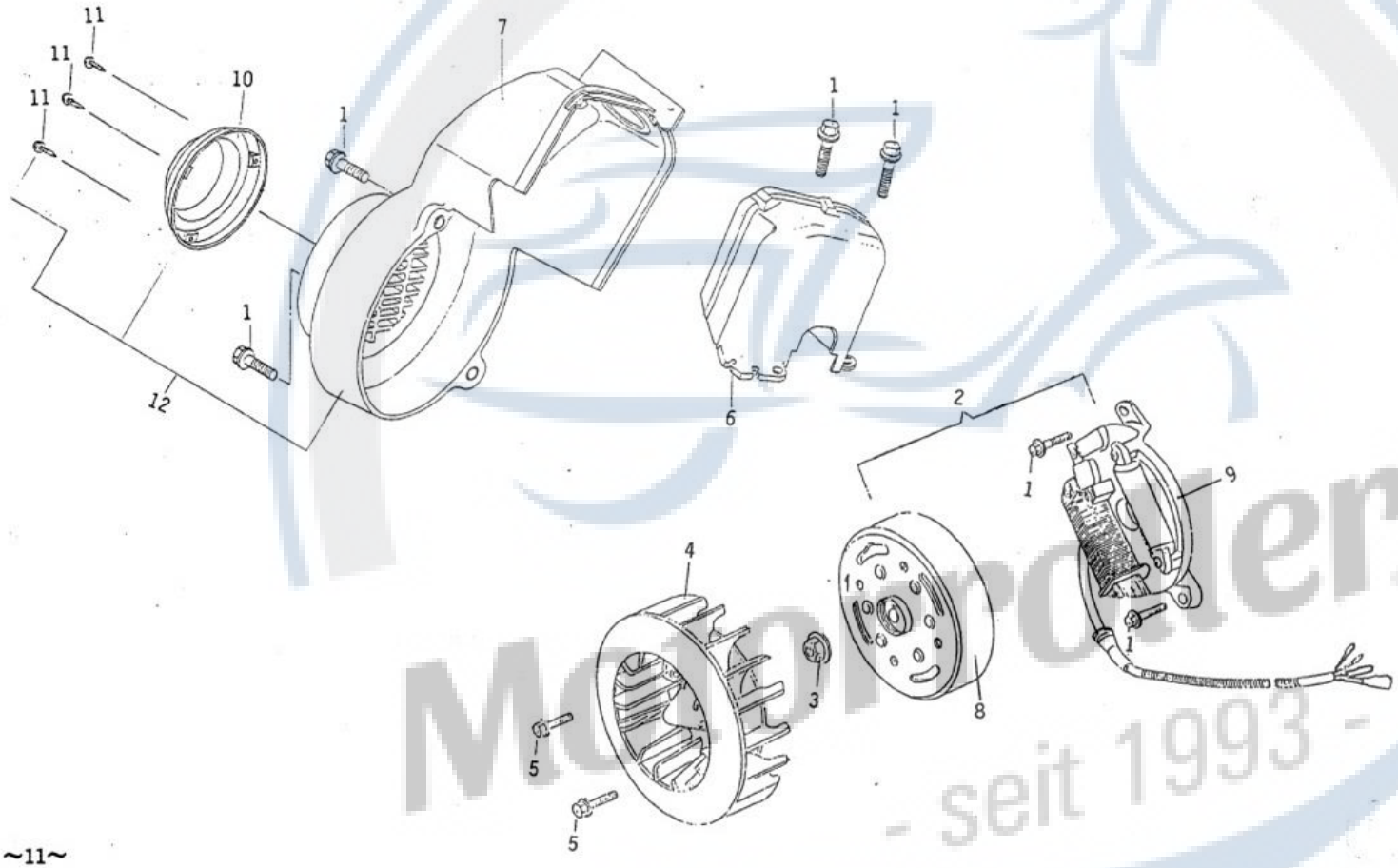

Motorrader.de
- seit 1993 -

Lichtmaschine

Bild	Nr	Artikelnummer	Artikelbeschreibung deutsch	Artikelzusatz deutsch
E5	1	B4000025823	Sechskantflanschschraube	
E5	2	B2E122001A9	AC Lichtmaschine	
E5	3	BS20401000A	Sechskantflanschmutter	
E5	4	B2E10400109	Lüfter	
E5	5	B4000041071	Sechskantflanschschraube	
E5	6	B2E10400303	Kühlerhaube	
E5	7	B1E10400200	Lüfterabdeckung	
E5	8	B9E122003A8	Stator komplett	
E5	9	B9E122004A5	Schwungrad komplett	
E5	10	B3E10400504	Lüfterabdeckung	
E5	11	B4000047045	Blechschraube	
E5	12	B2E104012A4	Lüfterabdeckung	

Motorroller.de
- seit 1993 -

E 6 DRIVE PULLEY

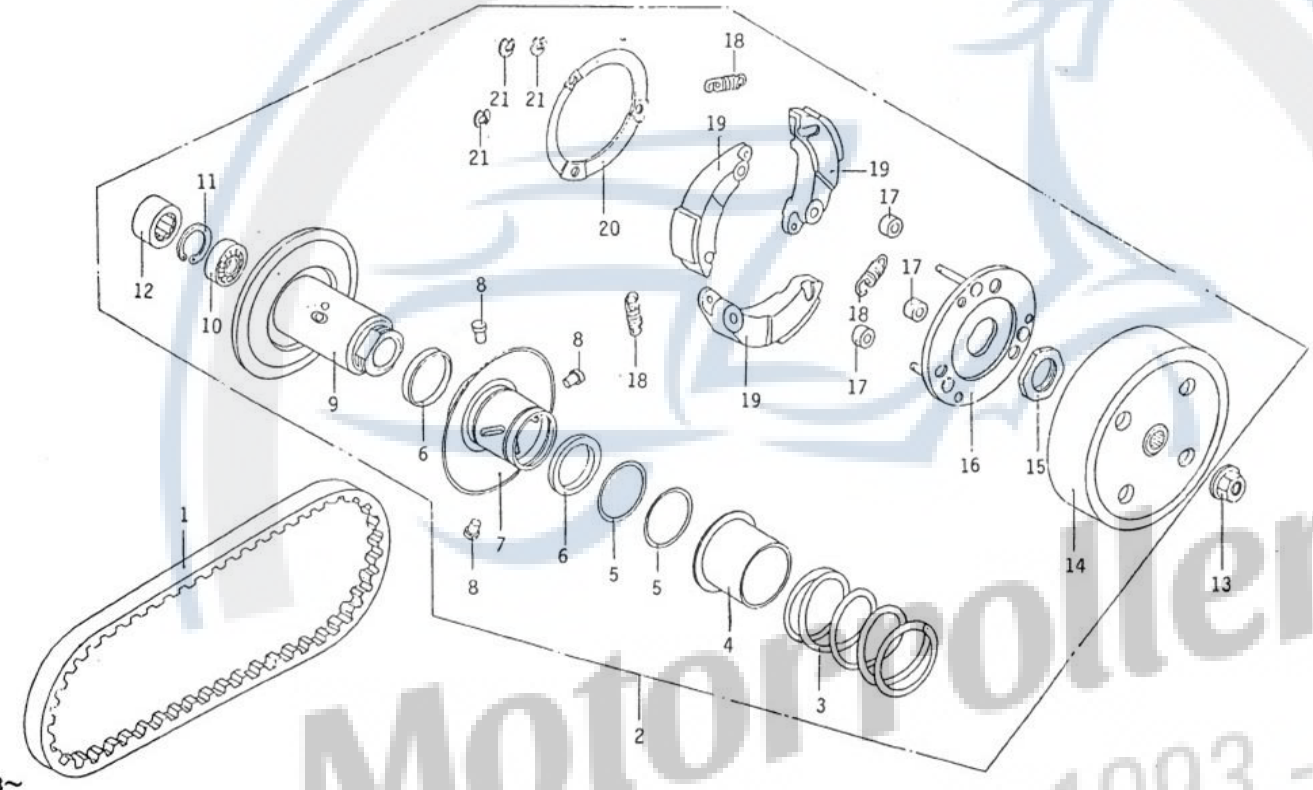

Kupplung

Motorroller.de - seit 1993 -

Bild	Nr	Artikelnummer	Artikelbeschreibung deutsch	Artikelzusatz deutsch
E6	1	B4E11202303	Riemen	
E6	2	B4E112019A2	Kupplung komplett	
E6	3	B3E11203605	Feder Kupplung	
E6	4	B4E11201803	Dichtfassung	
E6	5	B4E11203709	O-Ring	
E6	6	B4E11203806	Simmerring TC-Type	
E6	7	B4E112014A6	Flansch	
E6	8	B4E1120240A	Stift Führungsrolle	
E6	9	B4E112010A7	Flansch	
E6	10	BS653005003	Kugellager	
E6	11	BS216014001	Sicherungsring C-Type	
E6	12	B4E11203903	Nadellager	
E6	13	BS20401000A	Sechskantflanschmutter	
E6	14	B3E112020A7	Kupplungskorb außen komplett	
E6	15	B4E11202605	Mutter	
E6	16	B4E112034A9	Antriebsplattengehäuse komplett	
E6	17	B4E11202800	Gummidämpfer Kupplung	
E6	18	B4E11202508	Feder Kupplung	
E6	19	B3E11203206	Ausgleichsgewicht Kupplung	
E6	20	B4E11203300	Druckplatte Kupplung	
E6	21	BS218010003	Sicherungsring E-Type	

Motorroller.de
- seit 1993 -

E 7 TRANSMISSION

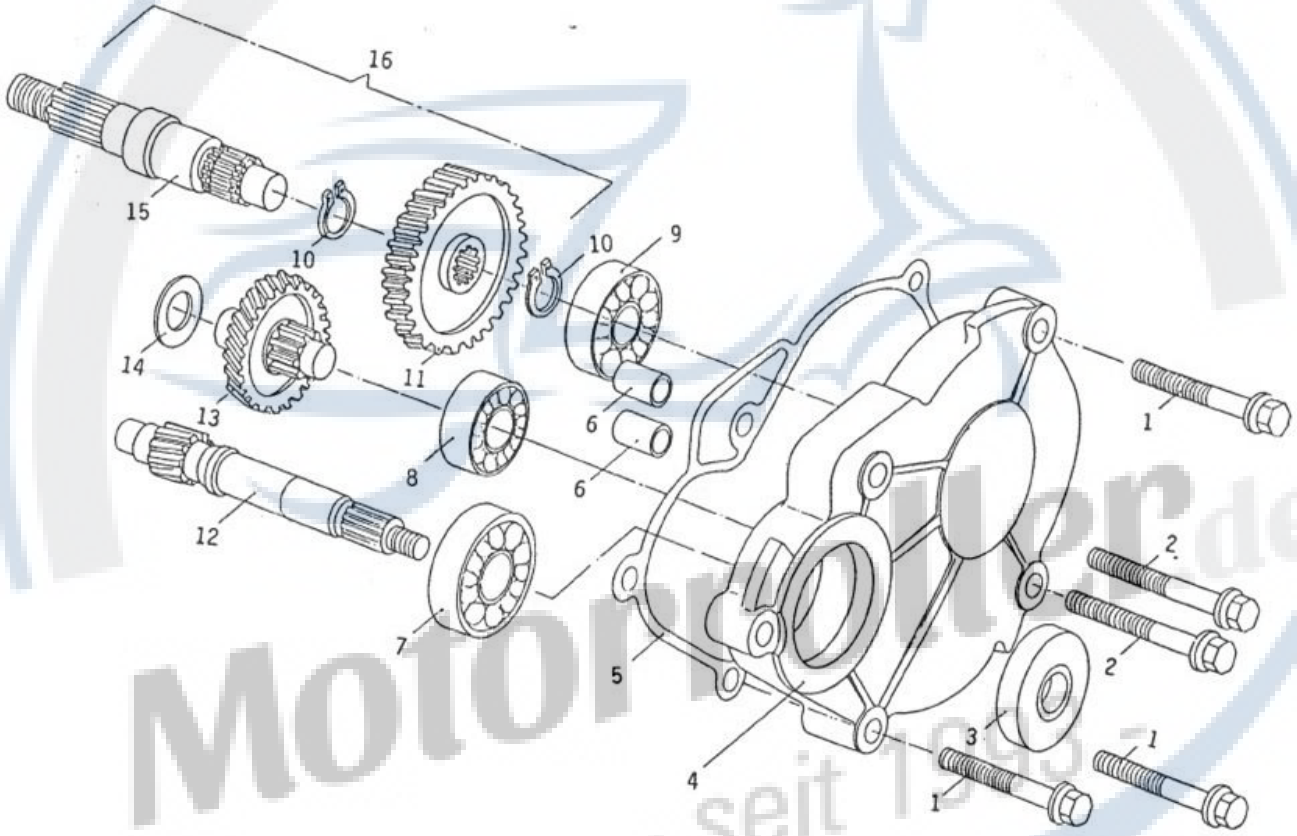

Motorroller.de
- seit 1995 -

Bild	Nr	Artikelnummer	Getriebe Artikelbeschreibung deutsch	Artikelzusatz deutsch
E7	1	B4000025858	Sechskantflanschschraube	
E7	2	B4000027885	Sechskantflanschschraube	
E7	3	B4E11401004	Simmerring TC-Type	
E7	4	B1E11400106	Getriebedeckel	
E7	5	B3E11400907	Getriebedeckeldichtung	
E7	6	B4000012403	Sicherungsstift	
E7	7	BS651155008	Kugellager	
E7	8	BS65109900A	Kugellager	
E7	9	BS651154001	Kugellager	
E7	10	BS217009001	Sicherungsring C-Type	
E7	11	B3E11400508	Getrieberad	
E7	12	B3E1140040A	Getriebewelle	
E7	13	B4E114006A3	Zwischenzahnrad komplett	
E7	14	B4000012675	Spezialscheibe	
E7	15	B3E11400702	Getriebewelle	
E7	16	B4E114008A8	Getrieberad komplett	

Motorroller.de
- seit 1993 -

E 8 LH COVER
KICK-STARTER

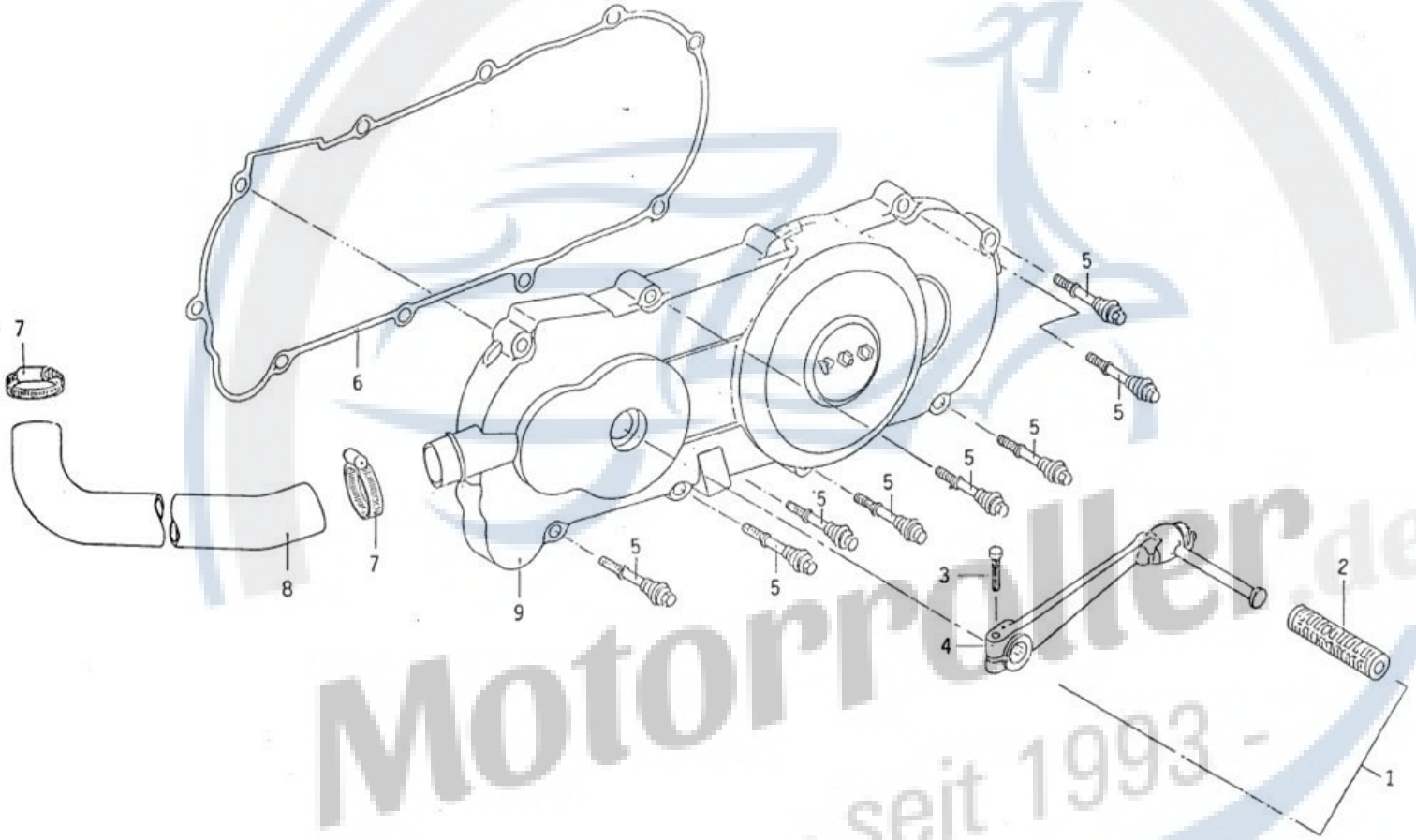

Motorroller.de
- seit 1993 -

Motordeckel links & Kickstarter

Bild	Nr	Artikelnummer	Artikelbeschreibung deutsch	Artikelzusatz deutsch
E8	1	B4E125005A4	Kickstarterarm komplett	
E8	2	B4E12500901	Gummianschlag Kickstarter	
E8	3	B4000012616	Schraube Kickstarter	
E8	4	B3E12501103	Kickstarterarm	
E8	5	B4E10602804	Schraube	
E8	6	B2E10601805	Motorgehäusedeckeldichtung links	
E8	7	B4000046073	Klemme	
E8	8	B1E10603003	Entlüftungsschlauch	
E8	9	B0E10601403	Motorgehäusedeckel links	

Motorroller.de
- seit 1993 -

E 9 REAR WHEEL

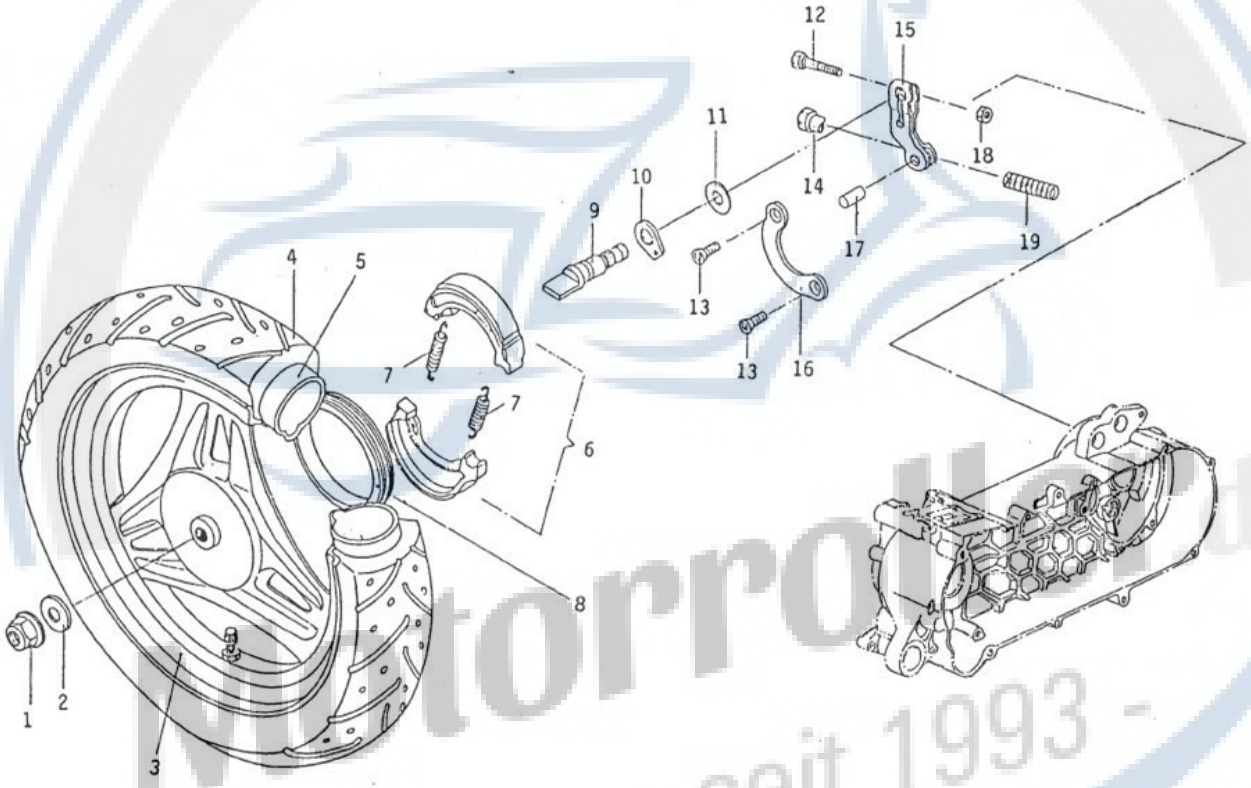

Motorroller - seit 1993 -

Bild	Nr	Artikelnummer	Hinterrad Artikelbeschreibung deutsch	Artikelzusatz deutsch
E9	1	B4000012551	Mutter	
E9	2	B4000012691	Unterlegscheibe	
E9	3	B1E140006A7	Hinterrad komplett	
E9	4	B9E94000806	Reifen außen 3.00x10	
E9	5	B9E94000709	Schlauch innen	
E9	6	B4E140011A6	Bremsbacken	
E9	7	B4E14001007	Feder Bremsbacken	
E9	8	B4E14003905	Schutzring	
E9	9	B4E14002500	Bremsnocken hinten	
E9	10	B4E14002801	Verschleissanzeige Bremse hinten	
E9	11	B4E14004006	Unterlegscheibe	
E9	12	B4000025297	Sechskantschraube	
E9	13	BS010114000	Maschinenschraube	
E9	14	B4E1540290A	Einstellmutter Zug	
E9	15	B3E1400260A	Bremsarm hinten komplett	
E9	16	B4E10601905	Lagerplatte	
E9	17	B4E15403001	Stift	
E9	18	B400002608A	Sechskantmutter	
E9	19	B4E1400370A	Feder Bremsarm hinten	

Motorroller.de
- seit 1993 -

F 1 MUFFLER
AIR CLEANER

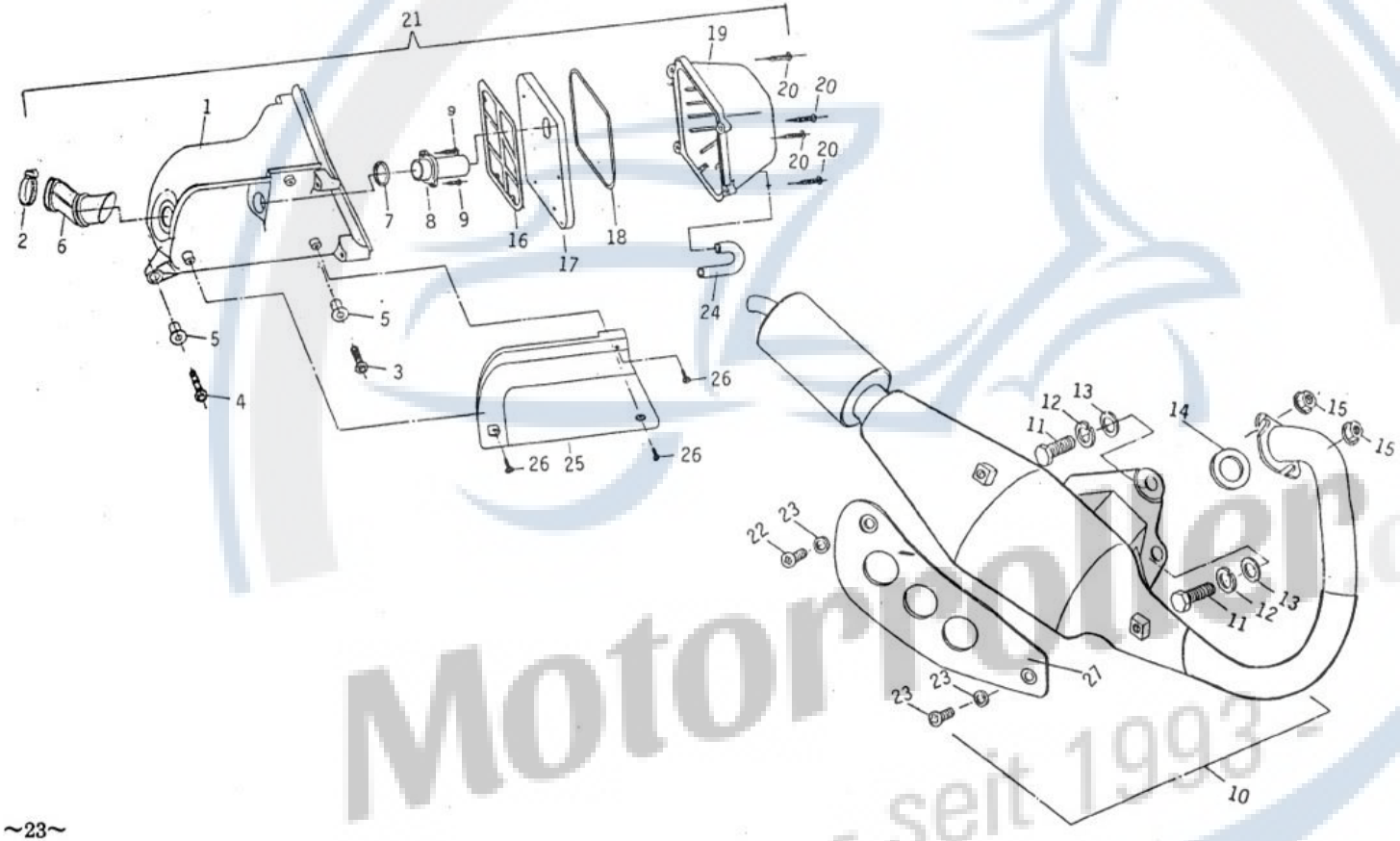

Motorroller.de
- seit 1993 -

Bild	Nr	Artikelnummer	Auspuff & Luftfilter Artikelbeschreibung deutsch	Artikelzusatz deutsch
F1	1	B1E92601003	Luftfiltergehäuse	
F1	2	B4000046073	Klemme	
F1	3	B4000025840	Sechskantflanschschraube	
F1	4	B4000025866	Sechskantflanschschraube	
F1	5	B4E92601509	Buchse	
F1	6	B3E12601809	Verbindungsrohr Luftfilter	
F1	7	B4E92602009	O-Ring	
F1	8	B3E92601308	Luftschlauch	
F1	9	BSO11038005	Blechschraube	
F1	10	B0E128001A3	Auspuff komplett	
F1	11	B4000012624	Sechskantschraube	
F1	12	B4000026200	Federscheibe	
F1	13	BS214010009	Unterlegscheibe	
F1	14	B4000020864	Auspuffdichtung	
F1	15	BS204003004	Sechskantflanschmutter	
F1	16	B3E92601804	Platte Luftfilter	
F1	17	B3E9260120A	Luftfiltereinsatz	
F1	18	B4E92601401	Luftfilterdichtung	
F1	19	B1E9260110A	Luftfilterdeckel	
F1	20	BS015046002	Rundkopfschraube	
F1	21	B1E126014B7	Luftfilter komplett	
F1	22	B4000030398	Maschinenschraube	
F1	23	B4000026188	Federscheibe	
F1	24	B4E92602106	Schlauch	
F1	25	B2E9260220A	Einlassabdeckung	
F1	26	BS015025005	Rundkopfschraube	
F1	27	B9E12801407	Schutzverkleidung	

Motorroller.de - seit 1993 -

F 2 FRAME

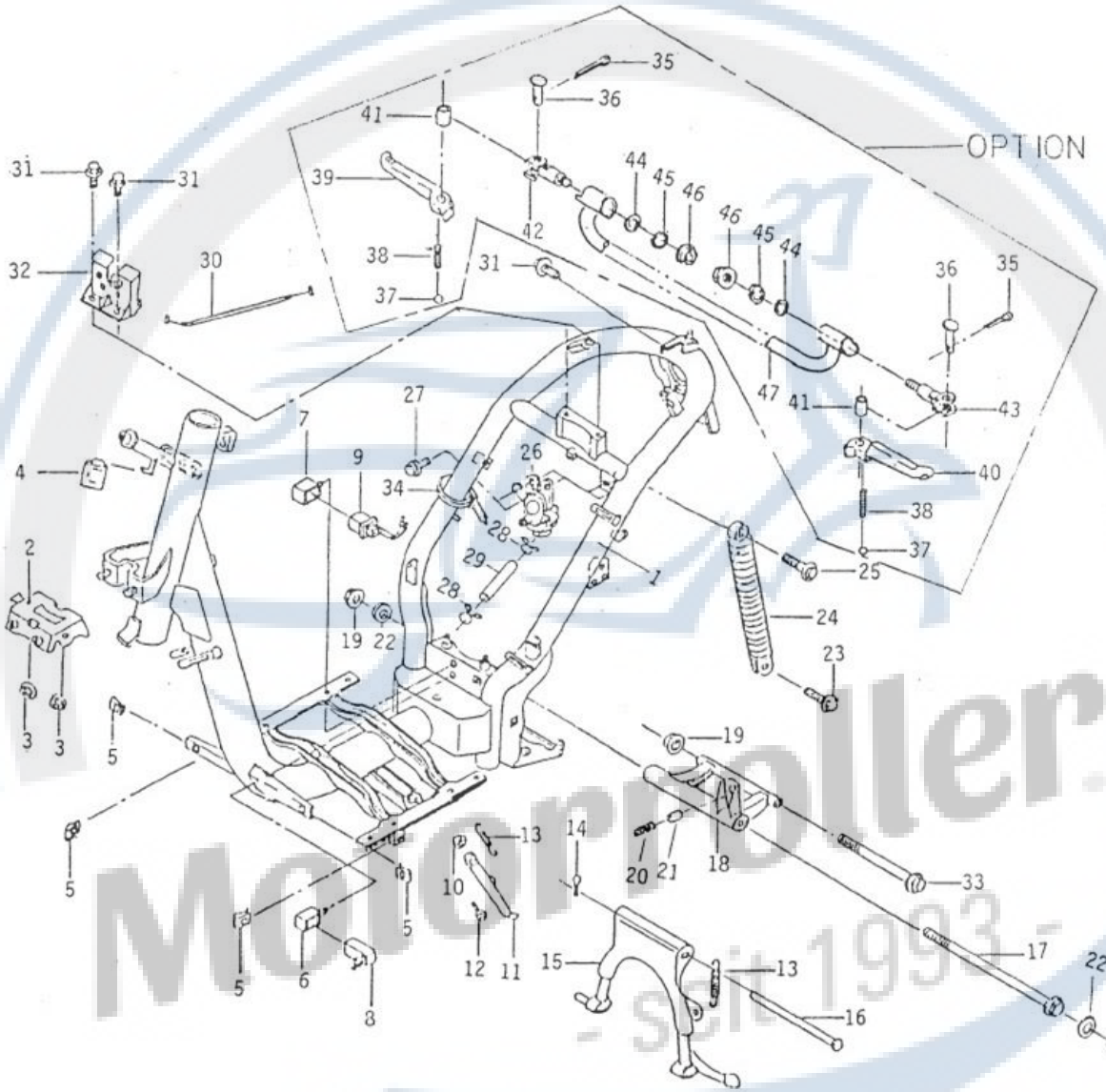

Motorroller.de
- seit 1993 -

			Rahmen	
Bild	Nr	Artikelnummer	Artikelbeschreibung deutsch	Artikelzusatz deutsch
F2	1	B9E942016A9	Rahmen komplett ohne Nr.47	
F2	2	B9E942031A5	Rahmen komplett mit Nr.47	
F2	3	B2E142004A8	Fixierhalter Radabdeckung komplett	
F2	4	BS204003004	Sechskantflanschmutter	
F2	5	B4E158007A3	Blinkerrelais	
F2	6	B4000016379	Federmutter	
F2	7	B4E95800405	Gummiträger	
F2	8	B4E95800308	Gummiträger	
F2	9	B3E9580100A	CDI-Einheit komplett	
F2	10	B3000010595	Anlasserrelais komplett	
F2	11	BS241002000	Sechskantmutter	
F2	12	B2000012796	Seitenständer	
F2	13	B4000025998	Sechskantflanschschraube	
F2	14	B4000016417	Feder	
F2	15	BS352081006	Stift	
F2	16	B2E146003A9	Hauptständer komplett	
F2	17	B4000016425	Fixierstift Hauptständer	
F2	18	B4E14800805	Stehbolzen	
F2	19	B2E14800217	Verbindung Motorhalter	
F2	20	B4000046022	Flanschmutter U-Type	
F2	21	B4E1480060A	Druckfeder	
F2	22	B4E24806208	Gummidämpfer	
F2	23	B4E12501207	Unterlegscheibe	
F2	24	B4000025882	Sechskantflanschschraube	
F2	25	B3000011273	Federbein hinten komplett	
F2	26	B400002589A	Sechskantflanschschraube	
F2	27	B2E152003A4	Benzinhahn komplett	

Motorroller.de - seit 1993 -

			Rahmen	
Bild	Nr	Artikelnummer	Artikelbeschreibung deutsch	Artikelzusatz deutsch
F2	28	B4000025815	Sechskantflanschschraube	
F2	29	B4000010923	Schlauchklemme	
F2	30	B4E9520030A	Benzinschlauch	
F2	31	B4E16700204	Hebelzug Sitzbankschloss	
F2	32	B4000025955	Sechskantflanschschraube	
F2	33	B3E167003A6	Fixierhalter Sitzbankschloss	
F2	34	B4E14800708	Sechskantflanschschraube	
F2	35	B4000017324	Clip	
F2	36	BS35204200A	Stift	
F2	37	B4E14601403	Fixierstift	
F2	38	BS901014006	Lagerkugel	
F2	39	B4E1460150A	Druckfeder	
F2	40	B9E1460120A	Pedalhebel rechts	
F2	41	B3E14601105	Pedalhebel links	
F2	42	B4E14601306	Buchse	
F2	43	B2E146010A3	Pedalhebelhalter rechts komplett	
F2	44	B2E146009A2	Pedalhebelhalter links komplett	
F2	45	BS214011005	Unterlegscheibe	
F2	46	B4000026218	Federscheibe	
F2	47	BS241002000	Sechskantmutter	
F2	48	B3E1460040A	Schlauch Pedalhebel	

Motorroller.de
- seit 1993 -

F 3 FRONT FORK-CUSHION (DISK TYPE)

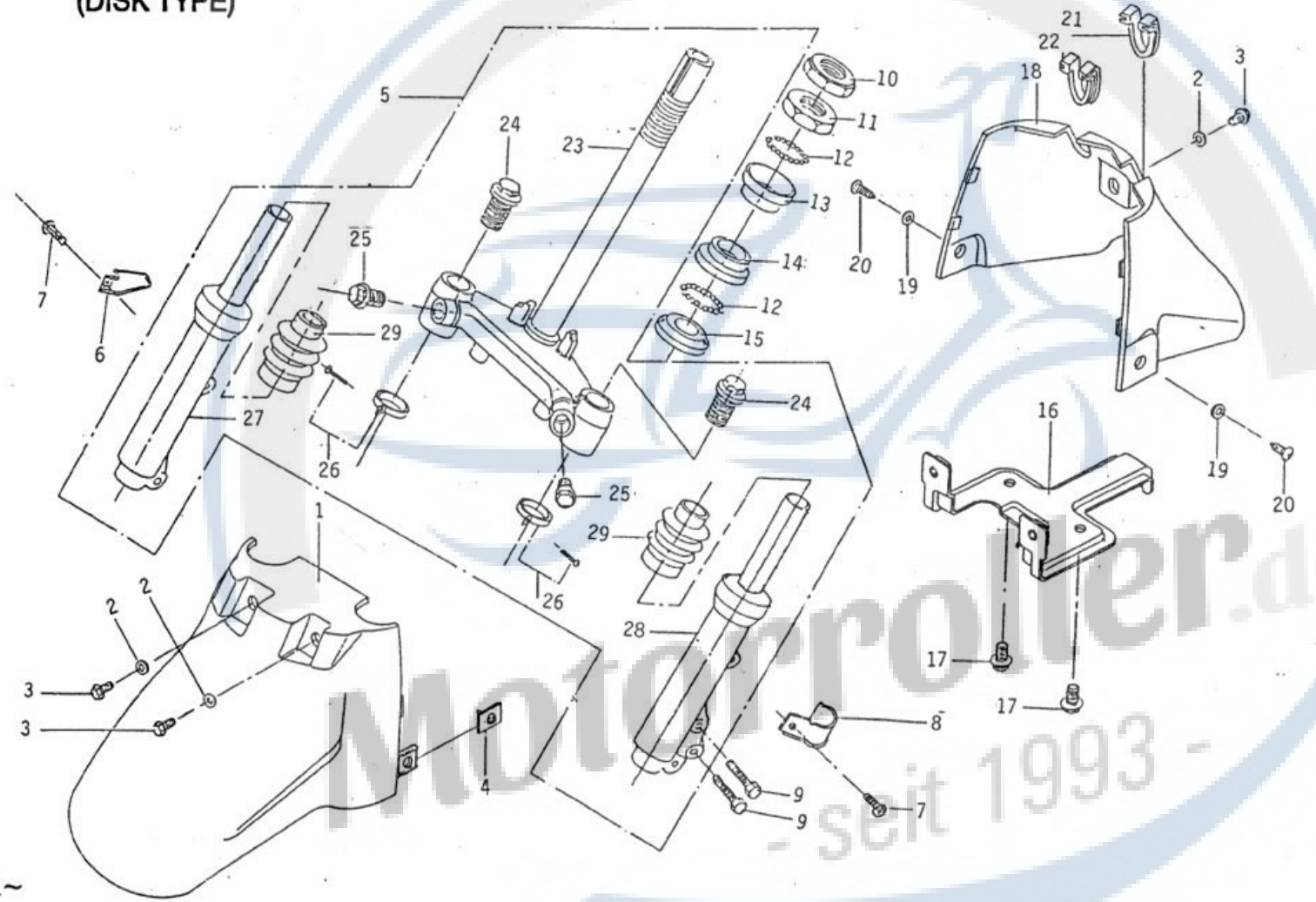

Motorroller.de - seit 1993 -

			Vorderradgabel & Federbein	
Bild	Nr	Artikelnummer	Artikelbeschreibung deutsch	Artikelzusatz deutsch
F3	1	B0E96300109	Vorderteil Radabdeckung vorne	
F3	2	B4000043678	Unterlegscheibe	
F3	3	BS005113003	Maschinenschraube	
F3	4	B4000016379	Federmutter	
F3	5	B9E144014A8	Vorderradgabel schwarz komplett	圖號:B1E144002A6
F3	6	B9E144015A8	Vorderradgabel silber komplett	
F3	7	B4E95401802	Tachowellenclip	
F3	8	BS005112007	Maschinenschraube	
F3	9	B4E14001805	Clip Bremsschlauch	
F3	10	B4E14003603	Sechskantkopfschraube	
F3	11	B4E14400807	Sicherungsmutter Lenkwelle	
F3	12	B4000010583	Mutter	
F3	13	B400001135A	Lagerkugel	
F3	14	B4000011059	Lagerschale oben	
F3	15	B4E14400408	Lagerschale außen	
F3	16	B4E1440030A	Lagerschale unten innen	
F3	17	B3E96300302	Platte Radabdeckung vorne	
F3	18	B4000025955	Sechskantflanschschraube	
F3	19	B0E96300206	Hinterteil Radabdeckung vorne	
F3	20	B4000025963	Unterlegscheibe	
F3	21	B4000025637	Rundkopfblechschraube	
F3	22	B4E96300708	Tülle	
F3	23	B4E9630060A	Tülle	
F3	24	B9E14401805	Gabelbrücke unten	
F3	25	B9E1440160A	Sechskantkopfschraube	
F3	26	B9E1440210A	Sechskantkopfschraube	
F3	27	B9E14401708	Klemme	

Motorroller.de - seit 1993 -

			Vorderradgabel & Federbein	
Bild	Nr	Artikelnummer	Artikelbeschreibung deutsch	Artikelzusatz deutsch
F3	28	B9E14401902	Rohr unten rechts silber	
F3	29	B9E14402208	Rohr unten rechts schwarz	
F3	30	B9E14402003	Rohr unten links silber	
F3	31	B9E14402302	Rohr unten links schwarz	
F3	32	B9E14402402	Gummischlauch	

Motorroller.de
- seit 1993 -

F 4 LH/RH BACK MIRRIOR
LH/RH MAIN SWITCH
TRANSMISSION
(DISK TYPE)

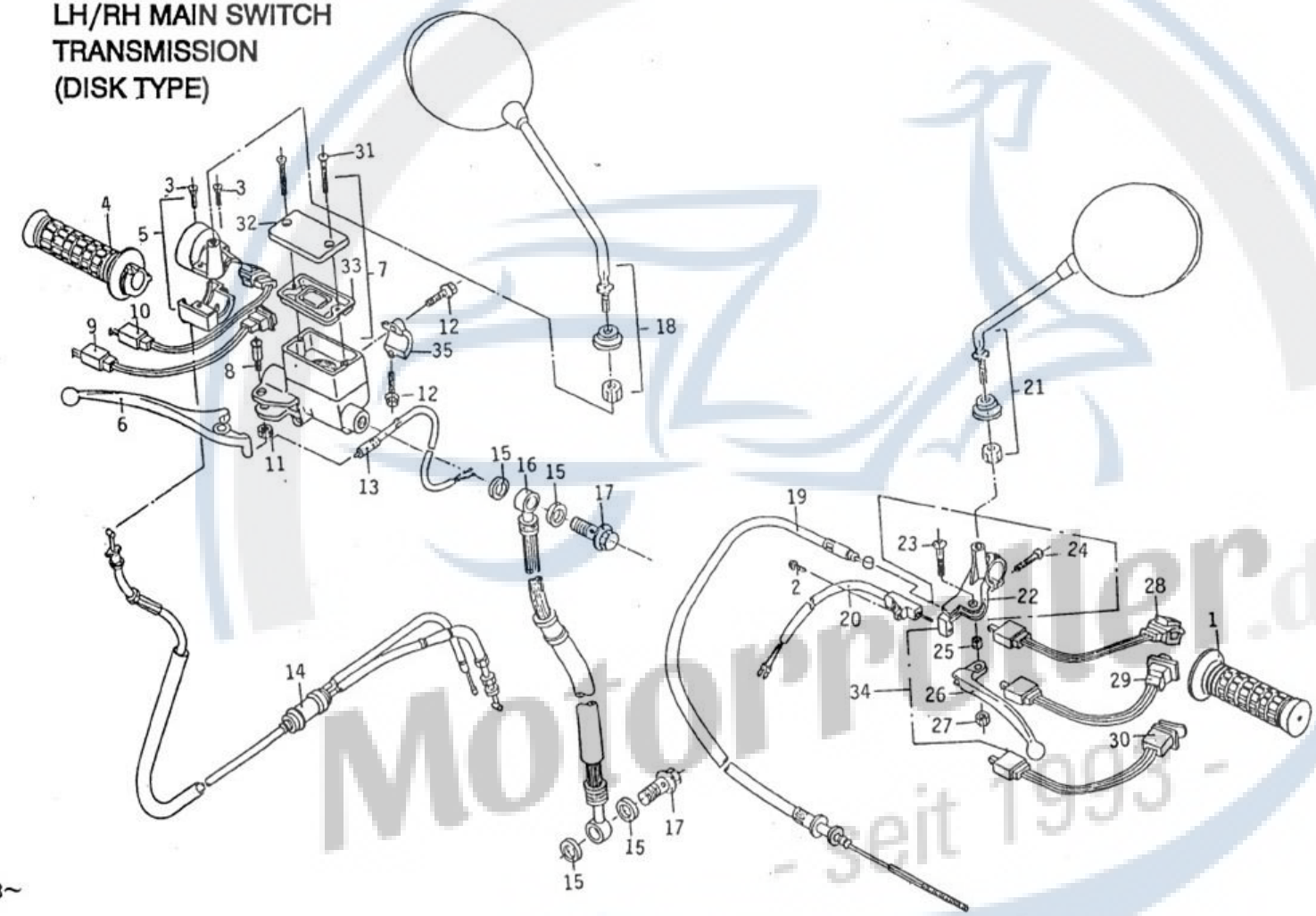

Motorrenter.de
- seit 1993 -

Spiegel links und rechts & Hauptschalter links und rechts

Bild	Nr	Artikelnummer	Artikelbeschreibung deutsch	Artikelzusatz deutsch
F4	1	B3E15400901	Griff links	
F4	2	B4E95401900	Rundkopfblechschraube	
F4	3	B9E15401906	Schraube	
F4	4	B2E154010A8	Griff rechts komplett	
F4	5	B9E15403305	Gasschieber komplett	
F4	6	B3E14002104	Bremshebel vorne	
F4	7	B2E140012AA	Hauptbremszylinder vorne	
F4	8	B4E14001902	Fixierschraube Bremshebel	
F4	9	B4E15400100	Anlasserschalter	
F4	10	B4E15400401	Scheinwerferschalter	
F4	11	B4E14002003	Sicherungsmutter	
F4	12	B9E14002200	Schraube mit Unterlegscheibe	
F4	13	B4000010494	Schalter komplett	
F4	14	B2E954001A4	Gaszug komplett	
F4	15	B4E14003506	Unterlegscheibe	
F4	16	B9E140070A9	Bremsschlauch vorne komplett	
F4	17	B4E14003000	Verbinderschraube Bremsschlauch	
F4	18	B9E1610310A	Rückspiegel rechts	
F4	19	B3E954010A0	Bremszug komplett	
F4	20	B4E154020A7	E-Starter komplett	
F4	21	B9E161030A5	Rückspiegel links	
F4	22	B9E15402503	Fassung Bremshebel	
F4	23	B9E15402201	Maschinenschraube	
F4	24	B9E15402309	Maschinenschraube	
F4	25	B9E15402104	Distanzstück	
F4	26	B9E15402406	Bremshebel	
F4	27	B4000015224	Sicherungsmutter	

Motorroller.de - seit 1993 -

Spiegel links und rechts & Hauptschalter links und rechts

Bild	Nr	Artikelnummer	Artikelbeschreibung deutsch	Artikelzusatz deutsch
F4	28	B4E15400509	Fernlichtschalter	
F4	29	B4E15400207	Blinkerschalter	
F4	30	B4E15400304	Hupenschalter	
F4	31	B9E14007309	Maschinenschraube	
F4	32	B9E14007201	Abdeckung	
F4	33	B9E14007104	Gummimembran	
F4	34	B2E154012A2	Bremshebel links komplett	
F4	35	B9E14007808	Halter Hauptbremszylinder	

Motorroller.de
- seit 1993 -

F 5 FRONT WHEEL CAL IPER (DISK TYPE)

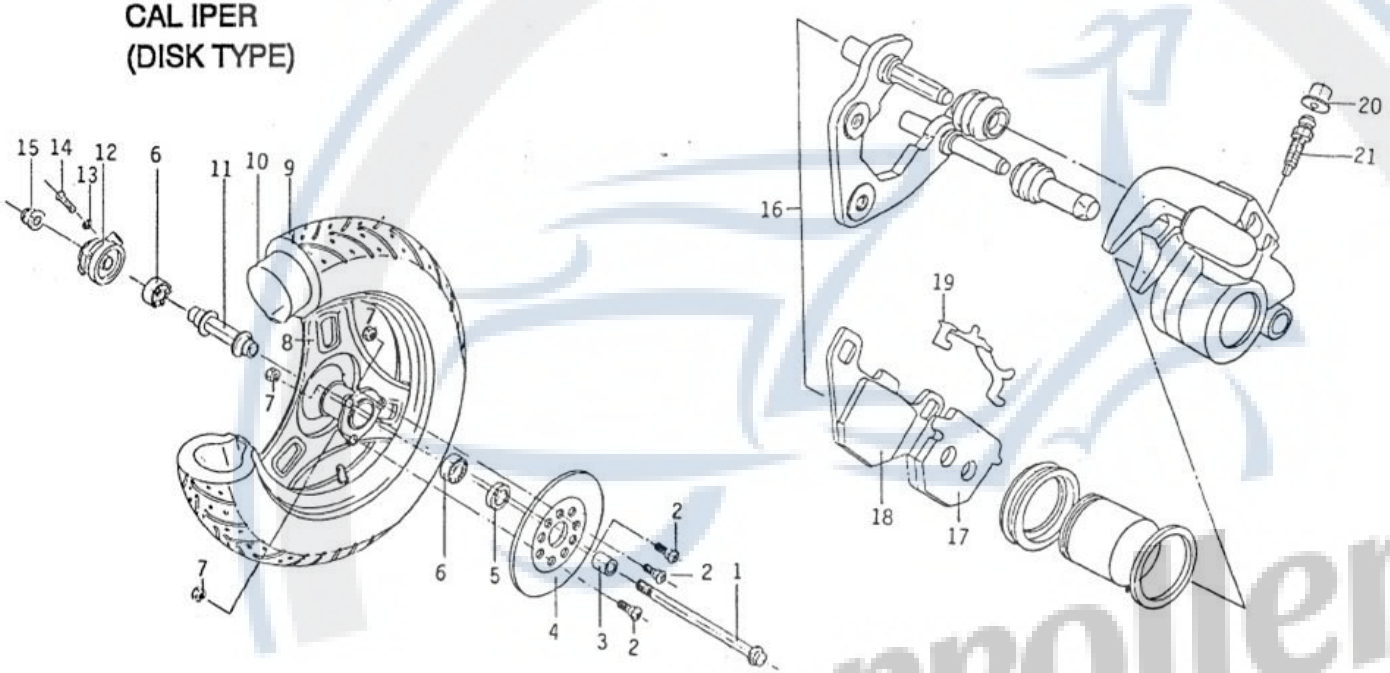

Motorroller.de
- seit 1993 -

Vorderrad & Bremssattel

Bild	Nr	Artikelnummer	Artikelbeschreibung deutsch	Artikelzusatz deutsch
F5	1	B3E14001302	Vorderradachse	
F5	2	B4E14002402	Schraube Bremsscheibe vorne	
F5	3	B4E14001503	Distanzstück	
F5	4	B3E14000802	Bremsscheibe vorne	
F5	5	B4000024681	Simmerring TC-Type	
F5	6	BS652059002	Kugellager	
F5	7	B4E14003808	Sicherungsmutter	
F5	8	B1E140004A2	Vorderrad komplett	
F5	9	B9E94000806	Reifen außen 3.00x10	
F5	10	B9E94000709	Schlauch innen	
F5	11	B4E140014A8	Distanzstück komplett	
F5	12	B2E156001A8	Tachoantrieb	
F5	13	BS211007007	Federscheibe	
F5	14	BS007104001	Maschinenschraube	
F5	15	B4000046022	Flanschmutter U-Type	
F5	16	B9E140069A8	Bremse vorne gelb komplett	
F5	16	B9E140057A7	Bremse vorne schwarz komplett	
F5	17	B9E1400550A	Bremsklotz	
F5	18	B9E14005608	Bremsklotz	
F5	19	B9E14007406	Federplatte	
F5	20	B9E14008003	Entlüftungskappe	
F5	21	B9E14007902	Entlüftungsschraube	

Motorroller.de - seit 1993 -

F 6 SPEEDOMETER

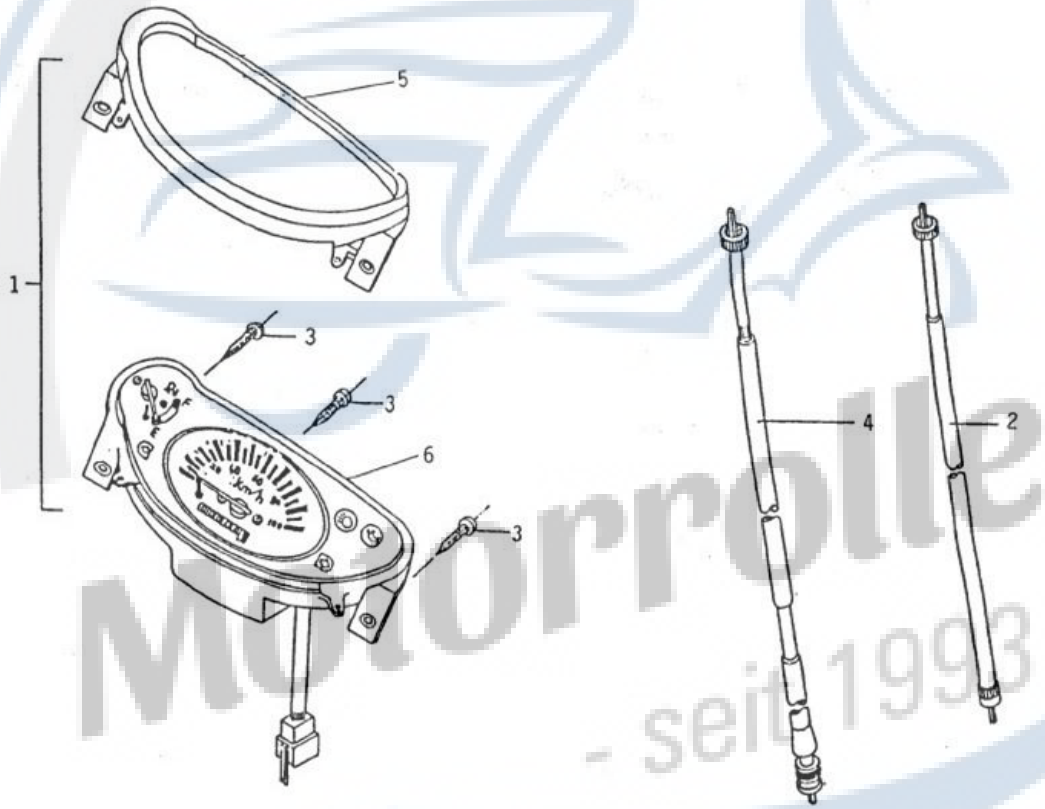

Motorroller.de
- seit 1993 -

Tachometer

Bild	Nr	Artikelnummer	Artikelbeschreibung deutsch	Artikelzusatz deutsch
F6	1	B1E156003A6	Tachometer komplett	
F6	2	B3E954006A7	Tachowelle	
F6	3	B4E16102706	Blechschraube	
F6	4	B3E154016A8	Tachowelle	
F6	5	B9E156011A9	Tachometerverkleidung oben	
F6	6	B9E156012A6	Tachometeraufnahme	

Motorroller.de
- seit 1993 -

F 7 HANDLE BAR

FRONT COVER OF HANDLE BAR
(LAMP COMPLY WITH Ⓔ APPROVAL)

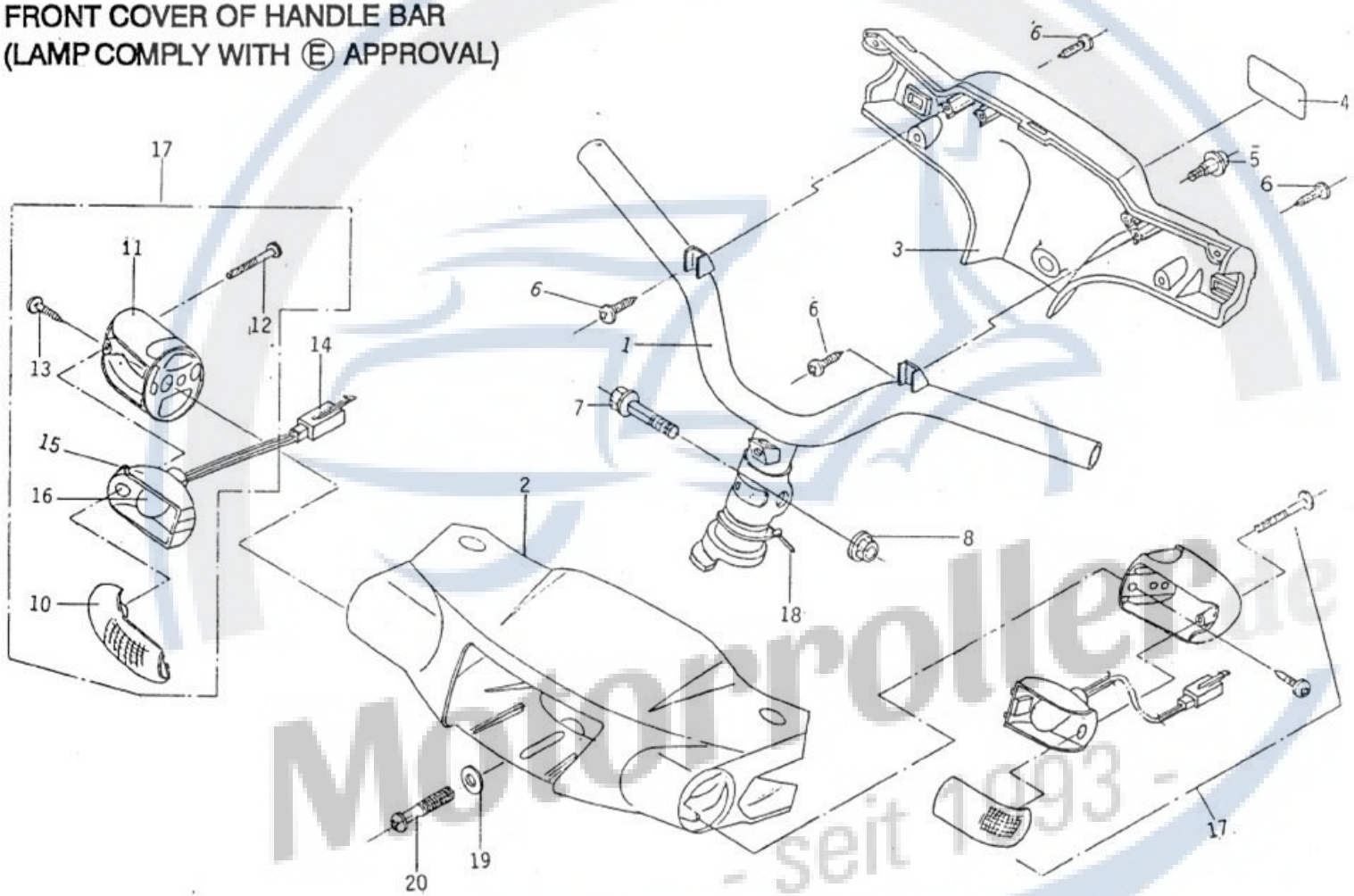

Motorroller Ersatzteile - seit 1993 -

Lenker & Lenkerverkleidung vorne

Bild	Nr	Artikelnummer	Artikelbeschreibung deutsch	Artikelzusatz deutsch
F7	1	B1E961002A5	Lenker komplett	
F7	2	B0E96100401	Lenkerverkleidung vorne	
F7	3	B0E1610020A	Lenkerverkleidung hinten	
F7	4	B4E1600180A	Aufkleber Hinweis	
F7	5	B4E16100401	Schraube	
F7	6	B4000047045	Blechschraube	
F7	7	B400002589A	Sechskantflanschschraube	
F7	8	B4E16102005	Sechskantsicherungsmutter	
F7	9	B9E96001408	Anschlusskabel Blinker vorne links	
F7	10	B2E16602404	Blinkerverkleidung	
F7	11	B9E96601807	Blinkerverkleidung	
F7	12	BSOl1040000	Blechschraube	
F7	13	B4E96603905	Blechschraube	
F7	14	B9E96601505	Anschlusskabel Blinker vorne rechts	
F7	15	B3E16602508	Blinkerfassung	A
F7	16	B9000017393	Birne	
F7	17	B2E966017A7	Blinker vorne	
F7	18	B4000017324	Clip	
F7	19	B4000030410	Unterlegscheibe	
F7	20	BS004106003	Maschinenschraube	

Motorroller.de - seit 1993 -

F 8 HEAD LAMP
(LAMP COMPLY WITH Ⓔ APPROVAL)

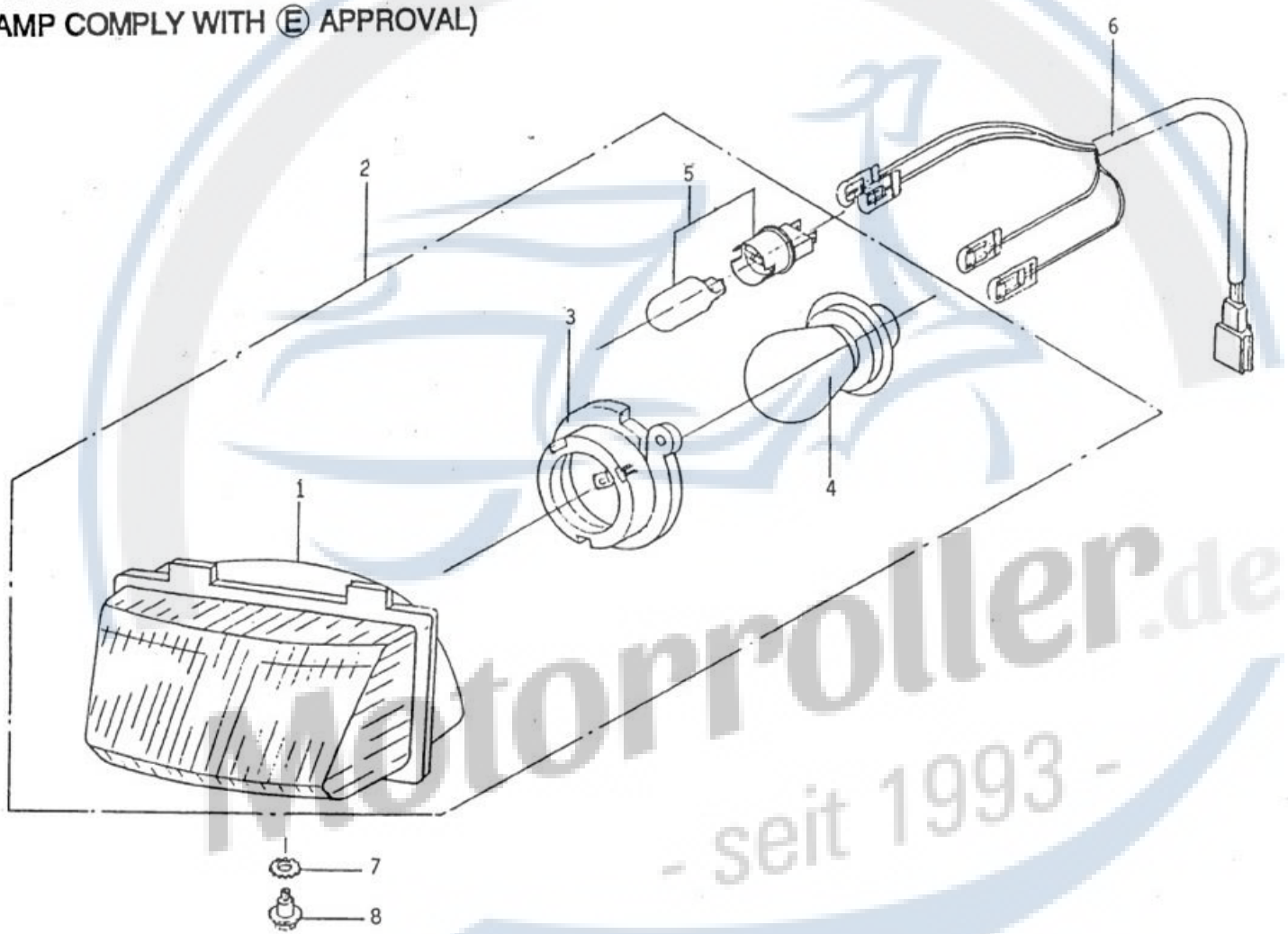

Motorroller.de
- seit 1993 -

			Scheinwerfer	
Bild	Nr	Artikelnummer	Artikelbeschreibung deutsch	Artikelzusatz deutsch
F8	1	B2E16603109	Scheinwerfergehäuse	
F8	2	B2E166030A3	Scheinwerferbirne klar	
F8	2	B9E166032A2	Scheinwerferbirne gelb	
F8	3	B9E1660480A	Fassung	
F8	4	B9E16604703	Birne	
F8	5	B9E16604908	Birne	
F8	6	B4E158013AA	Anschlusskabel Scheinwerfer	
F8	7	BS21300800A	Sicherungsmutter	
F8	8	B4E96101101	Einstellschraube	

Motorroller.de
- seit 1993 -

F 9 HANDLE BAR

FRONT COVER OF HANDLE BAR

LAMP WITHOUT Ⓔ APRROVAL

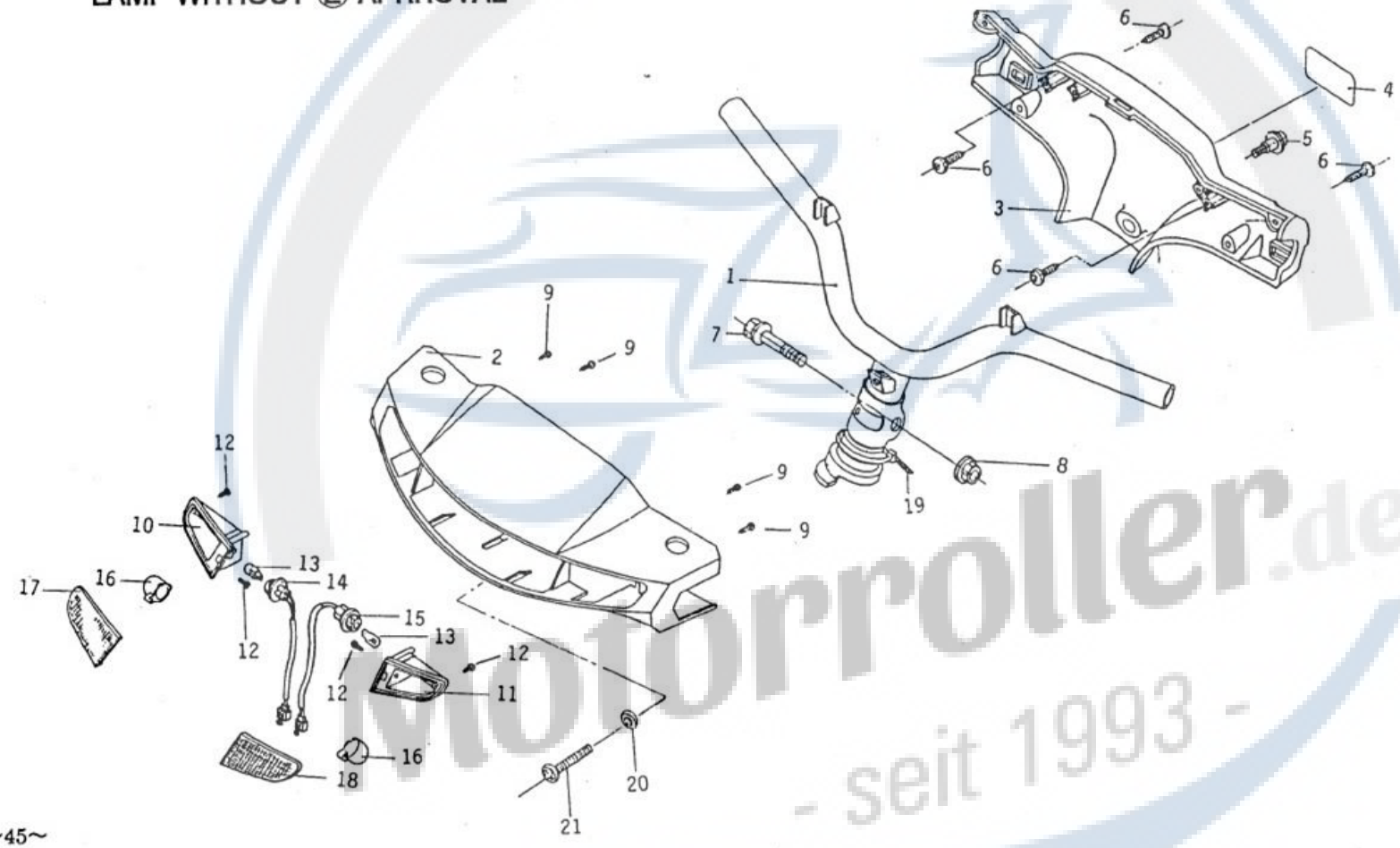

Motorroller.de - seit 1993 -

Lenker & Lenkerverkleidung vorne

Bild	Nr	Artikelnummer	Artikelbeschreibung deutsch	Artikelzusatz deutsch
F9	1	B1E961002A5	Lenker komplett	
F9	2	B0E96100100	Lenkerverkleidung vorne	
F9	3	B0E1610020A	Lenkerverkleidung hinten	
F9	4	B4E1600180A	Aufkleber Hinweis	
F9	5	B4E16100401	Schraube	
F9	6	B4000047045	Blechschraube	
F9	7	B400002589A	Sechskantflanschschraube	
F9	8	B4E16102005	Sechskantsicherungsmutter	
F9	9	B4000025602	Blechschraube	
F9	10	B9E96601106	Blinkerfassung rechts vorne	
F9	11	B9E96601009	Blinkerfassung links vorne	
F9	12	B4E15403109	Rundkopfblechschraube	
F9	13	B9E1660110A	Birne	
F9	14	B9E966035A4	Blinkerfassung rechts vorne komplett	
F9	15	B9E966034A7	Blinkerfassung links vorne komplett	
F9	16	B4E96600205	Innenverkleidung Blinker vorne	
F9	17	B9E96600908	Blinkerverkleidung rechts vorne	
F9	18	B9E9660080A	Blinkerverkleidung links vorne	
F9	19	B4000017324	Clip	
F9	20	BS004106003	Maschinenschraube	
F9	21	B4000003041	Unterlegscheibe	
F9	22	B2E966001A7	Blinker links vorne komplett	
F9	23	B2E966007AA	Blinker rechts vorne komplett	

Motorroller.de - seit 1993 -

F 10 HEAD LAMP
LAMP WITHOUT Ⓔ APPROVAL

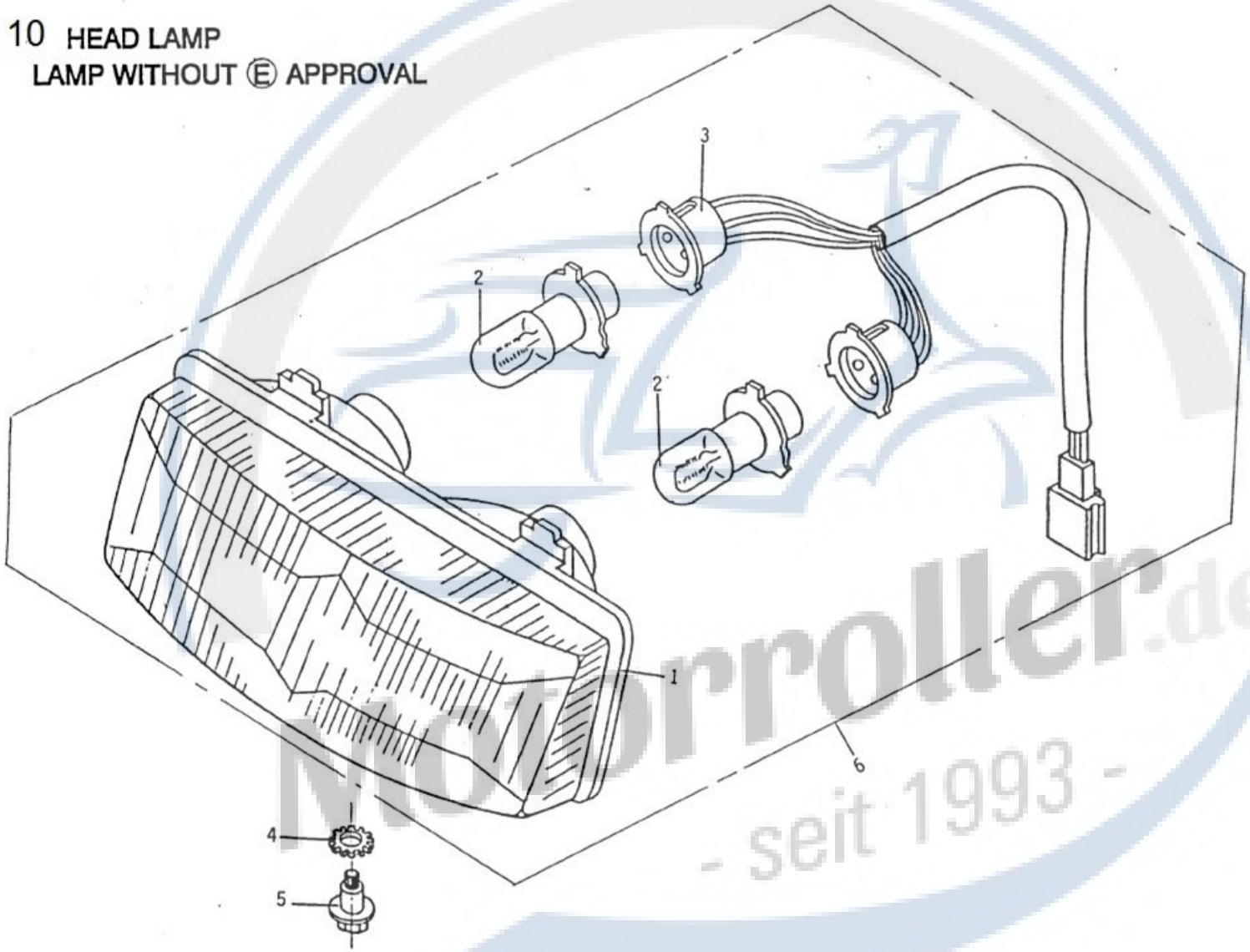

Motorroller.de
- seit 1993 -

Scheinwerfer

Bild	Nr	Artikelnummer	Artikelbeschreibung deutsch	Artikelzusatz deutsch
F10	1	B9E96600509	Glas Scheinwerfer	
F10	2	B9E96600401	Birne	
F10	3	B9E16601801	Fassung	
F10	4	BS21300800A	Sicherungsscheibe	
F10	5	B4E16100509	Einstellschraube	
F10	6	B1E966003A5	Scheinwerfer	

Motorroller.de
- seit 1993 -

F 11 WIND SHIELD

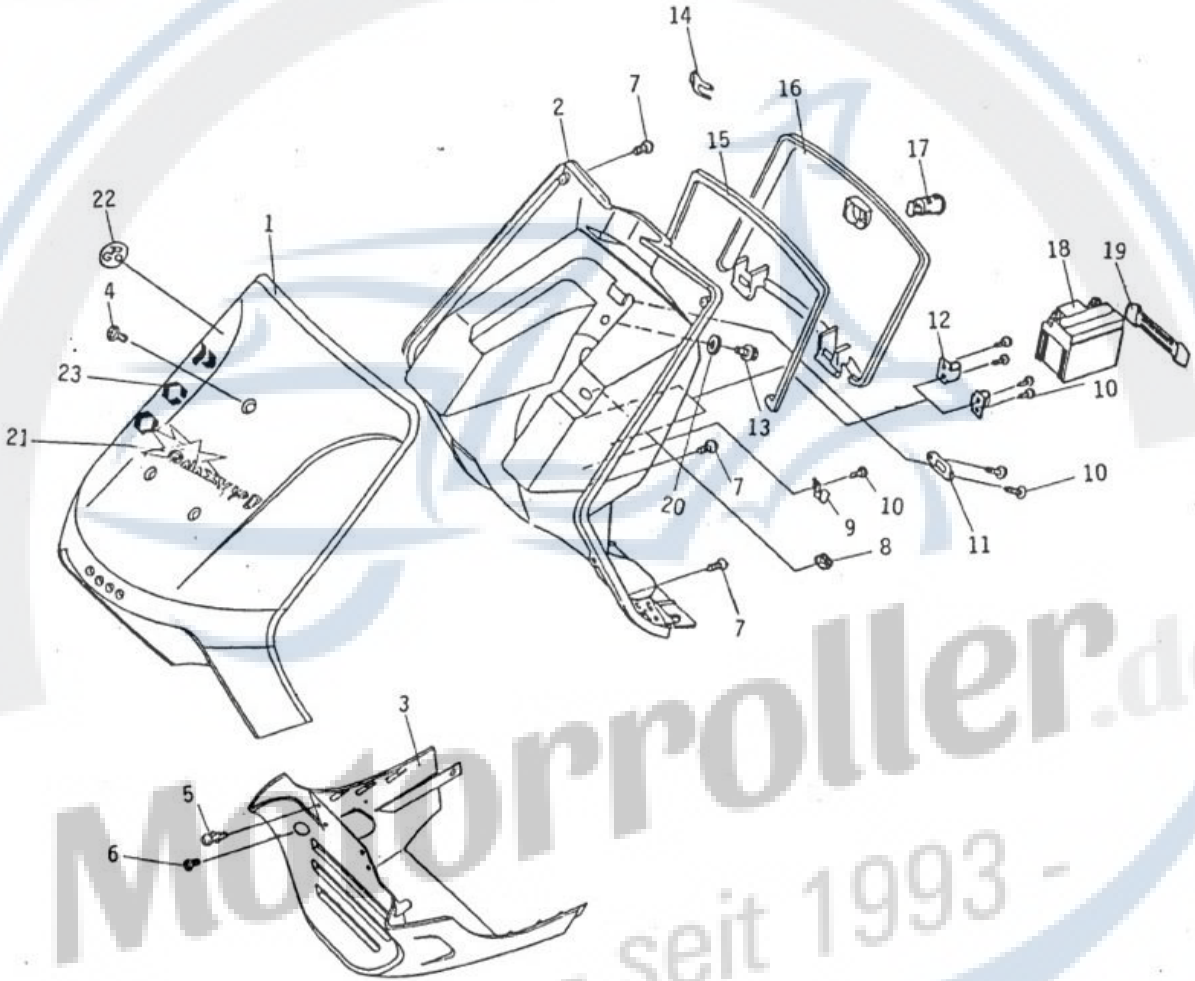

Motorroller.de
- seit 1993 -

			Windschild	
Bild	Nr	Artikelnummer	Artikelbeschreibung deutsch	Artikelzusatz deutsch
F11	1	B0E96200104	Radabdeckung	
F11	2	B0E96200201	Werkzeugbox	
F11	3	B0E9630040A	Radabdeckung vorne	
F11	4	B4E162003AA	Maschinenschraube mit Unterlegscheibe	
F11	5	B4E16601702	Niete	
F11	6	B4000025637	Rundkopfblechschraube	
F11	7	B4000047045	Blechschraube	
F11	8	B4E96800204	Tülle Batterie	
F11	9	B4E96200401	Fixierplatte Werkzeugboxdeckel	
F11	10	BS013024001	Rundkopfblechschraube	
F11	11	B4E95400504	Sicherungspapier	
F11	12	B4E96200509	Fixierplatte Batterie	
F11	13	BS005113003	Maschinenschraube	
F11	14	B4E96203001	Fixierplatte	
F11	15	B4000011598	Dichtung Werkzeugbox	
F11	16	B0E96200309	Deckel Werkzeugbox	
F11	17	B3E962006A1	Schloss Werkzeugbox	
F11	18	B9E158019A6	Batterie	
F11	19	B3E958007A2	Batterieband komplett	
F11	20	34000043678	Unterlegscheibe	
F11	21	B3E16002705	Aufkleber Windschild	
F11	22	B4E96201700	Aufkleber PGO	
F11	23	B3E96004606	Aufkleber PGO	

Motorroller.de - seit 1993 -

F 12 LH/RH BODY COVER
BODY CENTER COVER

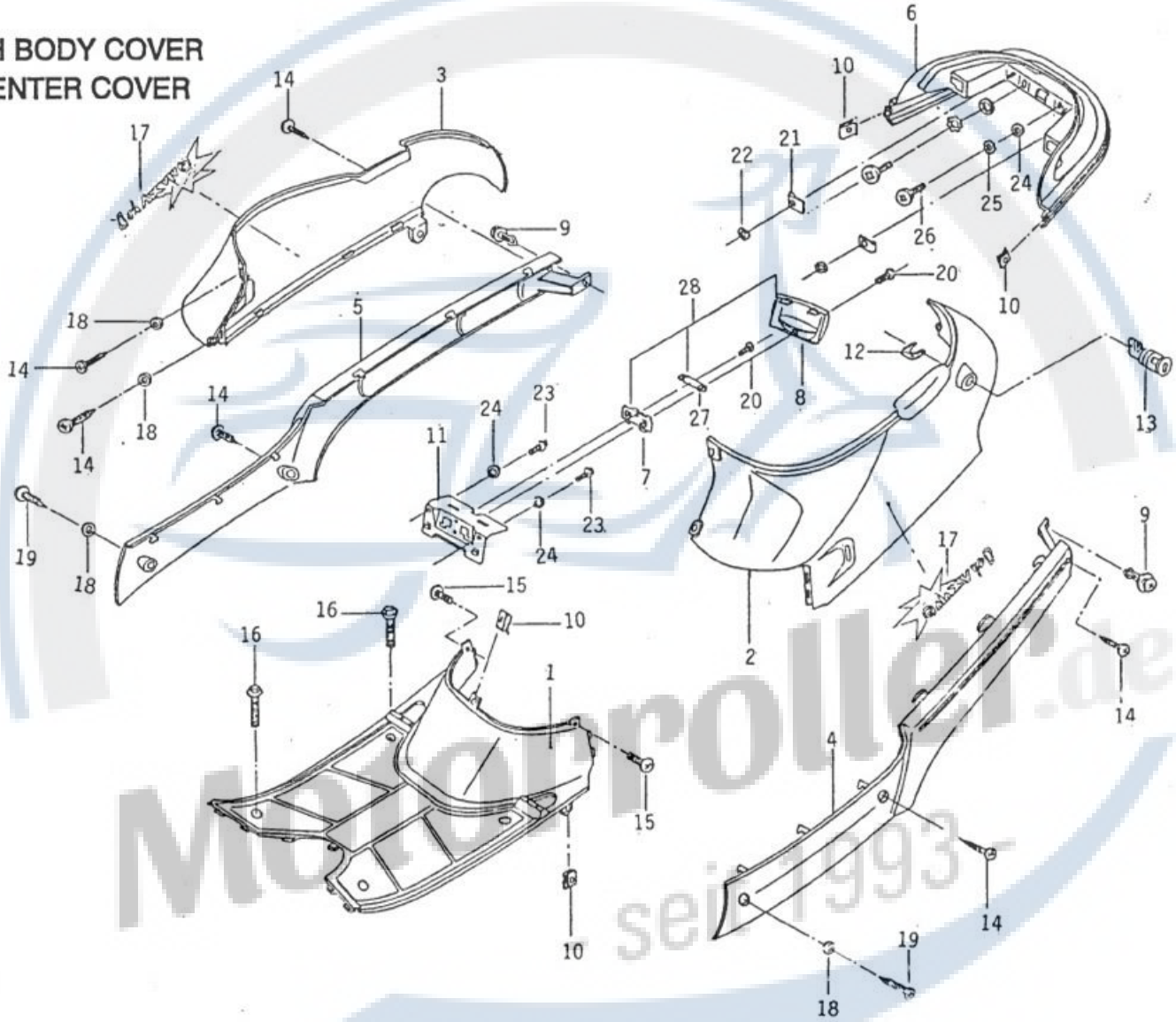

Motorroller.de seit 1993

			Seitenverkleidung links und rechts	
Bild	Nr	Artikelnummer	Artikelbeschreibung deutsch	Artikelzusatz deutsch
F12	1	BOE16400108	Trittbrett	
F12	2	B0E16500102	Seitenverkleidung links	
F12	3	B0E16500200	Seitenverkleidung rechts	
F12	4	B0E96500108	Dämpfer links	
F12	5	B0E96500205	Dämpfer rechts	
F12	6	B1E96500103	Dämpfer hinten	
F12	7	B3E966020A9	Fassung Kennzeichenleuchte komplett	
F12	8	B3E966022A3	Kennzeichenleuchtenverkleidung komplett	
F12	9	B4E16601702	Niete	
F12	10	B4000016379	Federmutter	
F12	11	B2E94200908	Kennzeichenplatte	
F12	12	B4E96203001	Fixierplatte	
F12	13	B3E967001A8	Sitzbankschloss	
F12	14	B4000025637	Rundkopfblechschraube	
F12	15	BS005113003	Maschinenschraube	
F12	16	B4000025807	Sechskantflanschschraube	
F12	17	B3E16002900	Aufkleber	
F12	18	B4000010672	Unterlegscheibe	
F12	19	B400002544A	Blechschraube	
F12	20	BS005052004	Maschinenschraube	
F12	21	B4E96603603	Gummiband	
F12	22	B4E9660370A	Fixierplatte	
F12	23	B4000021682	Spezialschraube	
F12	24	B4000043678	Unterlegscheibe	
F12	25	BS21300800A	Sicherungsscheibe	
F12	26	BS005116002	Maschinenschraube	
F12	27	B9E96602102	Lampe	
F12	28	B4E966042A2	Fassung und Verkleidung	

Motorroller.de - seit 1993 -

F 13 SEAT-CARRIER LUGGAGE LUGGAGE TANK

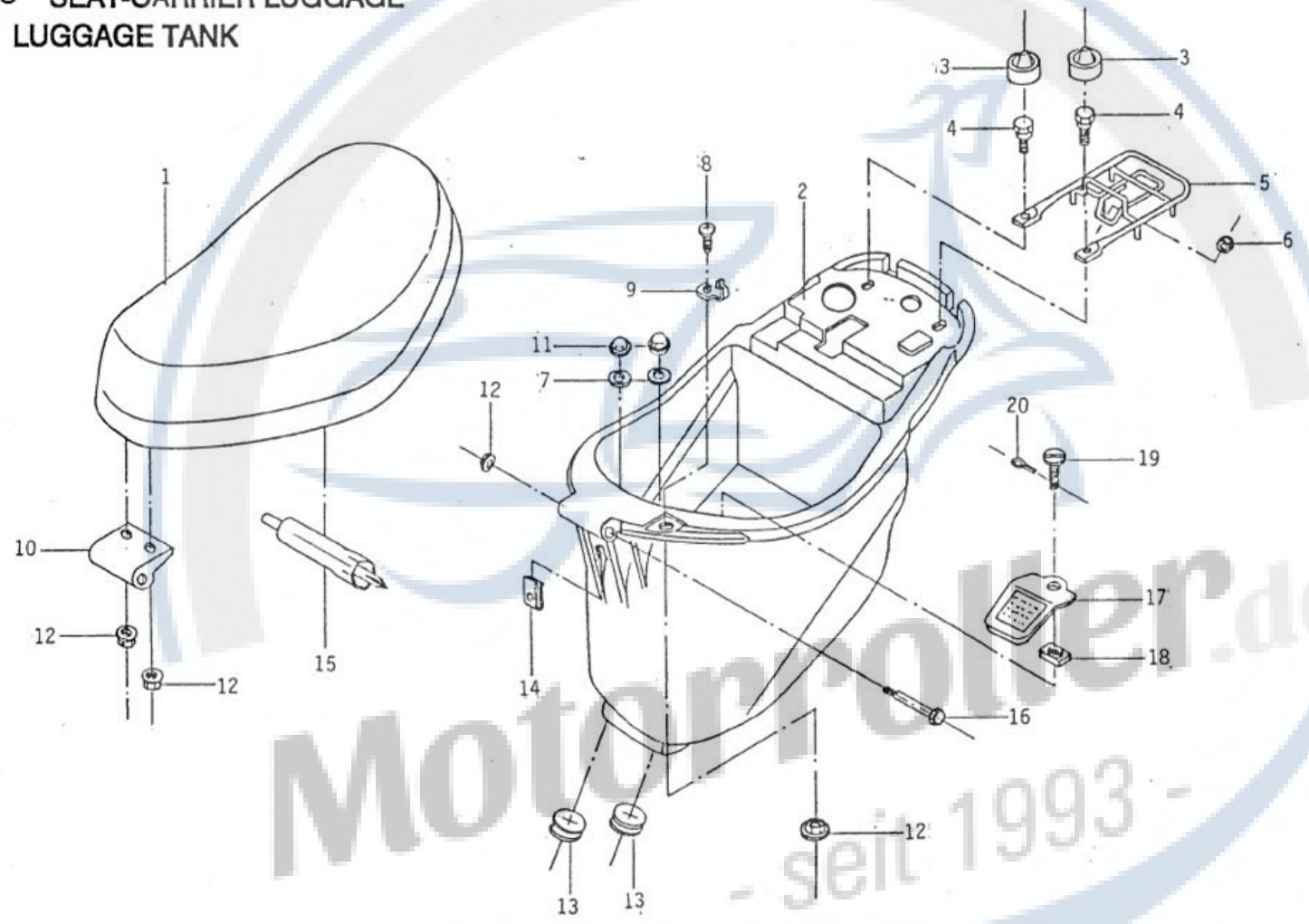

Motorroller.de - seit 1993 -

			Sitzbank & Gepäckträger & Staufach	
Bild	Nr	Artikelnummer	Artikelbeschreibung deutsch	Artikelzusatz deutsch
F13	1	B0E167008A4	Sitzbank komplett	
F13	2	B0E168001A8	Staufach komplett	
F13	3	B4000010338	Sitzbankdichtungsgummi	
F13	4	B4000010346	Schraube	
F13	5	B2E1660080A	Staufachhalter	
F13	6	BS205003016	Sechskantkappenmutter	
F13	7	B4000043678	Unterlegscheibe	
F13	8	B4E16800705	Schraube und Unterlegscheibe	
F13	9	B4E16800608	Staufachhaken	
F13	10	B4E1680100A	Sitzbankklammer	
F13	11	B4000048459	Sechskantflanschmutter	
F13	12	BS204003004	Sechskantflanschschraube	
F13	13	B4E96800107	Tülle	
F13	14	B4000016379	Federmutter	
F13	15	B3E967002A5	Werkzeug komplett	
F13	16	B4E16801108	Spezialschraube	
F13	17	B9E16800308	Verkleidung hinten	
F13	18	B4E1680050A	Mutter	
F13	19	B4E16800403	Spezialschraube	
F13	20	BS35204200A	Stift	A

Motorroller.de
- seit 1993 -

F 14 FUEL TANK FUEL GAUGE
OIL TANK OIL GAUGE

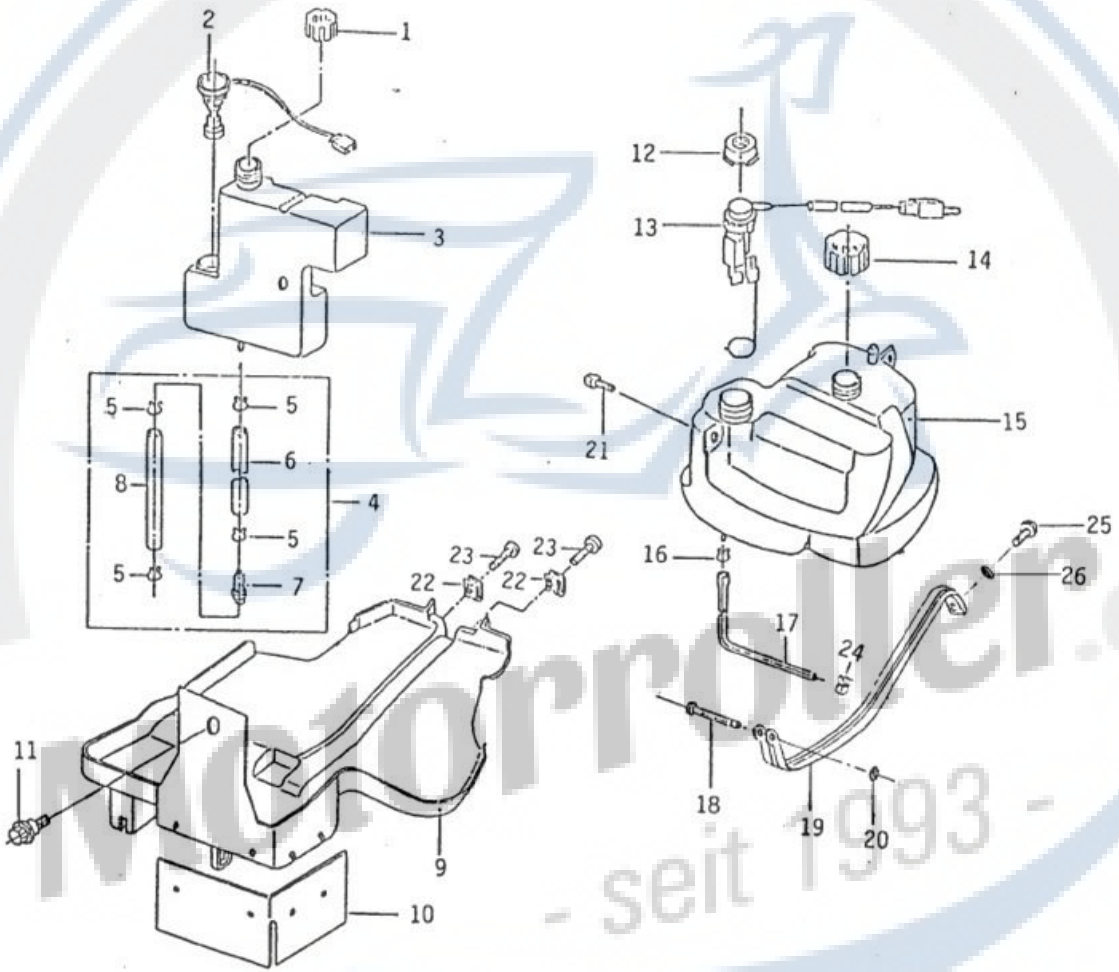

Motorroller.de
- seit 1993 -

Benzintank & Benzinstandsanzeige & Öltank & Ölmessstab

Bild	Nr	Artikelnummer	Artikelbeschreibung deutsch	Artikelzusatz deutsch
F14	1	B3000010218	Öltankdeckel	
F14	2	B3E152005A5	Ölsensor komplett	
F14	3	B1E15200101	Öltank	
F14	4	B3E152026A5	Ölfilter komplett	
F14	5	B4000045212	Schlauchklemme	
F14	6	B9E15202709	Ölschlauch	
F14	7	B9000015838	Benzinfilter	
F14	8	B9E15202806	Ölschlauch	
F14	9	B0E1690010A	Radabdeckung hinten	
F14	10	B4E16900203	Staubschutzplatte	
F14	11	B4E16300303	Sechskantkopfschraube	
F14	12	B4E15200402	Deckel Benzinsensor	
F14	13	B2E152011A6	Benzinstandanzeige komplett	
F14	14	B3E152006A2	Tankdeckel	
F14	15	B0E15201306	Benzintank	
F14	16	B4E95205400	Schlauchclip	
F14	17	B4E15204802	Benzinschlauch	
F14	18	B4E14204501	Fixierwelle	
F14	19	B3E14204602	Trägerplatte Benzintank	
F14	20	B4000010664	Clip E-Type	
F14	21	B4000025955	Sechskantflanschschraube	
F14	22	B4000021585	Sicherungsmutter U-Type	
F14	23	B4000021682	Spezialschraube	
F14	24	B4E15201808	Clip	
F14	25	BS005113003	Maschinenschraube	
F14	26	B4000043678	Unterlegscheibe	

Motorroller.de - seit 1993 -

F 15 TAIL LAMP

LAMP COMPLY WITH Ⓔ APPROVAL

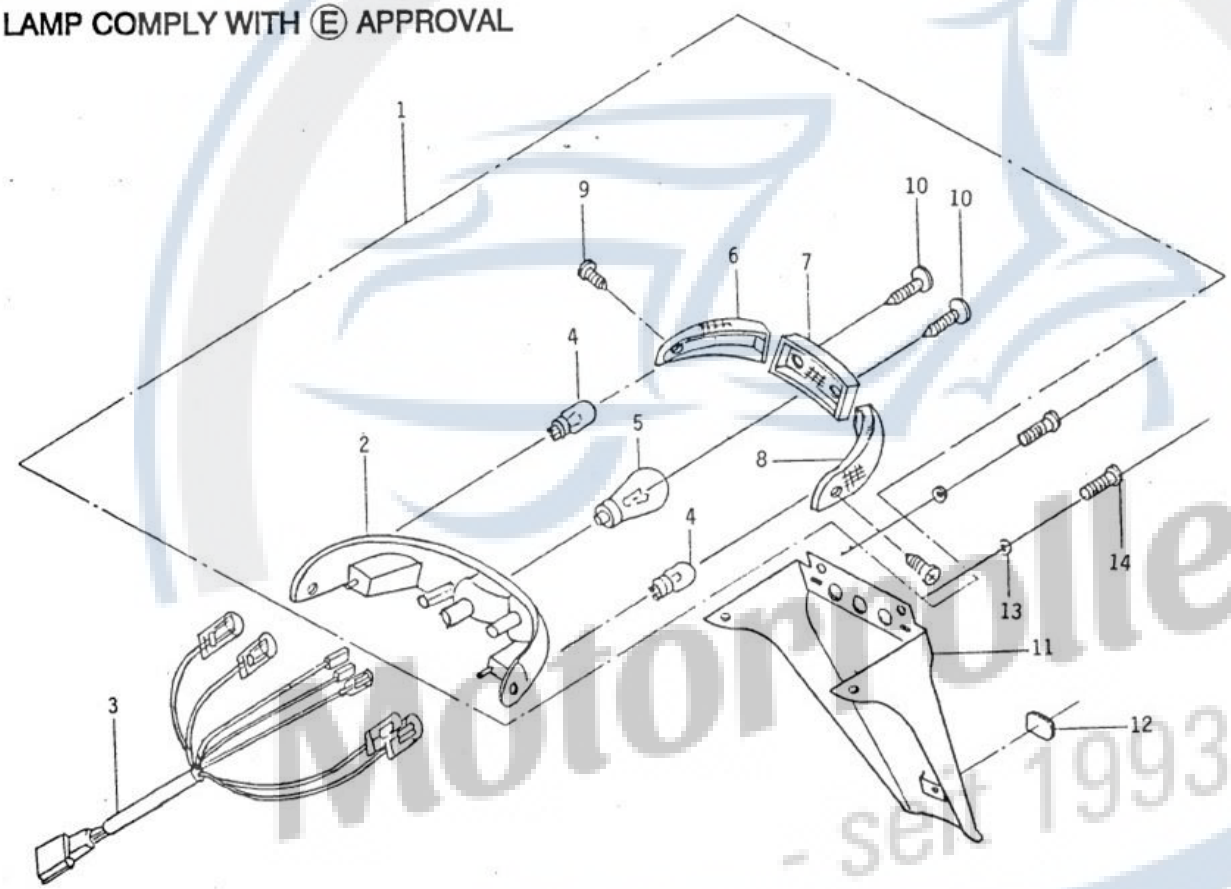

Motorroller.de
- seit 1993 -

			Rückleuchte	
Bild	Nr	Artikelnummer	Artikelbeschreibung deutsch	Artikelzusatz deutsch
F15	1	B0E966024A9	Rückleuchte komplett	
F15	1	B0E96602504	Rückleuchtenfassung	A
F15	1	B3E96601906	Anschlusskabel Blinker hinten	
F15	1	B9E9660290A	Birne Blinker	
F15	1	B9E96603206	Birne Rückleuchte	
F15	1	B9E96603800	Blinkerverkleidung rechts hinten	
F15	1	B9E96602706	Rückleuchtenverkleidung	
F15	1	B9E96602609	Blinkerverkleidung links hinten	
F15	1	B9E96603109	Blechschraube	
F15	1	B9E96603001	Blechschraube	
F15	1	B1E16600901	Kennzeichenhalter	
F15	1	B4E16601605	Reflektor komplett	
F15	1	B4000043678	Unterlegscheibe	
F15	1	BS005113003	Maschinenschraube	

Motorroller.de - seit 1993 -

F 16 TAIL LAMP
(LAMP WITHOUT Ⓔ APPROVAL)

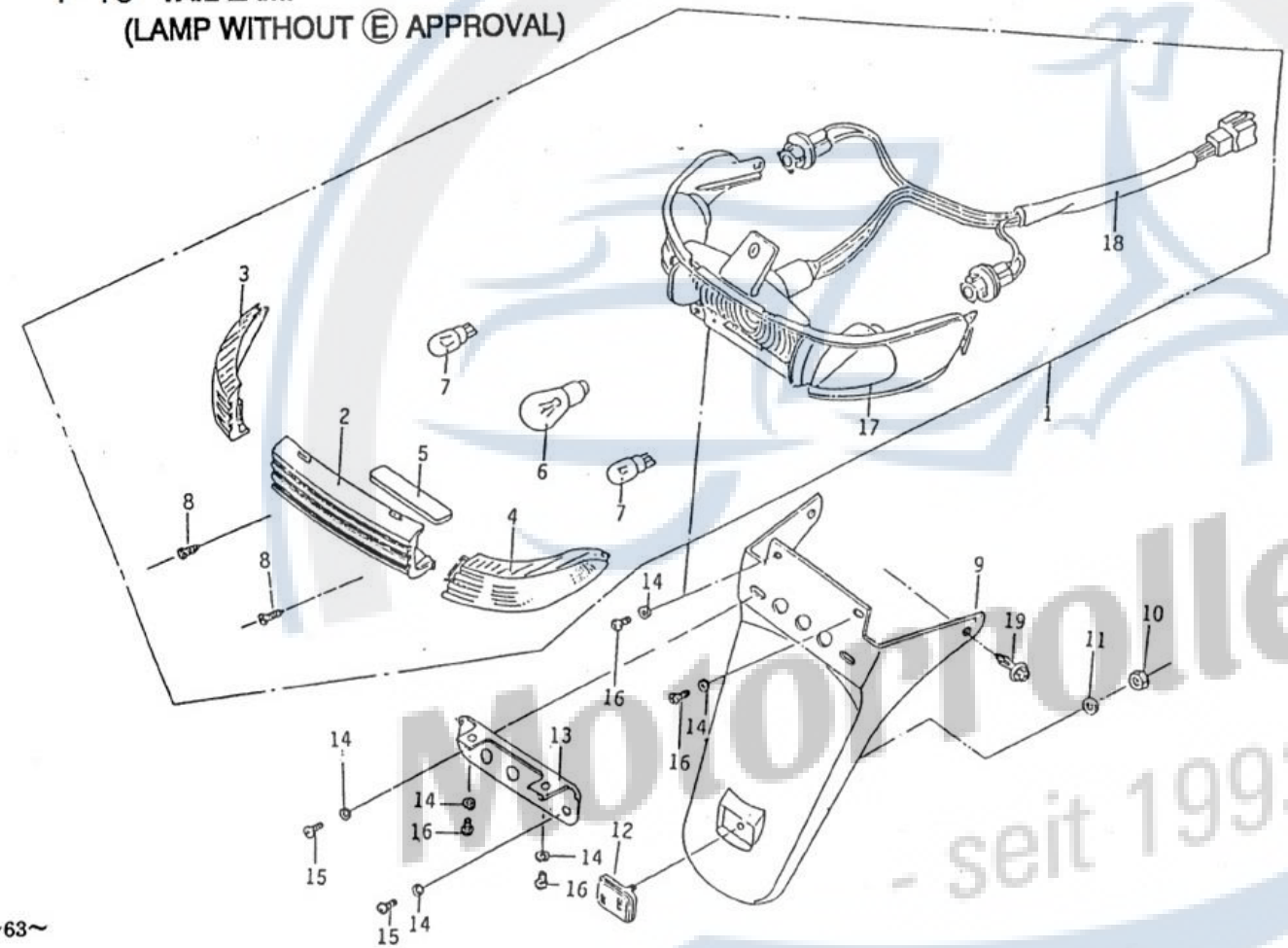

Motorroller.de - seit 1993 -

Rückleuchte

Bild	Nr	Artikelnummer	Artikelbeschreibung deutsch	Artikelzusatz deutsch
F16	1	B2E166001A1	Rückleuchte komplett	
F16	2	B2E16600304	Rückleuchtenverkleidung	
F16	3	B2E16600509	Blinkerverkleidung links hinten	
F16	4	B2E16600401	Blinkerverkleidung rechts hinten	
F16	5	B4E16600606	Glas Kennzeichenleuchte	
F16	6	B400002009A	Birne	
F16	7	B9E1660110A	Birne	
F16	8	B4000025602	Blechschraube	
F16	9	B1E16600901	Kennzeichenhalter	
F16	10	BS202008009	Sechskantmutter	
F16	11	B4000010672	Unterlegscheibe	
F16	12	B4E166038A4	Reflektor	
F16	13	B3E942007A1	Kennzeichenplatte	
F16	14	B4000043678	Unterlegscheibe	
F16	15	B4000021682	Spezialschraube	
F16	16	BS005113003	Maschinenschraube	
F16	17	B1E16600207	Rückleuchtenfassung	
F16	18	B9E16604401	Anschlusskabel Rückleuchte	
F16	19	B4E16601702	Niete	

Motorroller.de - seit 1993 -

F 17 WIRE HARNESS

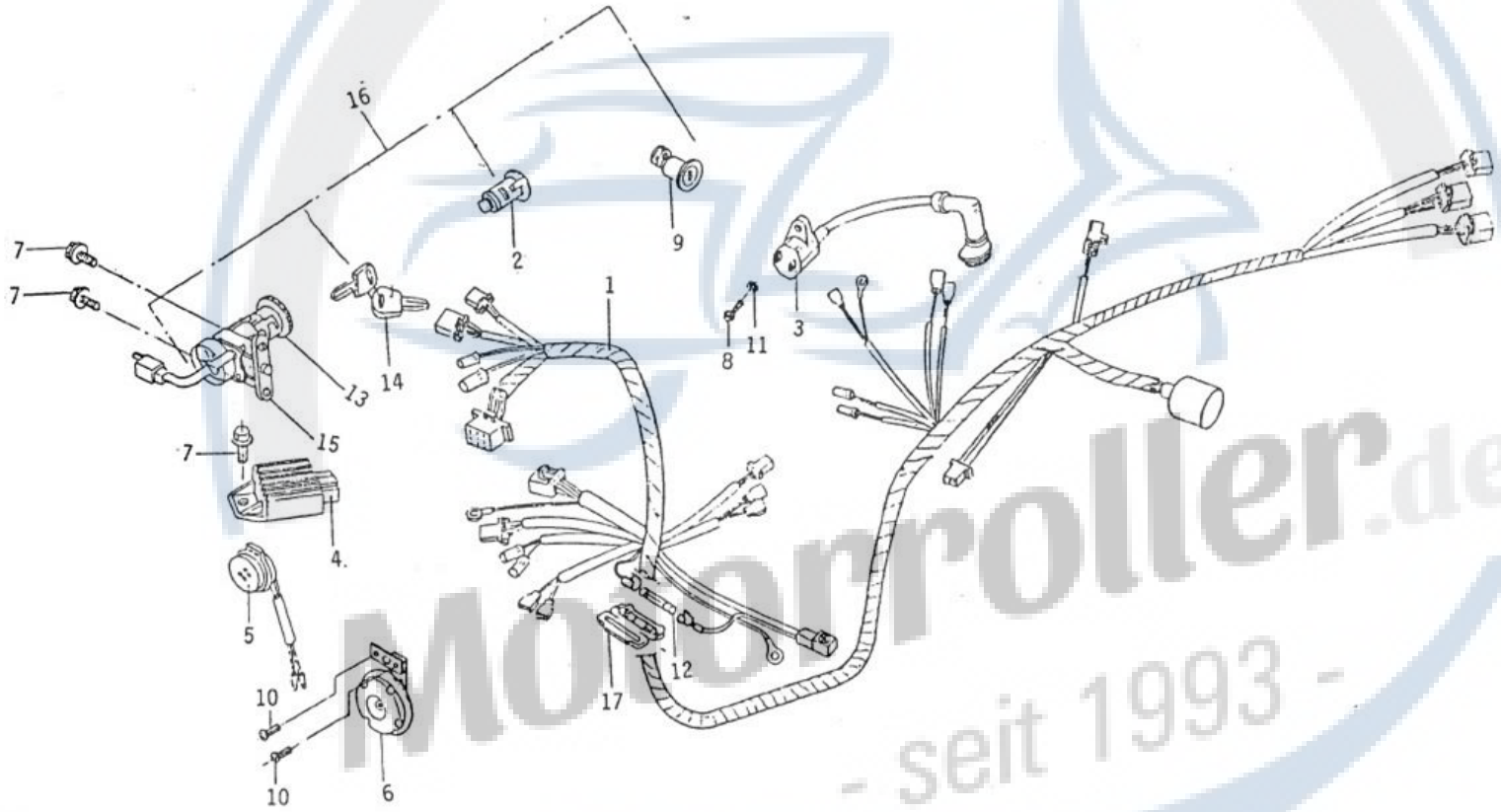

Motorroller.de
- seit 1993 -

Kabelbaum

Bild	Nr	Artikelnummer	Artikelbeschreibung deutsch	Artikelzusatz deutsch
F17	1	B2E958010A1	Kabelbaum	
F17	2	B3E962006A1	Schloss Werkzeugbox	
F17	3	B3E958001A3	Zündspule komplett	
F17	4	B3E158005A2	Voltregler komplett	
F17	5	B4000027460	Summer und Halter komplett	
F17	6	B3000021767	Hupe	
F17	7	B4000041071	Sechskantflanschschraube	
F17	8	BS007104001	Maschinenschraube	
F17	9	B3E967001A8	Sitzbankschloss	
F17	10	B400004889A	Schraube mit Unterlegscheibe	
F17	11	BS211007007	Federscheibe	
F17	12	B4E158006A6	Sicherung 8A	
F17	13	B9E95402002	Zündschlossabdeckung	
F17	14	B9E95402100	Schlüssel	
F17	15	B9E95402207	Zündschloss	
F17	16	B4E954003A1	Schloss komplett	
F17	17	B4000021763	Sicherungskasten	

Motorroller.de - seit 1993 -

F18 FRONT FORK-CUSHION (DRUM TYPE)

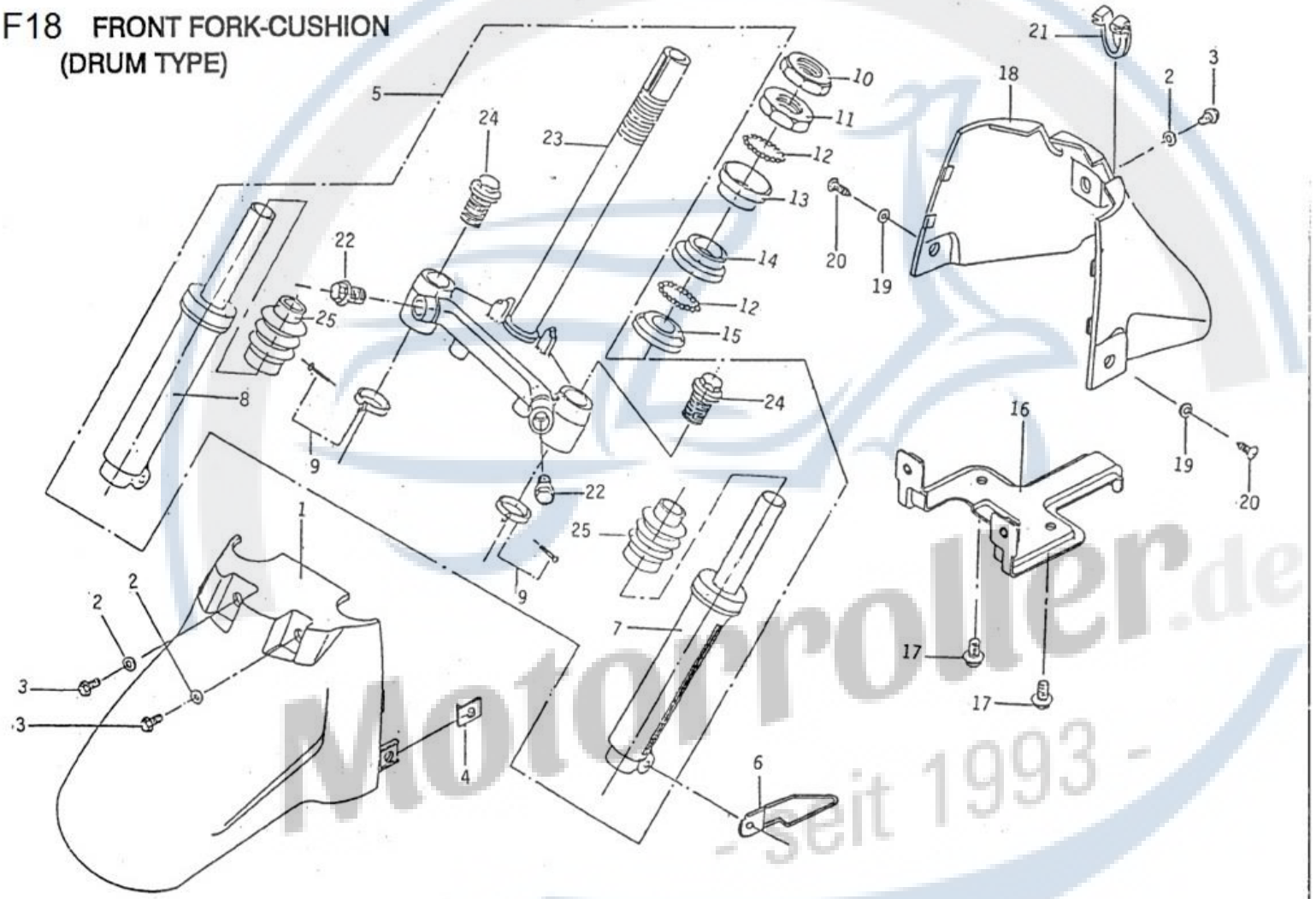

Motorroller.de - seit 1993 -

			Vorderradgabel & Federbein Trommelbremse	
Bild	Nr	Artikelnummer	Artikelbeschreibung deutsch	Artikelzusatz deutsch
F18	1	B0E96300109	Vorderteil Radabdeckung vorne	
F18	2	64000043678	Unterlegscheibe	
F18	3	BS005113003	Maschinenschraube	
F18	4	B4000016379	Federmutter	
F18	5	B9E944008A6	Vorderradgabel komplett	
F18	6	B3E95401709	Kabelclip komplett	
F18	7	B9E94400901	Rohr links unten	
F18	8	B9E94401002	Rohr rechts unten	
F18	9	B9E94401207	Klemme	
F18	10	B4E14400807	Sicherungsmutter Lenkwelle	
F18	11	B4000010583	Mutter	
F18	12	B400001135A	Lagerkugel	
F18	13	B4000011059	Lagerschale oben	
F18	14	B4E14400408	Lagerschale außen	
F18	15	B4E1440030A	Lagerschale unten innen	
F18	16	B3E96300302	Platte Radabdeckung vorne	
F18	17	B4000025955	Sechskantflanschschraube	
F18	18	B0E96300206	Hinterteil Radabdeckung vorne	
F18	19	B4000025963	Unterlegscheibe	
F18	20	B4000025637	Rundkopfblechschraube	
F18	21	B4E9630060A	Tülle	
F18	22	B9E94401509	Sechskantkopfschraube	
F18	23	B9E94401805	Gabelbrücke unten	
F18	24	B9E1440160A	Sechskantkopfschraube	
F18	25	B9E94401100	Gummischlauch	

Motorroller.de - seit 1993 -

F 19 FRONT WHEEL
(BRAKE DURM)

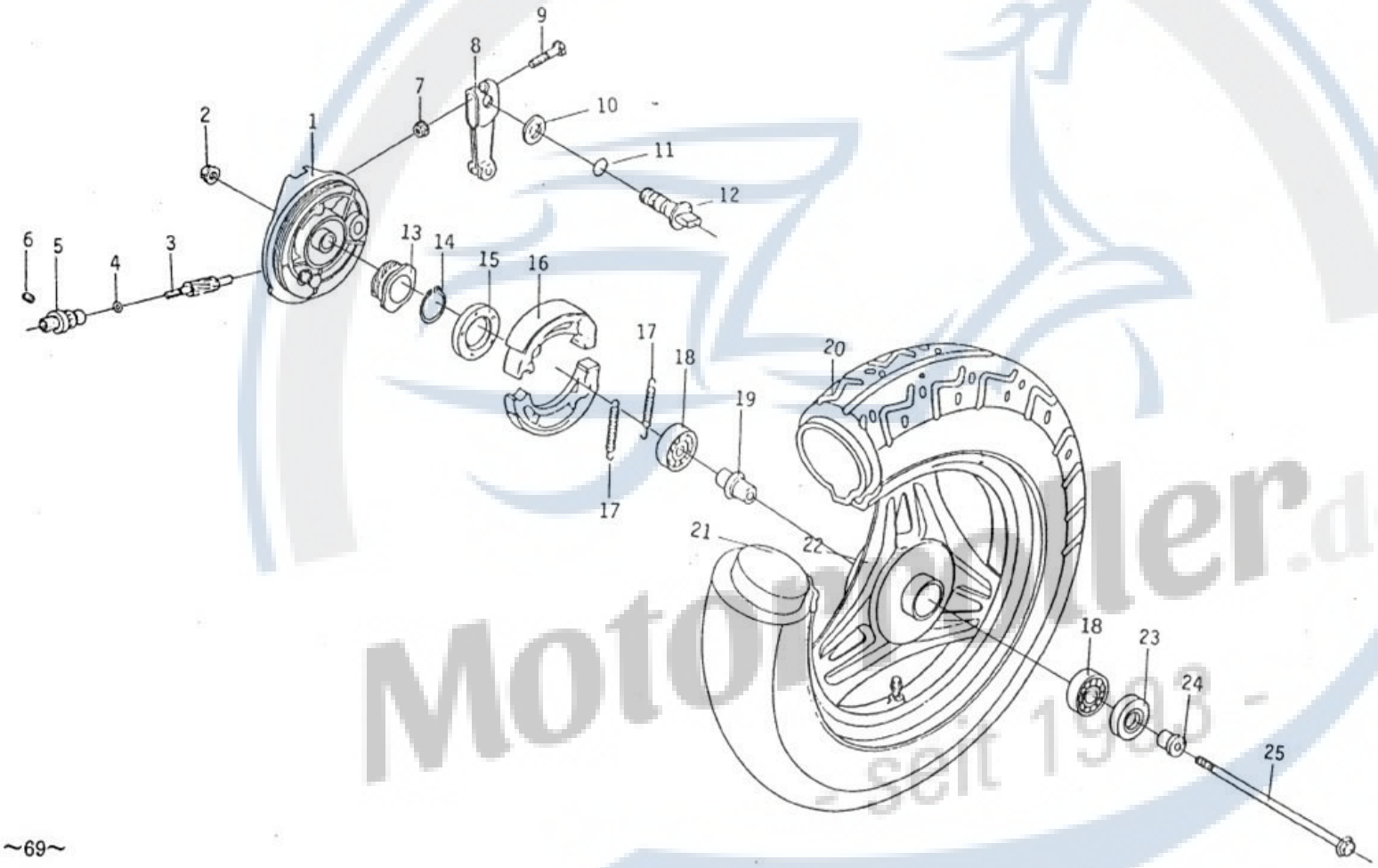

Motorroller.de
- seit 1996 -

			Vorderrad & Trommelbremse	
Bild	Nr	Artikelnummer	Artikelbeschreibung deutsch	Artikelzusatz deutsch
F19	1	B2E94001603	Bremsplatte vorne komplett	
F19	2	B4000046022	Flanschmutter U-Type	
F19	3	B4E94002106	Ritzel Tachometer	
F19	4	B4E94002505	Unterlegscheibe	
F19	5	B4E94002203	Buchse Ritzel Tachometer	
F19	6	B4E9400230A	Schraube Tachometer	
F19	7	BS204003012	Sechskantflanschmutter	
F19	8	B4E94001703	Bremsnocken vorne	
F19	9	B9000019892	Sechskantkopfschraube	
F19	10	B4E94002602	Unterlegscheibe	
F19	11	B4E94002408	O-Ring	
F19	12	B4E9400180A	Bremsnocken vorne	
F19	13	B3E940028A2	Tachometerzahnrad	
F19	14	BS217006002	Sicherungsring C-Type	
F19	15	B4E94002700	Simmerring	
F19	16	B3E94002002	Bremsbacken vorne komplett	
F19	17	B4E94002904	Feder	
F19	18	BS652059002	Kugellager	
F19	19	B4E940010A4	Distanzstück	
F19	20	B9E94000806	Reifen außen 3.00x10	
F19	21	B9E94000709	Schlauch innen	
F19	22	B1E940005A5	Vorderrad komplett	
F19	23	B4000024681	Simmerring TC-Type	
F19	24	B4E94000901	Distanzstück	
F19	25	B3E94001502	Vorderradachse	

Motorroller.de - seit 1993 -

F 20 LH/RH BACK MIRRIOR
LH/RH MAIN SWITCH
TRANSMISSION

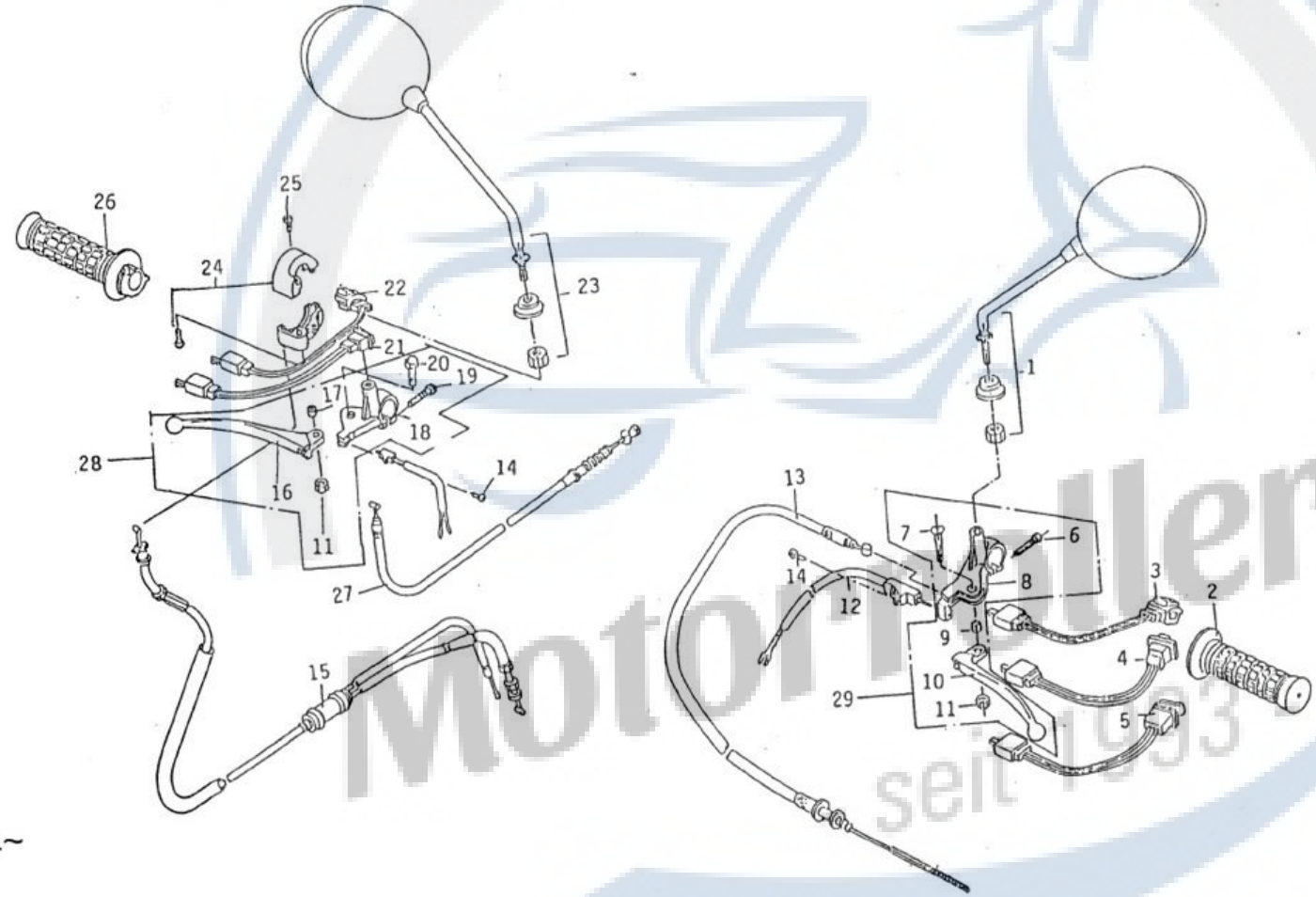

MotorRoller.de seit 1953

Spiegel links und rechts & Hauptschalter links und rechts

Bild	Nr	Artikelnummer	Artikelbeschreibung deutsch	Artikelzusatz deutsch
F20	1	B9E161030A5	Rückspiegel links	
F20	2	B3E15400901	Griff links	
F20	3	B4E15400509	Fernlichtschalter	
F20	4	B4E15400207	Blinkerschalter	
F20	5	B4E15400304	Hupenschalter	
F20	6	B9E15402309	Maschinenschraube	
F20	7	B9E15402201	Maschinenschraube	
F20	8	B9E15402503	Fassung Bremshebel	
F20	9	B9E15402104	Distanzstück	
F20	10	B9E15402406	Bremshebel	
F20	11	B4000015224	Sicherungsmutter	
F20	12	B4E154020A7	E-Starter komplett	
F20	13	B3E154015AA	Bremszug komplett	
F20	14	B4E15401900	Rundkopfblechschraube	
F20	15	B2E954001A4	Gaszug komplett	
F20	16	B9E9540120A	Bremshebel	
F20	17	B9E95401308	Distanzstück	
F20	18	B9E95401103	Fassung Bremshebel	
F20	19	B9E95401502	Maschinenschraube	
F20	20	B9E95401405	Maschinenschraube	
F20	21	B4E15400100	Anlasserschalter	
F20	22	B4E15400401	Scheinwerferschalter	
F20	23	D0EI610310A	Rückspiegel rechts	
F20	24	B3E954007A4	Gasschieber komplett	
F20	25	BS005101005	Schraube	
F20	26	B2E154010A8	Griff rechts komplett	
F20	27	B3E954008A1	Bremszug vorne komplett	
F20	28	B2E954016A7	Bremshebel vorne komplett	
F20	29	B2E154012A2	Bremshebel links komplett	

Motorroller.de - seit 1993 -

F 21 LH/RH BODY COVER
BODY CENTER COVER

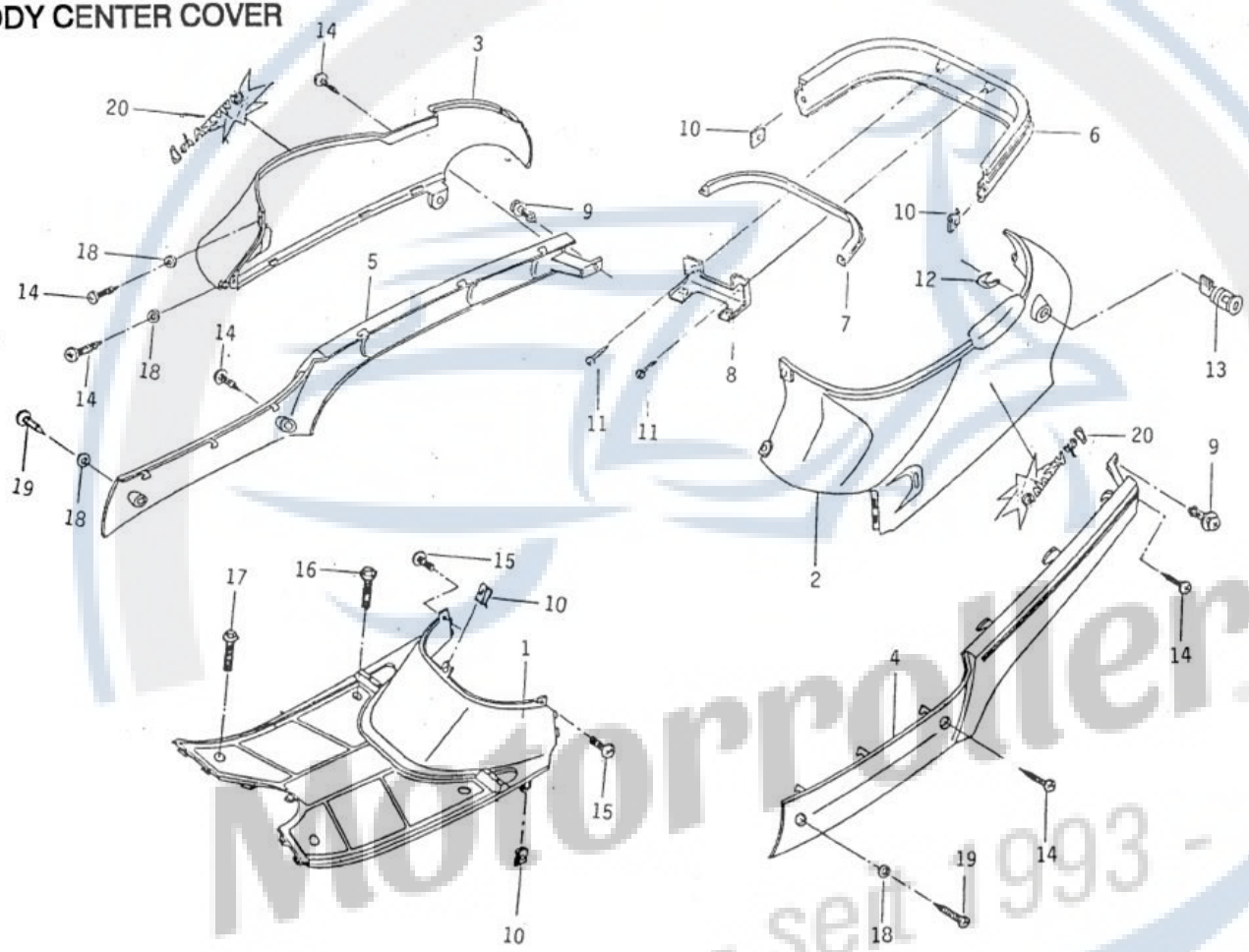

Motorroller.de
- seit 1993 -

Bild	Nr	Artikelnummer	Seitenverkleidung links und rechts Artikelbeschreibung deutsch	Artikelzusatz deutsch
F21	1	B0E16400108	Trittbrett	
F21	2	B0E16500102	Seitenverkleidung links	
F21	3	B0E16500200	Seitenverkleidung rechts	
F21	4	B0E96500108	Dämpfer links	
F21	5	B0E96500205	Dämpfer rechts	
F21	6	B1E96500309	Dämpfer hinten	
F21	7	B4E96501100	Dichtung Dämpfer hinten	
F21	8	B3E965004AA	Platte Dämpfer hinten	
F21	9	B4E16601702	Niete	
F21	10	B4000016379	Federmutter	
F21	11	B4000047045	Blechschraube	
F21	12	B4E96203001	Fixierplatte	
F21	13	B3E967001A8	Sitzbankschloss	
F21	14	B4000025637	Rundkopfblechschraube	
F21	15	BS005113003	Maschinenschraube	
F21	16	B4000025807	Sechskantflanschschraube	
F21	17	B4000025831	Sechskantflanschschraube	
F21	18	B4000010672	Unterlegscheibe	
F21	19	B400002544A	Blechschraube	
F21	20	B3E16002900	Aufkleber	

Motorroller.de
- seit 1993 -